Manualslib.com – Biblioteca globală de manuale

MANUAL DE INSTRUCȚIUNI BERNINA L460





Linkuri rapide

Ghid de depanare

Cuprins Cuprins

Informații importante Vedere
frontală L 450 / L460
Vedere laterală
Accesorii
Depozitarea accesoriilor în capacul dispozitivului
de prindere a firului Alte accesorii
Configurarea mașinii
Pedața de comandă și cablul de alimentare
Coș pentru resturi
Masă de extensie (L 450 opțional)
Ghidaj retractabil pentru firul superior
Stabilizator pentru bobină
Elemente de
comandă Comutator
de alimentare Capac
pentru looper Masa
de cusut
Pedală de comandă
Acul sus/jos (L 460) LED de
siguranță L
Volant și fereastră de indicare a poziției volantului Dispozitiv
de ridicare a piciorului presor în două trepte cu ridicare
frontală Schimbarea piciorului presor
FHS Sistem de cusut cu mâna liberă L
Schimbarea acului

Ac introdus Cititor
de lungime ac
Tampon pentru ac
Cuțit
Tăietor de ață Ghidaj
de cusătură dreapta
Ac și fir
Ac
Starea acului
Ac, ață și masa de aplicare; Potrivirea acului cu
ața
Selectarea firului
Lungimea
cusăturii Lățimea
de tăiere
Suspendarea
cuțitului
mtc Controlul firului (Micro Thread Control)
Presiunea piciorului presor
Reglarea avansului diferențial
Strângere
Întindere
Prezentare generală a cusăturilor
Înfilare – Informații generale
Pregătirea ației Pre-tensionarea
ației Înlocuirea bobinelor de ață
Overlock cu 3 fire (cusătura nr. 1 3-8, 30)

Înfilarea buclatorului superior (albastru)

Înfilarea buclatorului inferior (roșu)
Înfilarea acului din dreapta (verde)
Înfilarea acului din stânga (galben)
Overlock cu 3 fire
Convertor pentru buclatorul superior (Cusăturile 2, 9-15)
Cusătură îngustă, tiv rulat și cusătură picot (cusăturile 7, 8, 13, 30)
Ață recomandată
Cusătură de probă
Reglarea tensiunii firelor
Cusut cu 3 fire Exemple
de cusături Fixarea
unei cusături Începutul
cusăturii
Sfârșitul cusăturii
Fixarea lanțului de ață
Desfacerea
cusăturilor Cusutul
colțurilor Efecte
decorative
Aplicații ale alimentării
diferențiale Coaserea benzii din
cordon. Înlocuirea cuțitului
superior Curățarea și
ungerea Ghid de depanare
Picior pentru cusătură
ascunsă Picior pentru
elastic Picior multifuncțional
Piping

Perle de-a lungul marginii
țesăturii Perle de-a lungul unei
pliuri a țesăturii Picior pentru
fruncare
Rezumat tehnic
Overlock cu 3 fire (LN)
Overlock cu 3 fire (RN)
Flatlock cu 3 fire (LN)
Flatlock cu 3 fire (RN)
Cusătură îngustă cu 3 fire
Tiv rulat cu 3 fire Overlock
cu 2 fire (LN) Overlock cu 2
fire (RN) Flatlock cu 2 fire
(LN) Flatlock cu 2 fire (RN)
Tiv rulat cu 2 fire Overlock
cu 2 fire (LN) Overlock cu 2
fire (RN) Cusătură picot cu
3 fire
Alte proiecte ManualsLib





BERNINA L 460 | L 450



Manual de instrucțiuni

made to create BERNINA

Downloaded from www.Manualslib.com manuals search engine

Downloaded from www.Manualslib.com manuals search engine



Instrucțiuni de siguranță 2

Instrucțiuni de citire 4

- Vedere frontală L 450 / L 4B0 6
- Vedere laterală L 4s0 / L460 7
- L45O 7

- Accessory storage in the looper cover B

- **Machine Setup**
  - Foot control and power cord g
  - Cut-offs bin 10
  - Masă extensibilă (L 450 a onzg) 10
  - Retractable Top Thread Guide
  - **Spool Stabilizer** 11

Instrucțiuni de utilizare 12

- Controlul eJernerrta 12
  - benda 12
  - l-one -er iâ
  - înjung 13
  - hie Saat 13
  - oonboT
  - Acul în jos (L 4c0)
  - Salaly LED L460 1s

Ha-xJwImal și indicatorul poștașului heixlwheel wâxbw 1s

- Presearlxxt în două trepte Alter cu fret fxxt lilt 14
- Schimbarea presorului în sistemul 14
- NHS Free Hand L 40n Schimbarea j5
- nae¢Be 15

- Needle Inserter 16
- Needle Threader 16
- Needle pad 18
- Knife T7
- Thread cutter T7
- Seam Guide right 17

- Acul și firul 18
  - Needle I8
  - Needle condition 18
  - Needle, thread and application table 1’
  - Acul arxl potrivirea firului malchii-g 19
  - Thread selection j9

Reglarea și setarea 20

- Lungimea cusăturii p20
  - Cutting width

Controlul firului (Hrzo Thread 00nb-ol) 21
Presser foot pressure 21

- Gathering Q
- Stretching

Threading and Sewing 23

- **Stitch overview**
- **Threading - General information** 24
  - Threading preparation 24
  - Thread pretension
- Reglarea avansului diferențial 25

27

- **4-/3-thread overlock (Stitch No. 1, 3-8, 30)**
  - Threading the upper looper (blue) 29
  - Threading the lower looper (red)
  - Threading the right needle (green)
  - Threading the left needle (yellow)

* Corectorul bucla superioară {Stftshes 2, B•15)

- Cusătură Nawow, tiv rulat și cusătură Pint (cusătură z, a, la, s0j 90
  - recommended thread 30
- **Test sewing** 91
- Reglarea tensiunii firelor s2
  - 4-/9-fire ai1o<k 92
- **Sewing examples**
  - Securing a Seam 33
  - Capătul cusăturii 33
  - Securing the thread chain 34
  - Un6ii-g atilchas 34
  - Sewing corners 94
  - Jante Daooralfva 95
  - Alimentare diferențială ical!ona 36

alntananoa 37

- R eplenizig partea superioară a krrlfe SZ
- Curățare și întreținere 97
- **Troubleshooting Guide** gg

Accesoriu opțional 39

- Picior orb stitoh 99
- Picior E{•sjjqgtgr 40
- e Picior multifuncțional 41
  - Piping 41
  - Pearls along the fabric edge 4 T
  - Pearls along a fabric fold. 41
- @glheri picior 42

Anexa 43

« Tmhnoaf9ummmry 43
- L480 43
- LINO 43

Tabelul de fire 45

e 3•privire de sus (LN) 47

- 3•fir plat (LN) 49
- -ihrewd n«nook taa) 50

3-thread narrow seam

- **3-thread rolled hem** 52
- 2•thread baenoak{LN} s3
- 2•threed overlook(RN) SS
- z.ihre»ai¥«tio«kjcNj 5S
- **2-thread flatlock (RN)** 56
- Tiv rulat Mhread SZ
- 2•cusătură de acoperire (LN) 58
- **2-thread overlock (RN)** 59
- 3•pliuri de fir ctttoh 6Q

Instrucțiuni de siguranță

INFORMAȚII IMPORTANTE

Trebuie respectate întotdeauna măsurile de precauție, inclusiv următoarele:

Citiți toate instrucțiunile înainte de a utiliza acest aparat.

In general when the machine is not in use, it should be disconnected from the electricity supply.

2f\ PERICOL

Pentru a vă proteja împotriva șocurilor electrice:

1. Aparatul nu trebuie lăsat niciodată nesupravegheat când este conectat la priză.
2. Deconectați întotdeauna acest aparat de la priza electrică după utilizare și înainte de curățare.

Z. Radiație LED. A nu se privi direct cu instrumente optice. Produs LED de clasa 1M.

2|k AVERTISMENT!

Pentru a preveni arsurile, *rănile,* șocurile electrice sau vătămările corporale:

1. Utilizați acest aparat numai în scopurile descrise în prezentul manual. Utilizați numai accesoriile și piesele recomandate de producător.

Z. Nu permiteți utilizarea acestui aparat ca jucărie. Este necesară o atenție sporită atunci când acest aparat este utilizat de copii sau în apropierea acestora. Aparatul nu este destinat utilizării de către persoane (și copii) cu capacități fizice, senzoriale sau mentale reduse sau care nu au experiență și cunoștințe suficiente. Cu excepția cazului în care au primit supraveghere sau instrucțiuni privind utilizarea aparatului de la o persoană responsabilă pentru siguranța lor. Pentru a vă asigura că copiii nu se joacă cu aparatul, aceștia trebuie supravegheați.

Nu folosiți niciodată acest aparat dacă:

- cablul sau ștecherul sunt deteriorate,
- nu funcționează corespunzător,
- a fost scăzut pe jos sau deteriorat,
- a căzut în apă.

3. Returnați aparatul la BERNINA din zona dumneavoastră pentru verificare sau reparație.
4. Nu folosiți niciodată mașina dacă orificiile de aerisire sunt blocate. Mențineți orificiile de aerisire ale mașinii curate, fără acumulări de scame, praf și resturi de material.
5. Țineți degetele la distanță de toate piesele în mișcare. Este necesară o atenție specială în jurul acului de cusut și al cuțitului.
6. Nu introduceți niciodată obiecte în orice orificiu al mașinii.
7. Nu utilizați mașina în aer liber.
8. Nu folosiți mașina în locuri unde se utilizează produse sub formă de aerosoli (spray-uri) sau oxigen.
9. Nu trageți și nu împingeți materialul în timpul cusutului. Acest lucru poate duce la ruperea acului.
10. Opriți mașina •0• atunci când efectuați orice reglaje în zona acului, cum ar fi înfășurarea firului în ac, schimbarea acului, înfășurarea firului în buclator sau schimbarea piciorului presor
11. Deconectați întotdeauna mașina de la priza electrică atunci când scoateți capacele, când deschideți capacele pentru a ridica cuțitul sau pentru a înfila buclele, când lubrifiați sau când efectuați orice alte reglaje de întreținere menționate în manualul de instrucțiuni.
12. Nu folosiți ace îndoite.

1Z. Utilizați întotdeauna placa de cusătură originală BERNINA. O placă de cusătură necorespunzătoare poate provoca ruperea acului.

14. Această mașină este prevăzută cu izolație dublă (cu excepția SUA și Canadei). Utilizați numai piese de schimb originale. Consultați instrucțiunile privind întreținerea produselor cu izolație dublă.

Downloaded from www.Manualslib.com manual

Downloaded from www.Manualslib.com manual

ÎNTREȚINEREA PRODUSELOR CU IZOLAȚIE DUBLA

În cazul unui produs cu izolație dublă, sunt prevăzute două sisteme de izolație în locul împământării. Un produs cu izolație dublă nu este prevăzut cu niciun mijloc de împământare și nici nu trebuie adăugat un astfel de mijloc la produs. Întreținerea unui produs cu izolație dublă necesită o atenție deosebită și cunoașterea sistemului și trebuie efectuată numai de personal de service calificat. Piesele de schimb pentru un produs cu izolație dublă trebuie să fie identice cu piesele originale din produs. Un produs cu izolație dublă este marcat cu mențiunea: •Izolație dublă sau
•Izolație dublă•.

Un astfel de produs poate fi marcat și cu simbolul □.

RĂSPUNDERE

Nu se asumă nicio răspundere pentru eventualele daune care decurg din utilizarea necorespunzătoare a acestui aparat.

Acest aparat este destinat exclusiv uzului casnic.

Acest aparat respectă standardul european 2D04/10B/CE privind toleranța electromagnetică.

Protecția mediului

BERNINA se angajează să protejeze mediul. Ne străduim să reducem la minimum impactul asupra mediului al produselor noastre prin îmbunătățirea continuă a designului produselor și a tehnologiei noastre de fabricație.

Când mașina dvs. nu va mai fi utilizată, eliminați acest produs într-un mod responsabil din punct de vedere ecologic, în conformitate cu directiva națională. Nu aruncați acest produs împreună cu deșeurile menajere. În caz de îndoială, vă rugăm să contactați distribuitorul local BERNINA.

@f Dacă mașina este depozitată într-o încăpere rece, aceasta @ trebuie adusă într-o încăpere caldă cu aproximativ
o oră înainte de utilizare.

Vă rugăm să consultați cea mai recentă versiune a
manualului de instrucțiuni la www.bemina.com

PĂSTRAȚI ACESTE INSTRUCȚIUNI9 9AFEI

Downloaded from www.Manualslib.com manual

Downloaded from www.Manualslib.com manual

Instrucțiuni de citire

PERICOL!
Foarte important!
Risc de rănire!

Sfaturi și sugestii!

Eticheta nu se află întotdeauna în partea de sus a paginii, ci și la sfârșitul descrierii!

Sfat pentru utilizatorii modelului L 450
Toate imaginile prezintă modelul L460, cu excepția celor marcate în mod specific.
Funcționarea modelului L 450 este identică cu cea a modelului L 460, cu excepția cazurilor în care se specifică altfel.

Sfat pentru clienții din SUA
Maşinile de surfilat menționate în acest manual sunt denumite în mod obișnuit „sergers" în SUA.

Toate drepturile rezervate
Din motive tehnice și de îmbunătățire a produsului, caracteristicile, piesele și accesoriile mașinii pot fi supuse modificărilor și schimbărilor fără notificare prealabilă, în orice moment. Accesoriile incluse pot varia de la o țară la alta.

Downloaded fr www.Manualslib.com manu

Bine ați venit

Stimate client BERNINA

Vă felicităm pentru decizia de a achiziționa mașina de surfilat BERNINA!

Aceasta este fabricată la cele mai înalte standarde și sperăm că vă va oferi nenumărate momente de satisfacție în timpul cusutului. Fie că proiectul dumneavoastră implică confecționarea de haine, decorațiuni interioare sau chiar patchwork, prin tăiere, cusut și finisare într-o singură operațiune rapidă și fluidă, mașina de surfilat BERNINA va conferi lucrării dumneavoastră un aspect profesional.

Mașina dvs. de surfilat BERNINA L460 „L 450" este o mașină de surfilat cu 4, 3 și 2 fire, deosebit de potrivită pentru cusutul țesăturilor elastice și subțiri. Achiziționarea unei mașini de surfilat BERNINA nu numai că vă permite să efectuați aceste funcții de bază la perfecție, dar vă oferă, în plus, numeroase caracteristici exclusive BERNINA, care vă fac experiența de cusut și mai plăcută. În funcție de modelul ales, aceste funcții includ sistemul BERNINA Free-Hand, controlul electronic al motorului pentru o cusătură precisă, oprirea automată a acului și, nu în ultimul rând, sistemul brevetat „mtc" (Micro Thread Control).

Asigurați-vă că citiți cu atenție acest manual de instrucțiuni pentru a profita la maximum de toate aceste funcții. Dacă aveți nevoie de asistență suplimentară, vă recomandăm să vizitați distribuitorul BERNINA. Acesta vă pune la dispoziție și o gamă de accesorii opționale, care extind și mai mult domeniul de aplicare al mașinii dvs. de surfilat BERNINA. Vă urăm bun venit în familia BERNINA și vă dorim multe ore de lucru plăcut la overlocker și experiențe minunate de cusut cu modelele BERNINA L460 și L450.

Peter Horisberger, manager de produs.
BERNINA International AG — CH-8266 Steckborn, Elveția

Downloaded fr

Vedere frontală L 450 / L 460

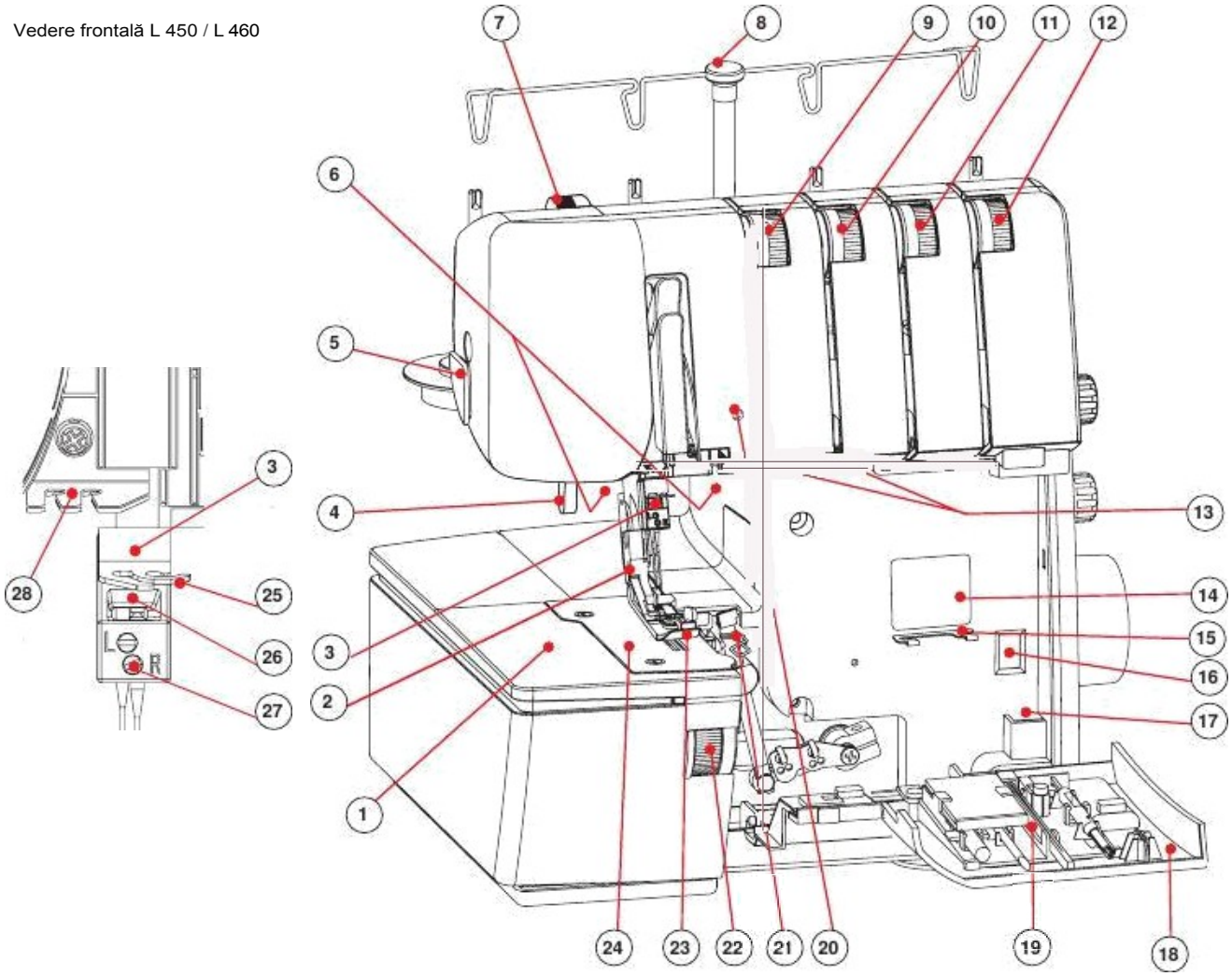

1 Povestea cusutului
2 Nivelul de eliberare a piciorului presor
3 Suport ac
4 Ridicător de picior presor
5 Tăietor de ață
6 Lampă dublă cu LED pentru cusut
7 Regulator de presiune pentru piciorul presor
8 Ghidaj retractabil pentru firul superior
9 Dispozitive de reglare a tensiunii firului (galbene)
10 Dispozitive de reglare a tensiunii firului (verde)
11 Trei reglaje ale tensiunii firului (albastru)
12 Reglarea tensiunii firului (roșu)
13 Ghidaj pentru fir
14 Tabel de înfilare
15 Ghidaj fir Buclator
16 Indicator de poziție a roții de mână
17 Suport ac
Regulator buclator
1B
19 Depozitarea accesoriilor
20 Indicator de siguranță
21 Looper superior
22 Cadran pentru lățimea de tăiere
23 Picior de presare
24 Placă de cusut
25 Ghidaj pentru fir Suport pentru ac
26 Fereastră de verificare a acului
27 Șurub de fixare
Ghidaj de fir 2B
29 Manetă de control al firului micro
30 Manetă de selectare a tivului rulat
31 Protector de tricot
32 Tăiere
33 Buclă inferioară
34 Pre-tensionare fir
35 Stabilizator Spoot
36 Suport fir
37 Cadran pentru lungimea cusăturii
38 Cadran diferențial
39 Comutator de alimentare
40 Alimentare. Priză pentru pedală de comandă
41 Roată de mână
42 Capacul buclatorului
43 Pârghie de introducere a firului în buclatorul inferior
44 KiJite pornit/oprit
45 Indicator de lățime de tăiere
46 Soclu de control al puterii
47 Priză pentru pedala de comandă
48 Priză pentru filtru K

Downloaded fi : www Manualslib com manu

maşinii

Downloaded fr : www.Manualslib.com manu

Vedere laterală L 450 / L460

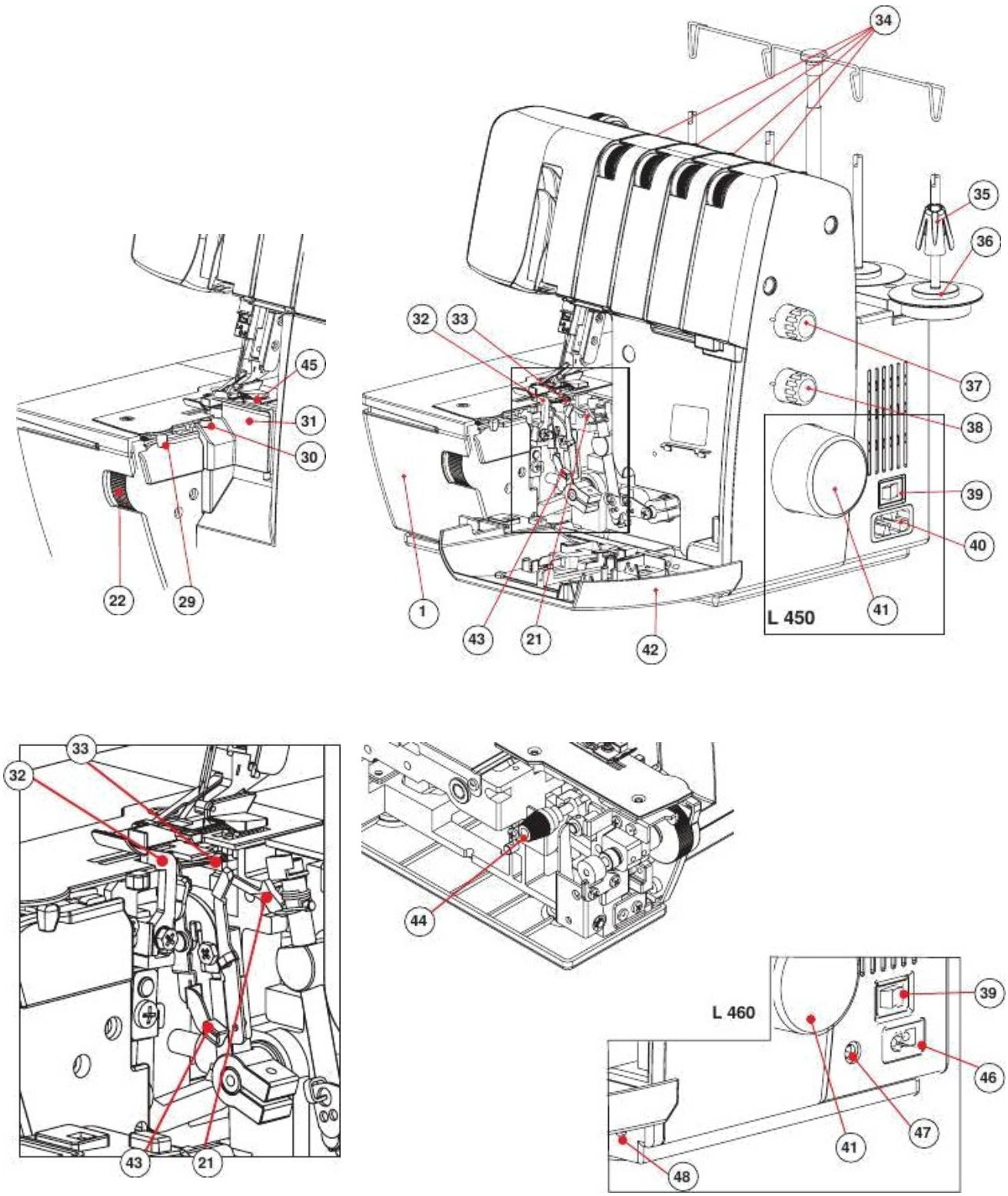

Dtz descărcat de pe www.blanuolsilb.com itiaiiuUx cicatrici la capătul acestuia

Accesoriu

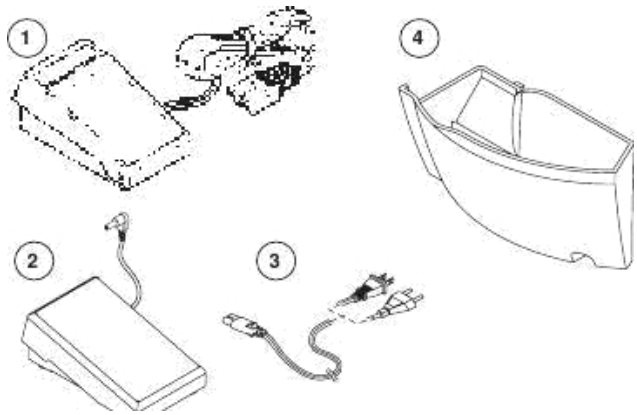

1 Comandă cu picior ." Cablu de alimentare ‹L 450\
Tipul YC-483N pentru 230 V sau YC 482E pentru 120 VJ
2 Comandă cu piciorul (L 460 - BERNINA tip LV I)
3 Cablu de alimentare IL 460;
4 Comutator de oprire

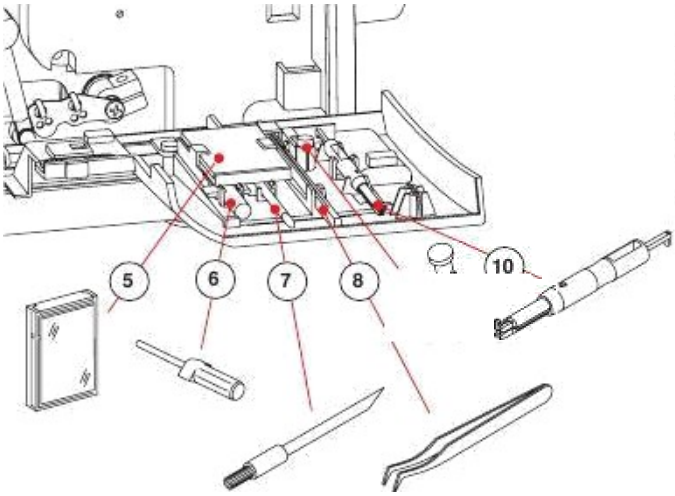

Compartiment de depozitare a accesoriilor în capacul dispozitivului de înfășurare

5 Set de ace I 30.705H (2x nr. 70, 3x nr. 80)
7 Șurubelniță hexagonală 1,5 mm}
8 Perie
9 Pensetă
Convertor pentru buclatorul superior
10 Dispozitiv de înfășurat ața ." - Dispozitiv de inserare

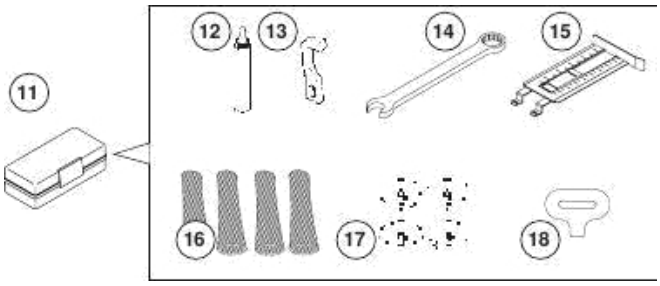

Alte accesorii

11 Cutie pentru accesorii
12 Lubrifiant
13 Ac de rezervă
14 Șurubelniță
15 Ghidaj de cusătură dreapta
16 Plasă pentru bobine ‹4x;
17 Capac pentru ață (4x\
18 Șurubelniță
19 Capac de praf
20 Lungime extensie ‹L 430 opțional)
21 Dispozitiv de ridicare a genunchilor (fFHS) IL 460

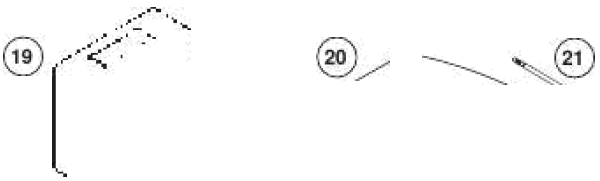

Downloaded from www.Manualslib.com

Prezentare generală a mașinii

Configurarea mașinii

Comandă cu pedală și cablu de alimentare

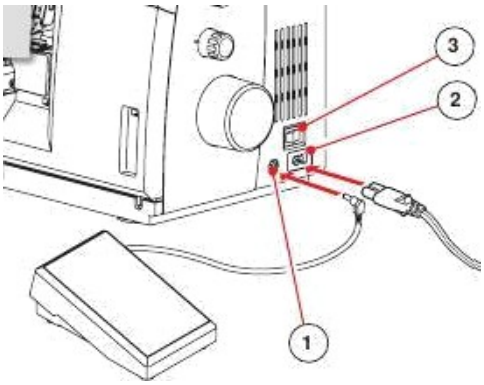

Conexiune pentru L460

- Introduceți mufa comenzii de la picior în prizele corespunzătoare [t1].
- Introduceți ștecherul cablului de alimentare în prizele corespunzătoare [t2].
- Comutatorul de alimentare {3j pornește și oprește mașina și lampa de cusut.

1 Priză pentru pedala de comandă!
2 Priză pentru comutatorul de alimentare
3 Comutator de alimentare

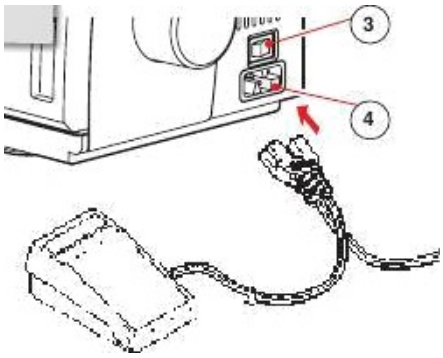

Conexiune pentru L 450

- Introduceți mufele cablului de alimentare al pedalei de comandă în prizele corespunzătoare t4i.
- Introduceți ștecherul de alimentare în priza de perete.
- Comutatorul de alimentare {3] pornește și oprește mașina și lampa de cusut.

3 Comutator de alimentare
4 Alimentare. Priza pentru pedala de comandă

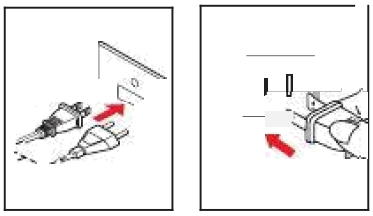

Informații privind ștecherul polarizat (numai pentru Canada și SUA)

Informații privind ștecherul polarizat (numai pentru Canada și SUA) Acest aparat are un ștecher polarizat (cu o lamă mai lată decât cealaltă). Acest ștecher se va potrivi într-o priză polarizată într-un singur sens, pentru a reduce riscul de electrocutare. Dacă ștecherul nu se potrivește complet în priză, întoarceți-l. Dacă tot nu se potrivește, contactați un electrician calificat pentru a instala o priză adecvată. Nu modificați ștecherul în niciun fel.

Recipientul pentru resturi

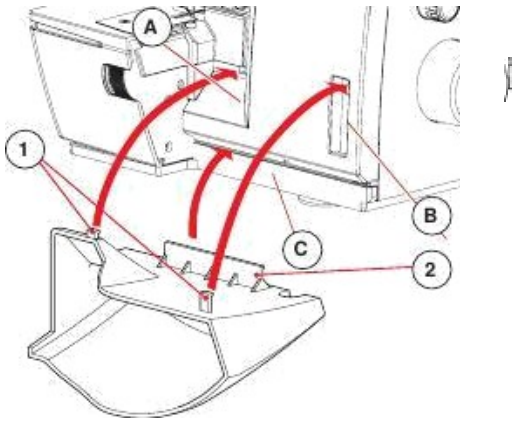

Asigurați-vă că capacul dispozitivului de buclare este închis **înainte de a ataşa coşul pentru resturi.**

Fixați coşul pentru resturi în orificiile de pe capacul dispozitivului de buclare. Acesta colectează resturile de material pe măsură ce coaseți. Astfel, zona de lucru rămâne curată și ordonată.

- Poziționați bara de corecție f2j în deschiderea ‹Ci. Introduceți t+zo oins (1] în deschiderile corespunzătoare ‹A,B; și lăsați-l să se fixeze în poziție.
- Când depozitați mașina, lăsați coşul pentru resturi fixat pentru a depozita pedala de comandă.

1 Ştifturi superioare
2 Ştift inferior

Downl :om www.Manualslib.com r:

Masa de extensie (L 450 opțională)

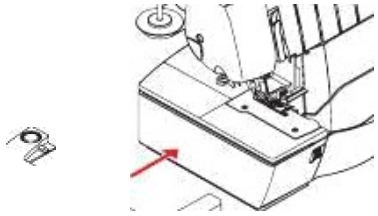

Masa de extensie oferă o suprafață de lucru mai mare pentru proiectele dvs. de cusut.

- Pentru a o fixa, glisați masa extensibilă din partea stângă pe orizontală de-a lungul canelurii până când se fixează.
- Pentru a o detașa, glisați masa spre partea stângă în timp ce apăsați butonul de eliberare situat în partea din spate masă.

1 Buton de eliberare

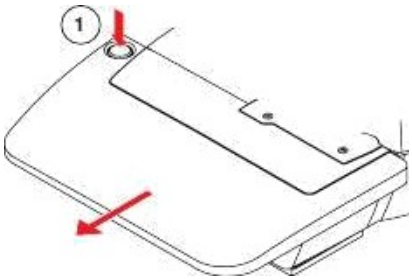

Ghidaj retractabil pentru firul superior

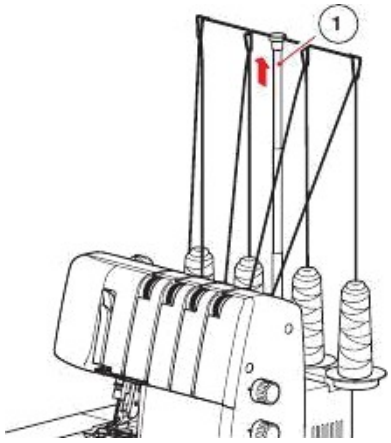

- Trageți în sus suportul retractabil pentru fir până la capăt, rotindu-l ușor până când cei doi pini de poziționare se fixează. Astfel, ghidajul pentru fir va fi aliniat paralel cu suportul pentru fir.
- Asigurați-vă că partea inferioară a tijei de susținere telescopice este extrasă complet din carcasă pentru a obține înălțimea optimă.
- Atunci când depozitați mașina de surfilat, baza suportului retractabil al roții de antrenare poate fi împinsă înapoi în carcasă.
- Pentru transport, ghidajele de fir mențin bobinele de fir în poziție prin coborârea suportului, așa cum este ilustrat.

1 Ghidaj de fir

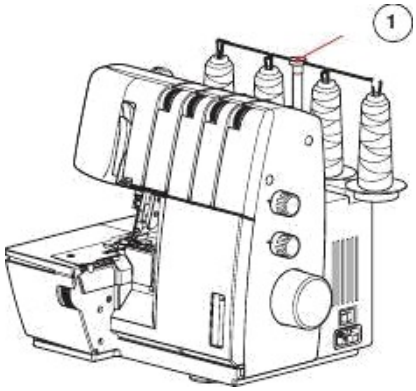

Downl :om www.Manualslib.com r:

Configurarea
mașinii

Stabilizator de bobină

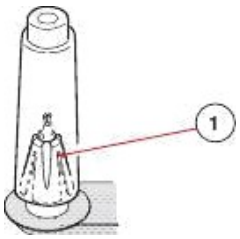

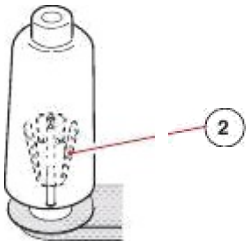

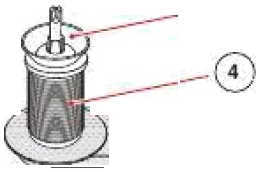

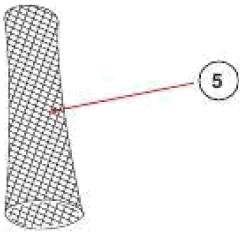

Stabilizator de bobină pentru conuri
În cazul conurilor mici, stabilizatorul de bobină {I} se utilizează cu capătul îngust orientat în sus. În cazul conurilor mari, stabilizatorul de bobină {2i} se utilizează cu capătul îngust orientat în jos.

Capace pentru bobine de uz casnic
Pentru bobinele de tip standard, utilizați capacul de bobină „3/".

Plasă pentru bobină
Firele din poliester sau nailon voluminoase se desfac în timpul derulării. Pentru a asigura o alimentare uniformă a acestor fire, trageți plasa pentru bobină peste bobină.

1 Conuri mici de fir Stabilizator de bobină
2 Con mare cu stabilizatorul bobinei în poziție inversă
3 Capac pentru bobină
4 Bobină de fir
5 Plasă pentru bobină

Downl :om www Manualslib com r:

Instrucțiuni de utilizare

Elemente de comandă

Comutator de alimentare

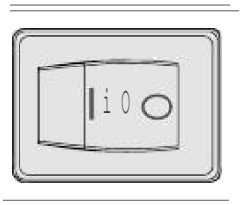

Întrerupătorul de alimentare controlează atât alimentarea mașinii, cât și lumina de cusut. Când lăsați mașina nesupravegheată sau când efectuați operațiuni de întreținere, opriți mașina și scoateți cablul de alimentare din priza de perete.

Capacul buclatorului

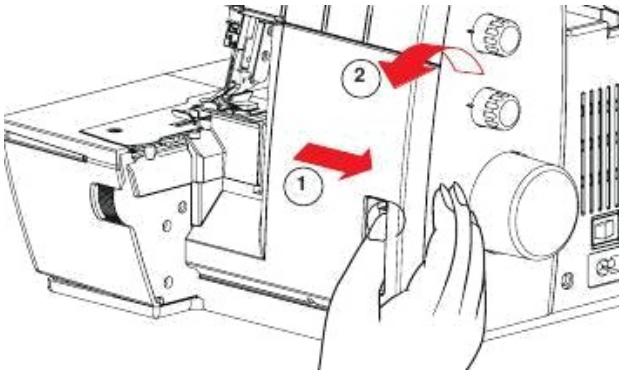

- Pentru a deschide capacul looperului, trageți-l spre dreapta și rabatați-l în jos.
- Pentru a închide capacul looperului, rabatați-l în sus și împingeți-l spre stânga. Se blochează automat.

Coșul de resturi trebuie îndepărtat înainte de deschiderea capacului looperului.

Masa de cusut

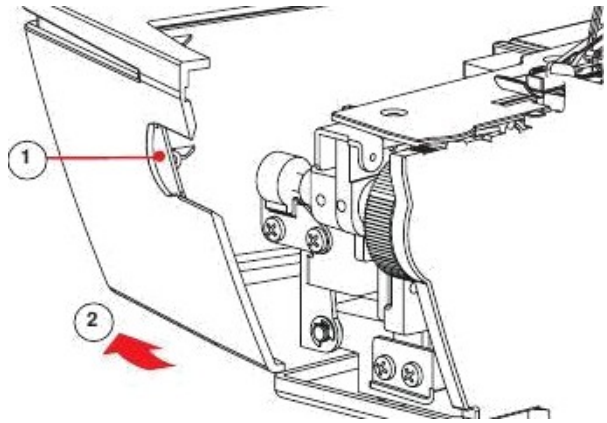

- Pentru a deschide masa de cusut, țineți mânerul situat lângă indicatorul de lățime de tăiere (1) și împingeți-l spre stânga (2).
- Pentru a închide masa de cusut, rotiți-o spre dreapta până când se blochează.

1 Mânerul mesei de cusut
2 Deschiderea mesei de cusut

Downloaded fi : www.Manualsfib.com manu

Pedața de comandă

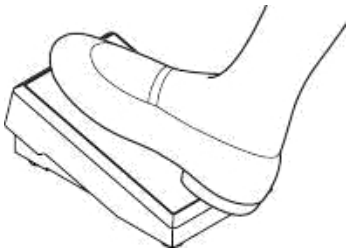

- Presiunea exercitată asupra pedalei reglează viteza de cusut.

Ridicare/coborâre ac (L 460)



După terminarea cusutului, acul se oprește întotdeauna în poziția cea mai înaltă.

- Reglați poziția sus/jos a acului apăsând călcâiul înapoi pe pedala de comandă

LED de siguranță L460

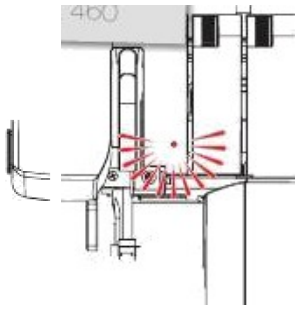

Când LED-ul de siguranță *este* aprins, mașina nu va funcționa.

Cauze și măsuri!

Capacul dispozitivului de prindere a firului este deschis.

- Asigurați-vă că capacul looperului este închis corespunzător.

Masa de cusut este deschisă.

- Asigurați-vă că masa de cusut este închisă corespunzător.

- Piciorul presor este ridicat
  - Asigurați-vă că piciorul presor este coborât corespunzător. Nu ridicați piciorul presor în timp ce mașina este în funcțiune.

În cazul unei supraîncălziri, motorul se va opri, iar LED-ul de siguranță va clipi.

Opriți mașina timp de 10–15 minute pentru a se răci. După aceea, puteți continua să coaseți.

Downloaded fi : www.Manualslib.com manu

Volantul și fereastra indicatoare a poziției volantului

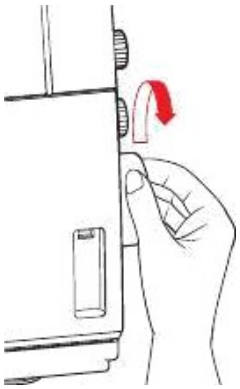

- Roata de mână se rotește în sens invers acelor de ceasornic.
- Deschideți capacul dispozitivului de înfășurare a firului pentru a verifica indicatorul de poziție al roții de mână. Apoi, reglați roata de mână în poziția de înfășurare a firului.
  La modelul L 460, acul se oprește automat în poziția de înfilare după pornire.

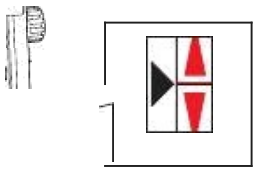

- Acul și bucla se află în poziția de înfilare (sus) atunci când bara roșie de pe roata de mână este aliniată cu triunghiul negru din indicatorul de poziție al roții de mână.



Dispozitiv de ridicare a piciorului presor în două trepte cu ridicare frontală a piciorului

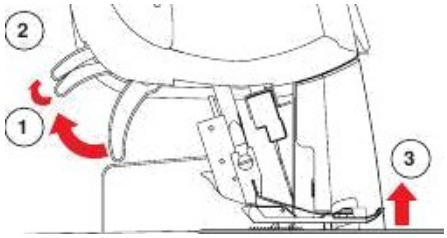

- Pentru a ridica piciorul presor, împingeți în sus dispozitivul de ridicare a piciorului presor până când se blochează (1
- Apăsați dispozitivul de ridicare a piciorului presor chiar mai departe (2) pentru o ridicare suplimentară a piciorului presor și
  pentru a ridica vârful piciorului din față.

Imediat ce piciorul presor este ridicat, discurile de tensionare a firului se eliberează automat și permit înfilarea în siguranță a firului.

1 Poziția 1 a dispozitivului de ridicare
2 Poziția 1 a dispozitivului de ridicare
3 De la ridicarea completă

Schimbarea piciorului presor

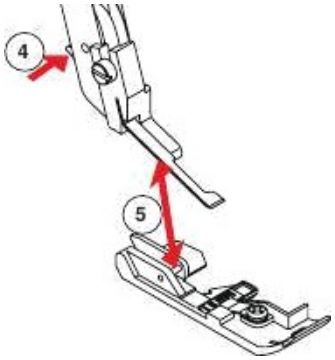

Asigurați-vă că acul se află în poziția cea mai înaltă.

- Ridicați piciorul presor.
- Apăsați maneta de eliberare a piciorului presor {4} pentru a elibera piciorul presor și a-l îndepărta
- Pentru a monta piciorul, așezați-l sub ax.
  Canelura din ax trebuie să se alinieze exact cu știftul piciorului presor (5).
- Coborâți tija, iar piciorul presor se va fixa.

Downloaded fr t www Manualslib com manu

Sistemul FNS (Free Hand System) L 460

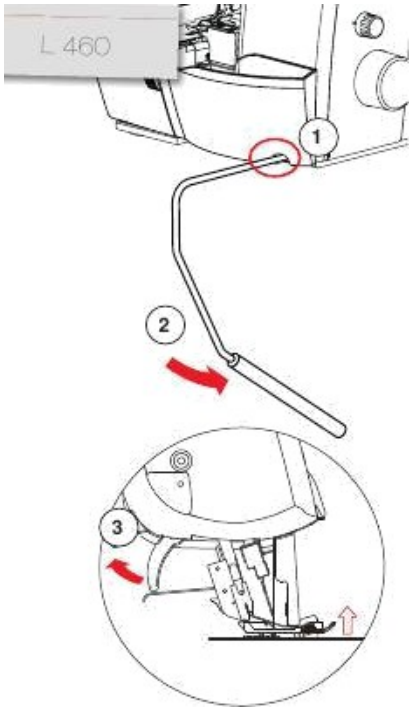

Maneta sistemului „Free Hand" permite ridicarea piciorului presor fără a folosi mâinile.

- Introduceți maneta FHS în conexiunea FHS (1).
- Apăsarea manetei FHS spre dreapta cu genunchiul (2) ridică piciorul presor.
- Dacă piciorul presor a fost ridicat cu ajutorul dispozitivului de ridicare a piciorului presor (3), acesta poate fi coborât cu ajutorul manetei acționate cu genunchiul, apăsând-o complet spre dreapta și eliberând-o încet

p Poziția laterală a manetei acționate cu genunchiul poate fi ajustată ușor de către un magazin specializat BERNINA.

1 Mufă pentru pârghia de genunchi
2 Direcția de acționare
3 Ridicarea piciorului presor

Schimbarea acului

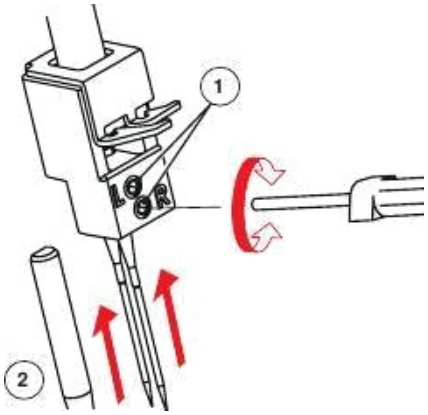



- Coborâți piciorul presor.
- Ridicați bara acului în poziția cea mai înaltă, rotind roata de mână în sens invers acelor de ceasornic.
- Slăbiți șurubul de fixare a acului și scoateți acul. Pentru *aceasta,* folosiți șurubelnița hexagonală de 1,5 mm care se găsește în capacul buclatorului.
- Introduceți acul nou (cu partea plată orientată spre spate) în suportul pentru ac și împingeți-l până la capăt până la capăt. Folosiți fereastra de verificare a acului (3) pentru a verifica poziția acului.
- Strângeți șurubul de fixare.

1 Șuruburi de fixare
2 Ac (cu partea plată spre spate)
3 Fereastră de verificare a acului

Utilizați acele din sistemul 130.705H. „Acul și firul", consultați pagina 18.

Downloaded fi : www Manualslib com manu

Invertor de ace







Pentru a manipula acul în mod convenabil, utilizați dispozitivul de înfilat acul „" -dispozitiv de inserare, care se găsește în compartimentul de depozitare a accesoriilor.

- Glisați dispozitivul de inserare a acului peste ac înainte de a slăbi șurubului *de fixare,* evitați scăparea acului.
- Noul ac este menținut în poziție de dispozitivul de inserare a acului în timp ce introducerea și strângerea șurubului.

Dispozitiv de înfășurare a firului în ac













Înfilarea acului

A Tija MeraJ în dispozitivul de înfășurare în formă de Y

B Țineți dispozitivul de înfășurare a firului pe ac cu marcajul în formă de triunghi orientat în sus și ghidați firul pe orizontală prin fanta în formă de Y.

C În timp ce trageți ușor de capătul firului, împingeți vârful dispozitivului de înfilat acul pe tija acului și începeți să-l glisați în jos. Atenție! Împingeți dispozitivul de înfilat doar ușor spre ac, pentru a nu deteriora tija metalică.

D Când ajunge la ochiul acului, împingeți astfel încât tija metalică să alunece prin ochi, luând firul cu ea.

E Prin retragerea lentă a dispozitivului de înfășurat ața, se va forma o buclă de ață în spatele acului.

F Trageți capătul firului complet prin *ochiul* acului și așezați capătul firului sub piciorul presor.

Suport pentru ac





În suportul practic pentru ace puteți depozita temporar acele în cazul în care *se* utilizează doar unul dintre ele sau dacă sunt introduse ace speciale.

Downloaded fr : www Manualslib com manu

Cuțit

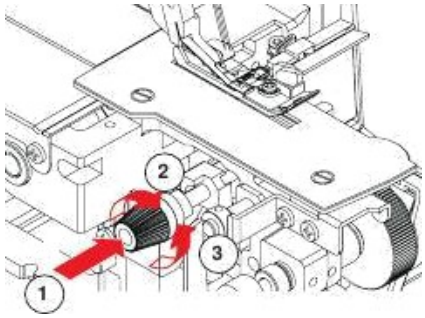

Dezactivarea cuțitului

- Deschideți masa de cusut IIJe și capacul buclatorului.
- Apăsați butonul de activare/dezactivare a cuțitului ‹1) și rotiți-l în sensul acelor de ceasornic (2) până când cuțitul se blochează în poziția inferioară.
- Închideți masa de cusut și capacul buclatorului.

Activarea cuțitului

- Deschideți masa de cusut și capacul buclatorului.
- Apăsați butonul de activare a cuțitului (1) și rotiți-l în sens invers acelor de ceasornic (2) până când cuțitul se fixează în poziția superioară.
- Închideți masa de cusut și capacul buclatorului.

p Când lucrați cu cuțitul coborât, asigurați-vă că marginea materialului nu este mai lată decât lățimea de tăiere selectată. În caz contrar, bucla superioară și acul pot fi deteriorate.

Tăietor de ață

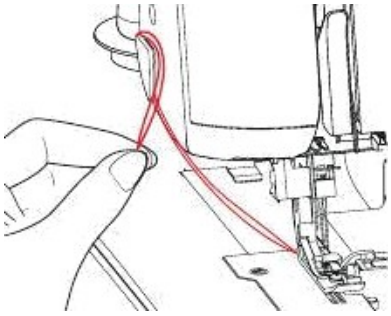

- După terminarea cusăturii, aduceți firul în sus și trageți-l peste dispozitivul de tăiere, de la spate spre față.
- Trageți firul în jos pentru a-l tăia.
- Lanțul de fir va fi prins în dispozitivul de tăiere a firului, fiind astfel pregătit pentru următoarea bucată de material.

Ghidaj de cusătură dreapta







- Deschideți masa de cusut.
- Fixați ghidajul de cusătură reglând cele două cârlige de pe partea dreaptă la locul de cusătură, apoi împingeți ghidajul de cusătură în jos spre stânga.
- Glisarea țesăturii de-a lungul părții drepte a ghidajului asigură o distanță constantă față de marginea nefinisată a țesăturii.
- Decupajul {3) din centrul barei inferioare de fixare indică poziția acului stâng. Sunt prevăzute scale în mm (1) și în inci (2).

1 Scara în mm
2 Scara în inci
3 Decupaj

Downloaded fr : www Manualslib com manu

Ac și fir

Ac

Această mașină de surfilat *este* prevăzută pentru a utiliza ace din sistemul 130.705H (ace standard de uz casnic, echivalente cu HAxt din sistemul 15x1 Hj).
Pentru aplicații standard, utilizați ace universale de dimensiunile nr. 70-90 (echivalente cu 10-14 în SUA).
Pentru tricoturi fine sau țesături elastice delicate, folosiți ace cu vârf rotund de dimensiune medie 130.705 H-S sau echivalente SUK cu HAx ISP, JM2 sau ELx705).

Starea acului



Acele trebuie să fie în stare perfectă pentru a obține cele mai bune rezultate la cusut. Vă rugăm să verificați acele înainte de fiecare proiect de cusut. Acele defecte nu numai că pot deteriora proiectul de cusut, dar pot deteriora și mașina de cusut.

Acele nu trebuie să fie:
A îndoite sau strâmbe
B deteriorate sau tocite
C să aibă vârfuri cârligate

Tabelul acelor, firelor și aplicațiilor

Ață	Este necesar ca	Unde	Aplicație
Fir universal pentru balustrade 120,2 (poliester)	70-90	Ace și bucle	Pentru toate cusăturile de overlock
Fir de cusut din poliester	80-90	Ace și bucle	Cusătură în toate tipurile de țesături
Poliester filat		Numai pentru buclătoare	Finisarea marginilor
Fire groase (fWooly Nylon)		Numai pentru buclătoare	Cusături moi la tricotaje. Articole rulate
Brodură, fire de cusut și decorative		Numai pentru buclătoare	Finisarea marginilor. Tivuri rulate, flatlocM

Downloaded fi : www Manualslib com manu

Asortarea acului și a firului

Țesătura utilizată determină grosimea firului și, în consecință, dimensiunea acului. La cusut, firul *este trecut* prin canelura lungă a acului. Dacă acul este prea subțire, firul nu se potrivește în canelură și se vor omite cusături. Ace nr. 70 - 90 la mașina de surfilat.

Alegerea firului

Firele de cusut și firele speciale pentru mașini de surfilat sunt fabricate într-o mare varietate de tipuri, grosimi și combinații de fibre. Merită să investiți în fire de bună calitate pentru a obține rezultate perfecte la cusut. Firele decorative, special concepute pentru mașinile de surfilat (disponibile sub formă de conuri sau bobine), pot fi achiziționate aproape oriunde. Atunci când se utilizează aceste fire speciale pe mașina de surfilat, se recomandă respectarea următoarelor indicații!

- Achiziționați fire pe conuri sau bobine care sunt produse exclusiv pentru mașinile de surfilat.
- Folosiți întotdeauna bobine normale în combinație cu capacele pentru bobine (din cutia de accesorii).
- Folosiți fire decorative numai în bobine. Firul trebuie să treacă ușor și fără probleme prin ghidajul de fir și prin ochiul buclatorului

– Cu cât firul este mai gros, cu atât lungimea cusăturii este mai mare (3-4). Cu cât firul este mai gros, cu atât tensiunile sunt mai slabe.

- Se recomandă să începeți să coaseți la viteza minimă
- Coaseți încet atunci când utilizați fire decorative.

- Trageți ușor lanțul de ață spre spate atunci când începeți să coaseți. Testați întotdeauna ațele decorative înainte de a începe să coaseți proiectul. BERNINA recomandă utilizarea unor ațe de înaltă calitate, precum Mertler Seracor®, Serafloc®, Sera1ene®, Poly Sheens și Isacord.

Rețineți că firele din buclă vor consuma de aproximativ 6-10 ori mai mult decât cantitatea de fir utilizată în ace.

Downloaded fi : www Manualslib com manu

Reglarea și setarea

Lungimea cusăturii

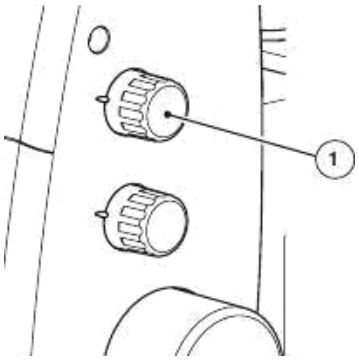

Rotiți butonul de reglare a lungimii cusăturii până când se obține lungimea dorită. Cu cât valoarea este mai mare, cu atât cusătura este mai lungă. Lungimea cusăturii este reglabilă în mod continuu și poate fi ajustată între 0,8 și 4,0 mm, chiar și în timpul coaserii. Reglajele pot fi efectuate în timpul coaserii.

1 Butonul de reglare a lungimii cusăturii

Lățimea tăieturii

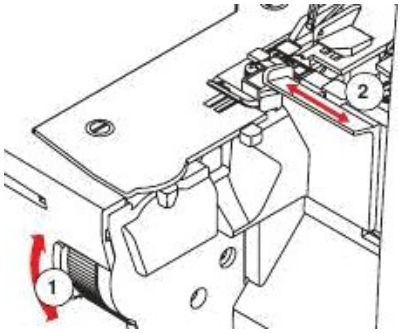

Poziția cuțitului și, în consecință, lățimea de tăiere rezultată pot fi reglate între 3 și 9 mm prin rotirea butonului de reglare a lățimii de tăiere situat în partea din față a mesei de cusut. Lățimea de tăiere setată este afișată pe indicatorul de lățime de tăiere (f2). Scala indică distanța dintre cuțit și acul din stânga (5–9 mm). Distanța până la acul din dreapta este cu 2 mm mai mică.

- Rotiți butonul Idie în sus
  - pentru a mări lățimea de tăiere.
- Rotiți butonul în jos
  - pentru a reduce lățimea de tăiere.

1 Butonul de reglare a lățimii de tăiere
2 Indicatorul lățimii de tăiere

Folosiți cusături largi pe țesăturile cu țesătură rară, iar cusături mai mici pe țesăturile dense.

Suspendarea cuțitului

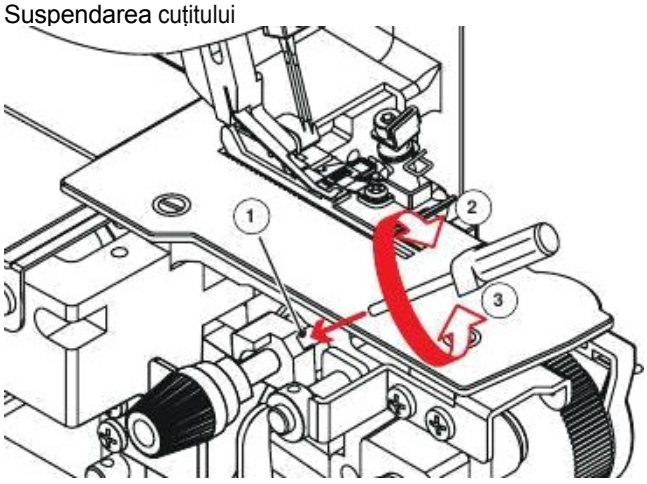

Pe această mașină poate fi prelucrată o gamă largă de țesături. Atunci când coaseți țesături foarte grele sau mai multe straturi de țesătură, se recomandă fixarea mecanismului de suspendare a cuțitului după cum urmează!

- Deschideți masa de cusut și strângeți șurubul de reglare f2) (1t folosind șurubelnița hexagonală furnizată în compartimentul pentru accesorii.
- Înainte de a regla lățimea de tăiere, slăbiți din nou șurubul cu aproximativ 1'"4 de rotație {3. În caz contrar, materialul s-ar putea să nu fie tăiat corespunzător.

În configurația din fabrică, acest șurub *este slăbit.*

1 Șurub de blocare
2 Blocare
3 Eliberare

20ooo›o›‹o o›‹o,‹O x, c‹oo ›o›c x‹x‹w‹o›‹o o›‹o‹e›xw‹o o,‹O,co
Downloaded fi : www Manualslib com manu

mtc YTtread control (Idicro Thread Control)

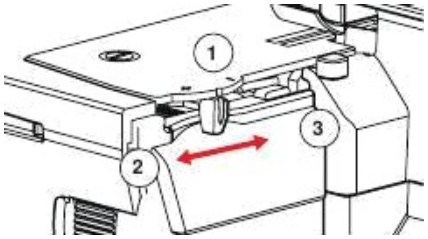



Această mașină *este* echipată cu funcția brevetată de reglare fină mtc.

mtc permite controlul ușor al cantității de fir de surfilare de-a lungul marginii țesăturii.

Începeți întotdeauna din poziția neutră (centru) atunci când introduceți firul în mașină pentru o nouă configurație *a cusăturii*. După ce s-a găsit echilibrul tensiunii firului, cantitatea de fir de surfilare poate fi reglată fin cu ajutorul sistemului de control al firului mtc.

» Dacă firul este prea strâns și materialul se ondulează (A), deplasați comanda de reglare a firului MTC în direcția „+" (‹+) (2).

• Dacă firul de la margine este slăbit {B), deplasați comanda firului MTC spre ac în direcția (-) minus (3).

1 Poziția neutră (canelura de pe ac este aliniată cu crestătura de pe placa de cusătură›
2 comanda firului mtc (+) plus
3 Comanda firului MTC (-) minus

MTC este cel mai eficient în intervalul 6 - 8 (indicator de lățime de tăiere). Cu poziția cuțitului 5 - 6, reglarea în direcția (-) minus este limitată. Cu poziția cuțitului 8 - 9, reglarea în direcția (+) *plus* este limitată. Funcționarea MTC nu este garantată la lungimi de cusătură mai mari de

Presiunea piciorului presor

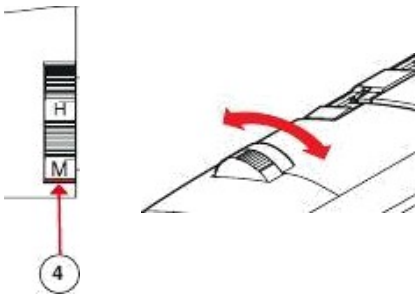

Pentru o utilizare ușoară, reglați presiunea piciorului presor numai cu butonul de reglare coborât.

Pentru majoritatea proiectelor de cusut, presiunea piciorului presor poate fi lăsată la setarea standard M

• Dacă este necesară reglarea, rotiți regulatorul de presiune al piciorului presor.

XH	Foarte mare
H	Ridicată
M	Mediu (standard)
L	Ușor
XL	Extra ușor

Downloaded fr m www Manualslib com manu

Reglarea avansului diferențial

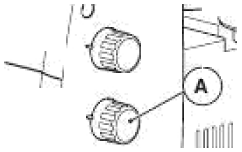



O
O
O O
07

Mașina este prevăzută cu două dinți de transport care se mișcă independent. Dinții de transport pot fi reglați unul față de celălalt pentru a transporta materialul uniform și pentru a preveni formarea de cute sau ondulații nedorite. Chiar și în timpul coaserii, dinții de transport pot fi reglați în mod continuu.

Reglarea se poate efectua în intervalul de la 0,7 (efect de întindere) la 2 (efect de strângere). Începeți cu selectorul în poziția neutră (=1i.

Setați raportul de diferențial dorit folosind butonul de reglare a diferențialului!

setare	Enect
	Gathering
1.i'	Semnalizare
	Neutral, no effect (Standard)
0,7	Stretching

Colectare

Alimentare diferențială 1 - 2

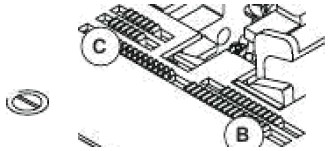

Transportorul din față (B) produce o dâră mai lungă decât transportorul din spate (C).

Astfel, se asigură alimentarea cu o cantitate mai mare de material sub piciorul de presare, evitându-se astfel ondularea nedorită.

Această setare poate fi utilizată și pentru a strânge materialele în mod intenționat.

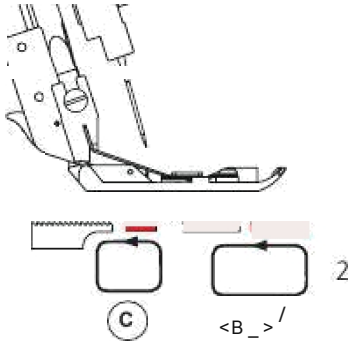

întindere

Alimentare diferențială 0,T - 1

Transportorul din față (B) efectuează o cursă mai scurtă decât transportorul din spate (C).

Astfel, materialul de sub piciorul de presare este întins uniform, evitându-se astfel formarea de cute nedorite.

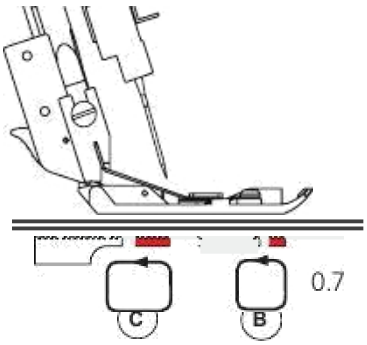

Downloaded fi

www.Manualslib.com

Prezentare generală a mașinii de cusut

ÿt itrh			Setarea grosimii firului				Configurarea lUachiiJe				
Stitch	Practica decorative stitches	Stitch pattern	Left needle	Right needle	Upper looper	Lower looper	Rolled	Upper	Cutting	Stitch lengtl	Differential feed
1	4-thread overlock		4	4	4	4	▲		6	2,5	1
2	super stretch		4,5	4		3	▲		6	2,5	1
3	3-thread overlock		4		4	4	▲		6	2,5	
4	3-thread overlock			3,5	4	4	▲		6	2,5	
5	3-thread flatlock		1,5		3,5	7	▲		6,5	2,5	1
6	3-thread flatlock right Needle			2,5	4	7	▲		7	2,5	
7	3-thread narrow seam			4	4	4,5	▽		7	2	
8	3-thread rolled hem			3,5	4	7,5	▽		5	1	
9	2-thread overlock wrapped overlock left needle		5		-	3	▲		6	2,5	1
10	2-thread overlock wrapped overlock right			6.5		3.5	▲		6	Z.S	
11	2-thread flatlock left needle		2		-	4	▲		6,5	2,5	1
12	2-thread flatlock right needle			2		4	▲		6	2.5	
13	2-thread rolled hem			4	–	4	▽		5	1	1
14	2-thread overlock		2			4	▲		6	2.5	
15	2-thread overlock right needle			2		4,5	▲		6	2,5	1
30	3-thread picot stitch			3.5	3.5	6.5	▽		6	2.5	1

hre ding S in

Th basic v n vary dep ateria * "

Filetarea – Informații generale

Pregătirea filetării

- Opriți mașina (comutatorul de alimentare în poziția „0").
- Aliniați ghidajul firului paralel cu suportul de fir.
- Deschideți capacul looperului.
- Dacă doriți, deschideți masa de cusut și dezactivați cuțitul apăsând și rotind butonul de activare a cuțitului până când acesta se fixează.
- Ridicați acele! Rotiți roata de mână în sens invers acelor de ceasornic până când marcajul roșu este centrat în fereastra indicatoare de poziție a roții de mână. La modelul L 460, roata de mână se oprește automat în această poziție după terminarea cusutului.
- Setați comutatorul în poziția neutră.
- Ridicați piciorul presor. Tensiunea superioară este eliberată.

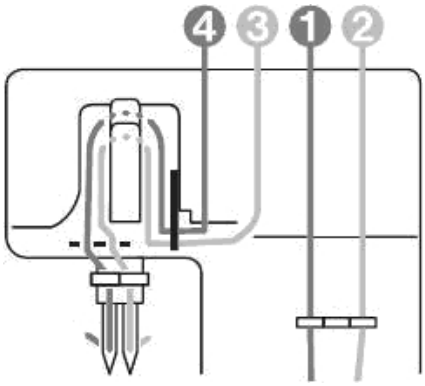

Înfilați mașina cu atenție și în ordinea indicată în paginile următoare. Pentru a obține un rezultat bun la cusut, este important să urmați ordinea descrisă și indicată în tabelul de citire (punctele colorate 1 — 4) din mașină.

Ajutoare pentru înfilare

- Diagrame colorate ale cusăturilor în anexa acestui manual.
- Traseele firului marcate cu culori pe mașină.
- Tabelul de înfilare din mașină.
- Accesorii pentru înfășurarea firului.

După înfilare

- Reactivați cuțitul (dacă a fost dezactivat).
- Închideți masa de cusut și capacul buclatorului.
- Porniți mașina.
- Coborâți piciorul presor.

Pre-tensionarea firului

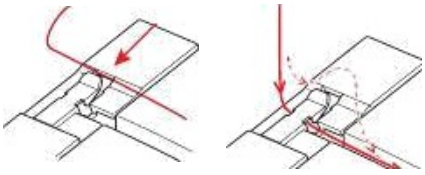

Dispozitivele de pretensionare a firului se află în partea superioară a mașinii. Acestea sunt marcate cu culori și sunt ușor de introdus. Țineți firul cu ambele mâini și introduceți-l în ghidajul corespunzător din partea dreaptă. Apoi trageți ușor spre față, asigurându-vă că firul este bine fixat în cârligele de pretensionare.

Înlocuirea bobinelor de fir

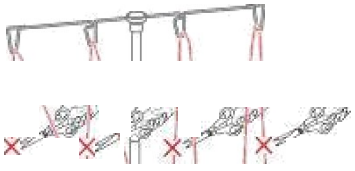

- Tăiați firele existente lângă bobine și înlocuiți conurile.
- Legați capetele de bobinele noi.
- Ridicați piciorul presor pentru a elibera tensiunea.
- Tăiați firele de ac deasupra ochiului acului și trageți cu grijă firele de ac prin ac.
- Trageți cu grijă lanțul de fire, astfel încât firele de buclă să fie trase până când noua culoare să treacă prin ochiurile buclatorului.
- La final, reintroduceți firul în ochiul acului și coborâți piciorul presor.

Downloaded from www.Manualslib.com

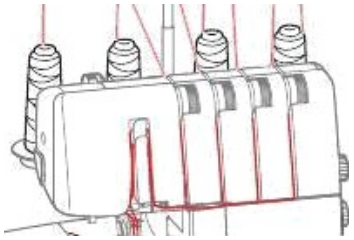

Înfășurarea aței și cusutul

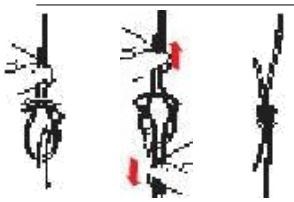

Acele se pot deteriora atunci când se încearcă trecerea nodurilor prin ochiul acului.

Downloaded from www.Manualslib.com

Overlock cu 4/3 fire (cusăturile nr. 1, 3-8, 3D)

Înfilarea buclatorului superior (albastru)

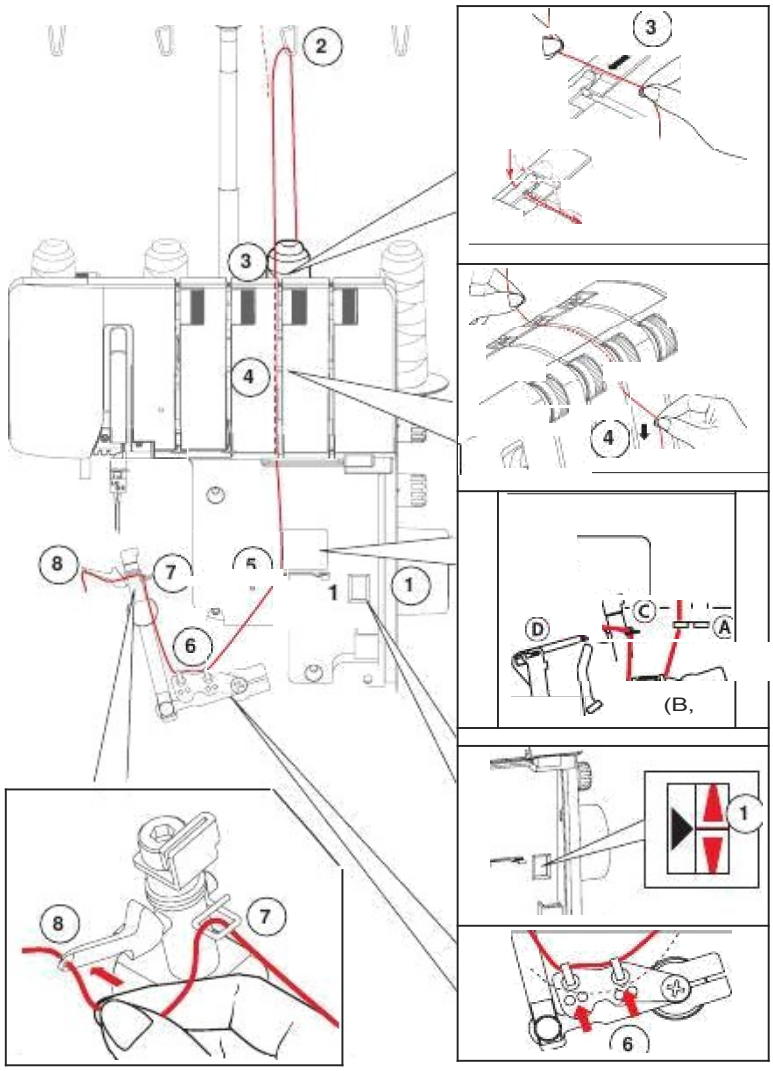

- Pregătiți mașina pentru înfilare. „Înfilarea – Informații generale”, vezi pagina 24.
- Asigurați-vă că roata de mână se află în poziția de înfilare [Fereastra indicatoare a poziției roții de mână/ (t)] și că piciorul presor este ridicat.
- Introduceți firul din spate prin ghidajele de fir {2).
- Treceți firul prin dispozitivul de pretensionare f3J.
- Trageți firul prin dispozitivul de tensionare f4\.
- Introduceți firul în ghidajele de fir ‹5\ și (6\.
- Treceți firul prin ghidajul de fir din sârmă situat deasupra buclatorului superior {7), apoi prin ochiul buclatorului superior ‹8/.
- Trageți firul aproximativ 10 cm (4”) spre spate și așezați-l sub piciorul presor.

Tensiunea firului se eliberează atunci când piciorul presor este ridicat.

Downloaded from www.Manualslib.com

Înfilarea buclatorului inferior (roșu)

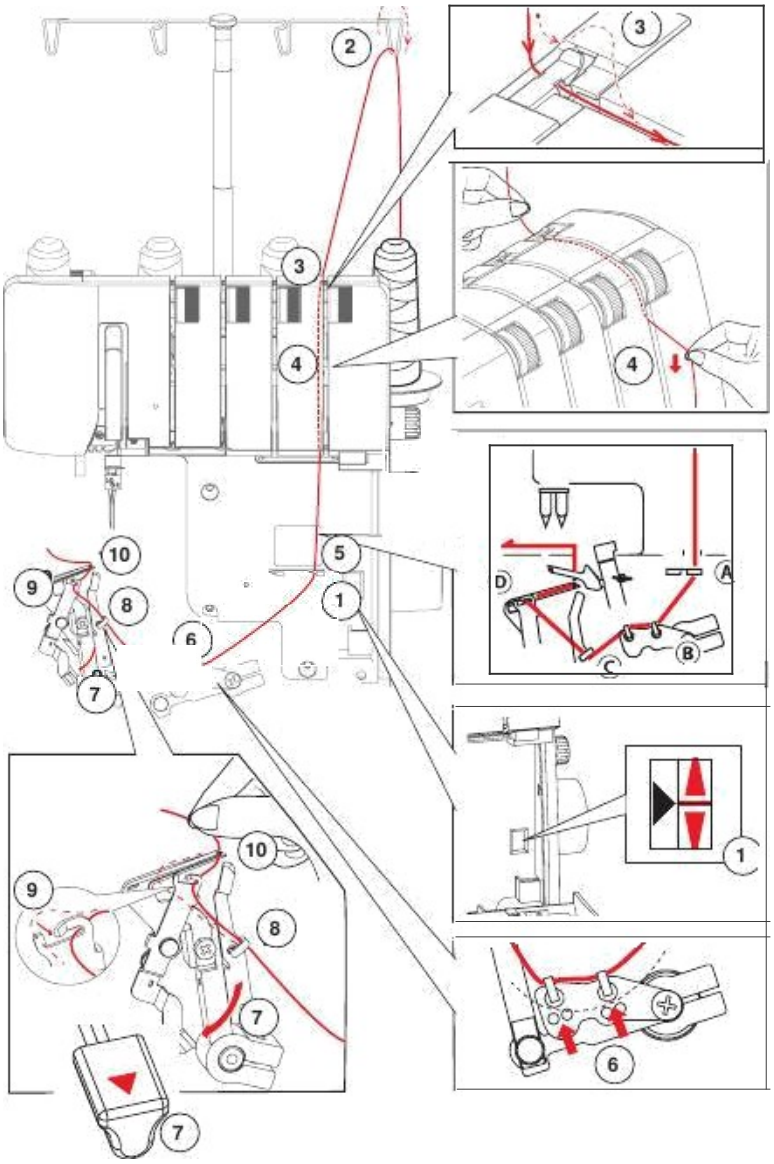

- Pregătiți mașina pentru înfilare. ‹„Înfilarea – Informații generale", a se vedea pagina 24;i.
- Asigurați-vă că roata de mână se află în poziția de înfilare [Fereastra de indicare a poziției roții de mână/ (1)] și că piciorul presor este ridicat.
- Introduceți firul din spate prin ghidajul de fir (2).
- Treceți firul prin dispozitivul de pretensionare ‹3}.
- Trageți firul prin dispozitivul *de tensionare* (4).
- Introduceți firul în ghidajele de fir ‹5) și t6\.
- Apăsați în jos pârghia inferioară de introducere a firului ‹7\.
- Treceți firul prin ghidajele de fir de pe bucla inferioară IB) și f9).
- Treceți firul prin ochiul looperului inferior {10).
- Trageți aproximativ 10 cm (4") de fir în spate și așezați-l sub piciorul presor.
- Maneta dispozitivului de înfășurare a firului Lo+her Looper Threader este readusă în poziția inițială prin rotirea roții de mână.

Downloaded from www.Manualslib.com

Introducerea firului în acul din dreapta (verde)

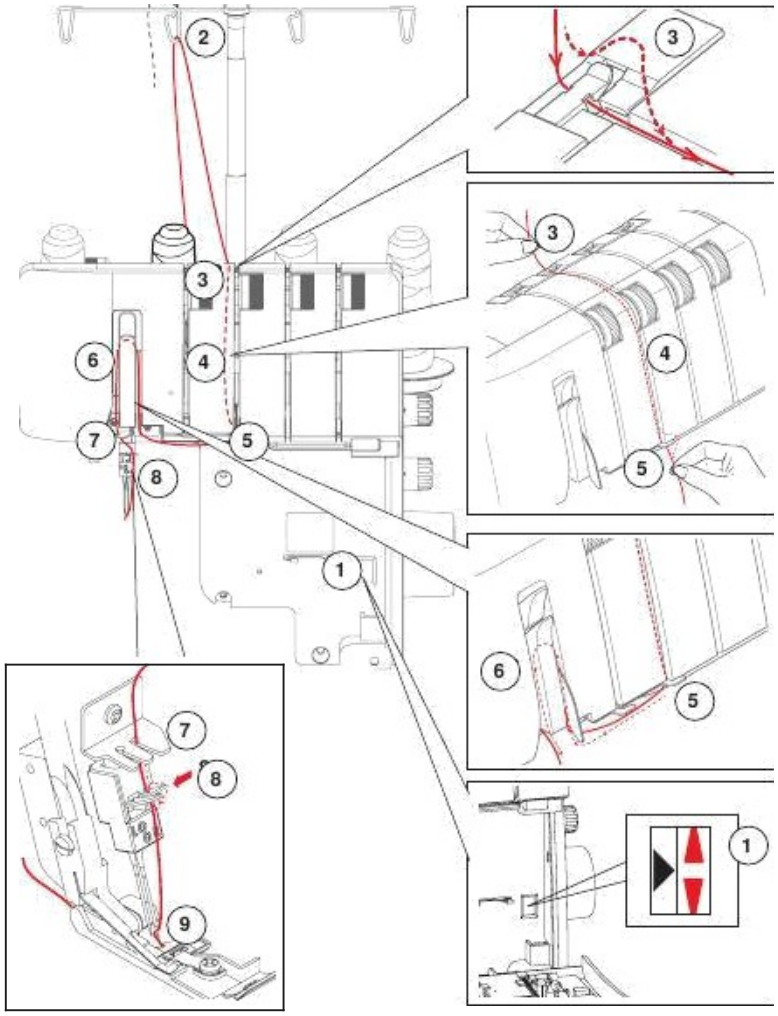

- Pregătiţi maşina pentru introducerea firului. („Introducerea firului – Informaţii generale", a se vedea pagina 24).
- Asiguraţi-vă că roata de mână se află în poziţia de înfilare (fereastra indicatoare a poziţiei roţii de mână) (t) şi că piciorul presor este ridicat.
- Treceţi firul din spate prin ghidajele de fir {2).
- Treceţi firul prin dispozitivul de pretensionare (3).
- Trageţi firul prin dispozitivul de tensionare (4).
- Trageţi firul prin ghidajul de fir (5)
- Continuaţi să introduceţi firul în fanta inferioară a pârghiei de preluare (6) şi prin fanta din dreapta a ghidajului de fir (7).
- În cele din urmă, treceţi firul prin fanta din dreapta a ghidajului de fir al suportului de ac (8).
- Treceţi firul prin ochiul acului din dreapta (9\.
- Trageţi aproximativ 10 cm (4") de aţă spre spate şi aşezaţi-o sub piciorul presor.

Downloaded fi : www Manualslib com manu

Înfilarea acului din stânga (galben)

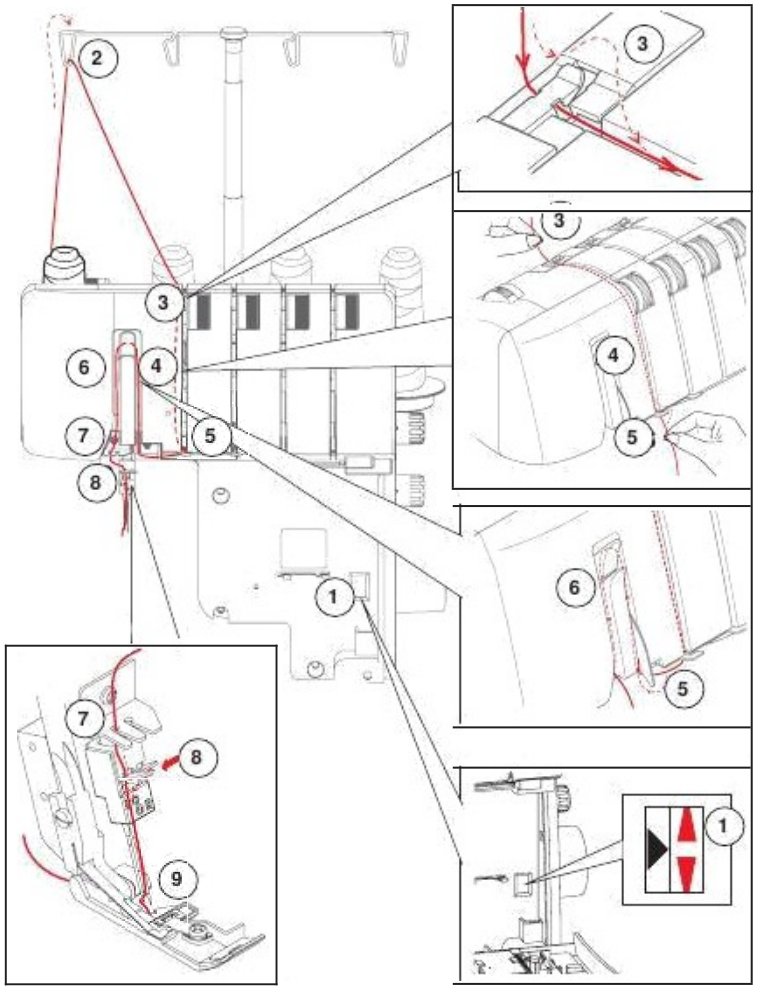

- Pregătiți mașina pentru înfilare. „Înfilarea – Informații generale”, vezi pagina 24;i.
- Asigurați-vă că roata de mână se află în poziția de înfilare [Fereastra indicatoare a poziției roții de mână] (t) și că piciorul presor este ridicat.
- Introduceți firul din spate prin ghidajele de fir {2).
- Treceți firul prin dispozitivul de pretensionare {3J}.
- Trageți firul prin dispozitivul de tensionare a firului f4\.
- Trageți firul prin ghidajul de fir

- Continuați să introduceți firul în fanta pârghiei inferioare de ridicare {6} și prin fanta din stânga a ghidajului de fir {f7}.
- În final, treceți firul prin fanta din stânga a ghidajului de fir al suportului de ac {8}.
- Treceți firul prin ochiul stâng al acului ‹9i.
- Trageți aproximativ 10 cm (4”) de ață spre spate și așezați-o sub piciorul presor.

„Cusătură de probă” – vezi pagina 31

Downloaded from www.Manualslib.com r:

Overlock cu 3 fire

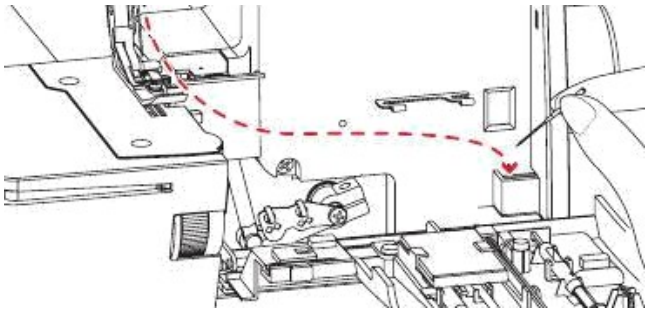

Prin înfilarea acului din stânga se obține o lățime a cusăturii de 5-9 mm. Prin înfilarea acului din dreapta se obține o lățime a cusăturii de 3-7 mm.

- Depozitați acul care nu este utilizat în suportul pentru ace din spatele capacului buclatorului.
- Procedura de înfilare este aceeași ca la mașina de surfilat cu 4 fire. Lăsați neînfilat fie acul stâng, fie acul drept, după caz.

Convertor pentru bucla superioară (cusăturile 2, 9-15)

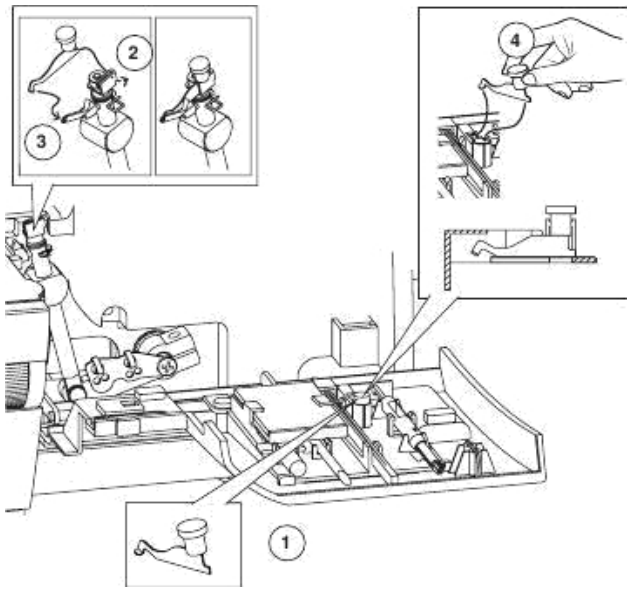

Cusăturile super-elastice cu 3 fire sau cusăturile overlock cu 2 fire pot fi realizate urmând instrucțiunile de înfilare. „Prezentare generală a cusăturilor", consultați pagina 23.
În această situație, bucla superioară (albastră) nu este înfășurată cu fir, ci acoperită.

Looperul inferior (‹roșu›) și acul (acele) corespunzător(e) trebuie înfilate.

- Pregătiți mașina pentru înfilare. „Înfilare – Informații generale", consultați pagina 24.
- Asigurați-vă că roata de mână se află în poziția de înfilare (ferestrele indicatoare ale poziției roții de mână (I)) și că piciorul presor este

- Scoateți acul din dreapta și folosiți acul din stânga sau invers, în funcție de forma de cusătură pe care ați ales-o.
- Scoateți convertorul buclatorului superior din locul său de depozitare din capacul buclatorului (1).
- Atașați convertorul la bucla superioară (2).
- Introduceți capătul cârligului în orificiul buclatorului.
- Când nu mai utilizați convertorul buclatorului superior, puneți-l în locul de depozitare din capacul looperului (4J.

1 Adaptor pentru buclatorul superior
2 Etapa 1 de montare a adaptorului pentru bucla superioară.
3 Montarea convertorului pentru bucla superioară – pasul 2.
4 Depozitarea convertorului buclatorului superior

Downloaded fi : www Manualslib com manu

Cusătură îngustă, tiv rulat și cusătură picot (cusăturile 7, 8, 13, 10)

fir recomandat

	Cusătură îngustă cu 3 fire	Tiv rulat cu 3 fire	Tiv rulat cu 2 fire
Ață pentru ac	Poliester, nailon, mătase Nr. 50-100	nailon nr. 100	
Buclă superioară	Poliester, nailon, mătase nr. 50-100, nailon în vrac (mai puțin elastic)	Nailon grosier	
Looper inferior		{mai puțin elastic}	

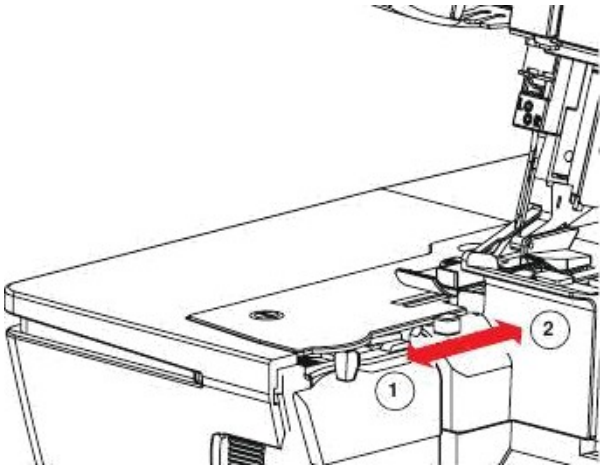

Cusăturile înguste și tivurile rulate sunt ideale pentru utilizarea pe materiale subțiri, cum ar fi crepul georget, crepul de chine, mătasea etc.
De asemenea, se poate realiza o cusătură picot, în special pe materiale fine.
Aceste cusături nu sunt potrivite pentru țesături rigide și materiale groase.

Reglarea tensiunii firului „ folosind funcția!
„Prezentare generală a cusăturilor" – a se vedea pagina 23.
.Convertoare a bucla superioară {Cusături 2. 9-15i, consultați pagina 29.

- Trageți maneta de selectare a articolelor rulate spre utilizator.
- Reglați lungimea cusăturii la 0,8-1 mm pentru tivuri rulate sau cusături înguste și la 2,5-4,0 pentru cusătura picot.

1 Maneta de selectare a tivului rulat este activată.
2 Dezactivați maneta de selectare a tivului rulat.

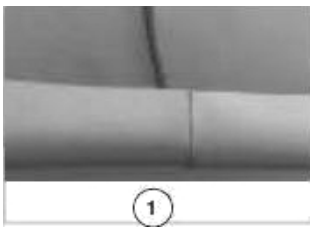

După terminare, împingeți maneta de selectare a tivului rulat înapoi f2).



1 Cusătură îngustă
2 Tiv rulat
3 Cusătură picot

Downloaded fi : www Manualslib com manu

Cusătură de probă

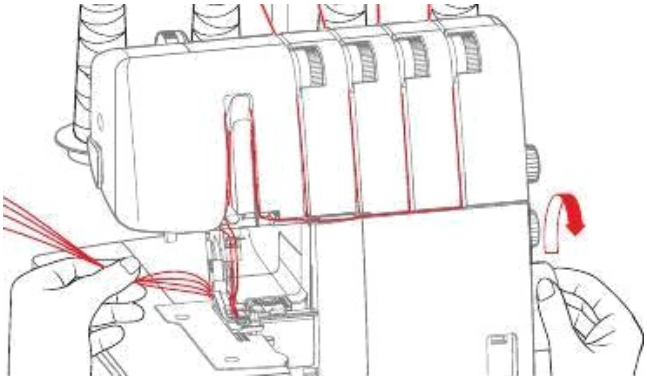

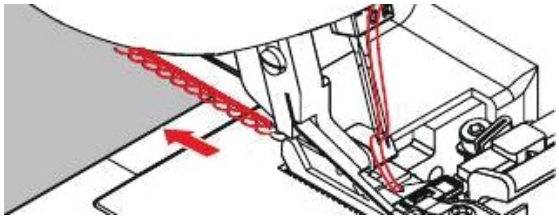

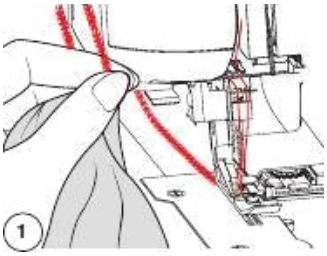

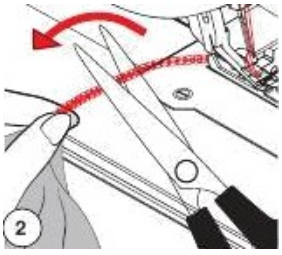

Numărul maxim de MateriaJ-uri permise pentru proiectul dvs. este 6
min.

După finalizarea înfilării, utilizați o bucată de rezervă din același material care va fi folosit pentru cusut și efectuați o cusătură de probă.

- Presetați tensiunea de bază a firului, poziția manetei de selectare a tivului rulat, lățimea de tăiere, lungimea cusăturii, avansul diferențial și convertorul buclelor superioare, după cum este necesar. „Prezentare generală a cusăturilor”, consultați pagina 23

+ Trageți toate firele din spatele piciorului presor. Spre stânga.

- Coborâți piciorul presor.
- Rotiți rotița de mână de câteva ori în sens invers acelor de ceasornic pentru a verifica dacă se formează un lanț.
- Așezați materialul de testare sub partea din față a piciorului presor (în cazul majorității materialelor, acest lucru se poate face atunci când piciorul presor este coborât) și coaseți încet.
- Ghidați ușor materialul pe măsură ce mașina îl avansează automat. automat.
- Verificați forma cusăturii și optimizați-o dacă este necesar. În funcție de rezultat, reglați următoarele setări!

– Reglarea tensiunilor firului – a se vedea pagina 32
– .mtc Controlul firului {Micro Thread Control}” – consultați pagina 21
– .Presiunea piciorului presor” – consultați pagina 21
– .Reglarea avansului diferențial” – consultați pagina 22
– .Lățimea de tăiere” – consultați pagina 20
– .Lungimea cusăturii” – vezi pagina 20

- La capătul materialului, continuați să rulați mașina la viteză redusă, trăgând ușor materialul spre spate, până când se formează un lanț suplimentar de cusături fără material.
- Trageți firele din spate peste dispozitivul de tăiere a firelor (11) sau tăiați-le cu foarfeca (2).

Downloaded fr : www.Manualslib.com manu

Reglarea tensiunii firelor

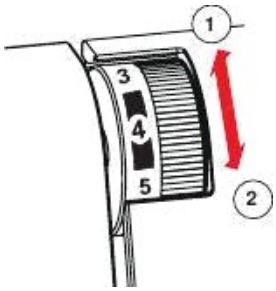

Tensiunea firului poate fi modificată pentru fiecare fir prin intermediul dispozitivului de reglare a tensiunii firului

- Răsucirea butonului în sus mărește tensiunea.
- Răsucirea butonului în jos scade tensiunea.

1 Creșterea tensiunii
2 Reducerea tensiunii

Mașină de surfilat cu 4/3 fire

Tensiune echilibrată a firului

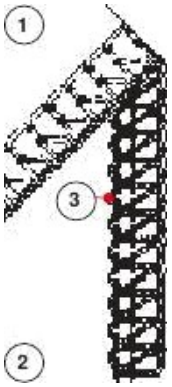

Firul de la buclatorul superior este tras în direcția greșită.

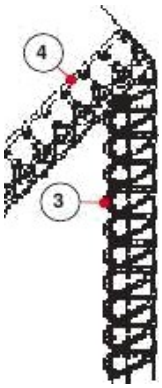

Măriți tensiunea firului de buclă superior și/sau reduceți tensiunea firului de la bucla inferioară

Firul buclatorului inferior este tras spre partea dreaptă.

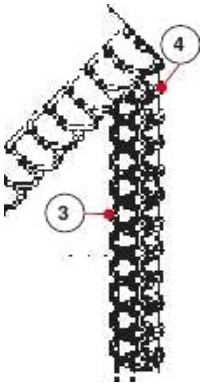

Măriți tensiunea firului de buclă inferior și/sau reduceți tensiunea firului de buclă superior

Firul acului stâng este slăbit și vizibil partea greșită a țesăturii.



Măriți firului de pe acul stâng din dreapta și... sau reduceți tensiunea unuia sau, respectiv, a ambelor fire .

Firul acului din dreapta este slăbit și vizibil pe pe partea din spate a țesăturii.

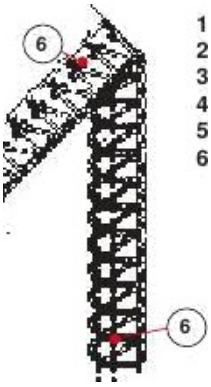

Măriți tensiunea a firului de pe acul a firului de ac.

1 Fața interioară a țesăturii
2 Fața exterioară a țesăturii
3 Firul superior al buclelor
4 Firul inferior al buclelor Firul acului stâng
5 Firul acului din dreapta
6

Downloaded from www.Manualslib.com r

Exemple de cusături

Fixarea unei cusături

1

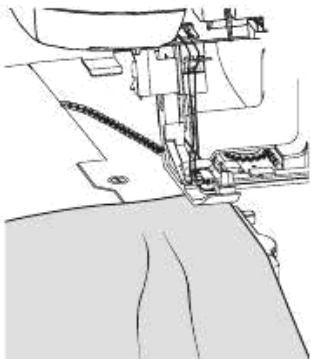

2

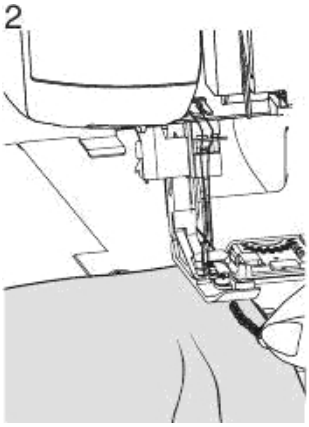

3

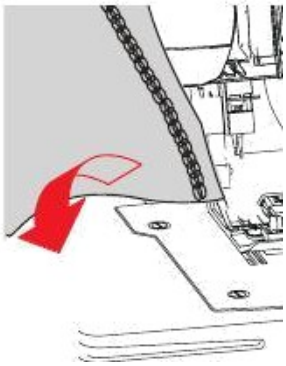

4



5

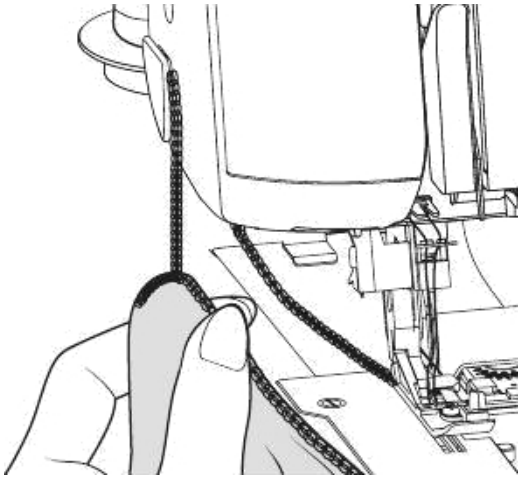

începutul cusăturii

- Coaseți pentru a forma un lanț de 4 cm (1).
- Poziționați materialul și coaseți o cusătură.
- Coborâți acul.
- Ridicați piciorul presor.
- Trageți ușor lanțul de ață spre stânga și așezați-l în față, sub piciorul presor.
- Coborâți piciorul presor.
- Coaseți peste lanțul de ață (2).
- După aproximativ 2 cm (1"), tăiați surplusul.

L460

- Reglați poziția sus-jos a acului coborând călcâiul înapoi pe pedala de control.

capătul cusăturii

- Coaseți până la capătul cusăturii.
- Ridicați acul.
- Ridicați piciorul presor.
- Trageți cu grijă lucrarea spre spate.
- Întoarceți cusătura și așezați-o sub piciorul presor {3), astfel încât acele să pătrundă în material odată cu prima cusătură.
- Coborâți piciorul presor.
- Coaseți cu grijă peste cusăturile anterioare (fără a tăia; pe o lungime de aproximativ 2-3 cm/1,5").
- Întoarceți piesa spre stânga și coaseți un lanț suplimentar de fire (nu în țesătură). f4\
- Trageți lanțul de fire din spate peste tăietorul de fire (5).

Downloaded fi : www Manualslib com manu

Fixarea lanțului de fire

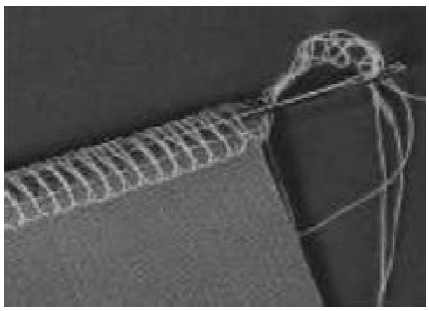

- Lăsați un lanț de 12 cm la începutul și la sfârșitul cusăturii, astfel încât acesta să poată fi legat cu un nod sau tras prin primele câteva cusături cu ajutorul unui ac de cusut.

Desfacerea cusăturilor

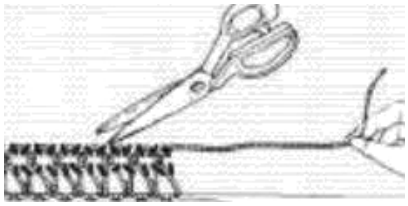

Pentru a îndepărta cusăturile deja realizate, tăiați firul de ac la intervale regulate și trageți firul (firele) de la buclă.

Cusutul colțurilor

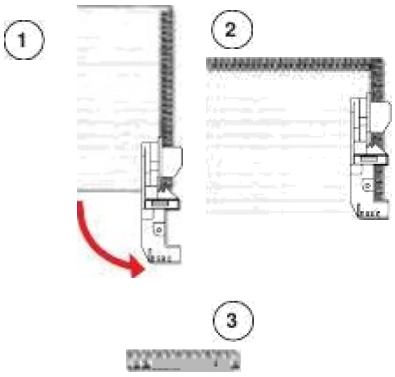

1 Când ajungeți la marginea țesăturii, opriți cusutul (cu acul ridicat).

2 Ridicați piciorul presor și trageți ușor de lanțul de ață, astfel încât zona de cusătură să fie eliberată. Întoarceți materialul, coborâți piciorul presor și începeți să coaseți în noua direc-

.

3 Când efectuați simultan surfilarea și tăierea, tăiați țesătura de-a lungul noii linii de cusătură la aproximativ 1 5".'3 cm în fața colțului.

Downloaded fi t www Manualslib com manu

Efecte decorative

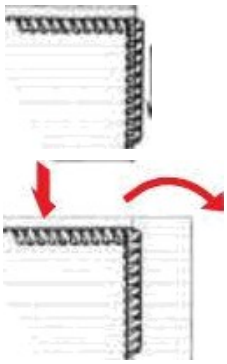

Pe lângă surfilarea obișnuită, această mașină poate fi utilizată și pentru o serie de aplicații decorative, cum ar fi cusăturile de suprafață, cusăturile cap la cap, pliurile cu ace sau realizarea de panglici decorative.

Cusături decorative de suprafață

— folosind doar două fire sau trei fire (cusătură plată)

Îndoiți materialul de-a lungul liniei pe care urmează să o coaseți și efectuați o cusătură overlock peste marginea îndoită, având grijă să nu tăiați în pliu. Dezactivați cuțitul.

Desfaceți materialul, trageți capetele firelor spre partea inferioară și călcați-le pentru a le aplatiza.

Pentru un efect decorativ, utilizați fir decorativ sau fir de broderie în buclele mașinii.

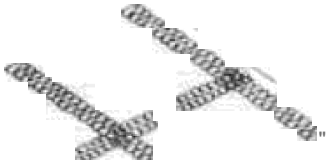

Cusături cap la cap

— folosind doar două fire sau trei fire (flatlock)

Așezați două bucăți de țesătură cu fața spre interior una lângă cealaltă și coaseți cu overlock de-a lungul marginii. Desfaceți și călcați.

Folosind țesături și fire de culori diferite, se poate obține un efect plăcut de „patchwork".

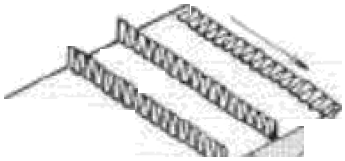

Pliuri cu ace

— folosind trei fire

Îndoiți materialul de-a lungul unei linii pe care doriți să o pliați cu ace și coaseți de-a lungul marginii îndoite, având grijă să nu tăiați în marginea îndoită a materialului. Opriți acul. Trageți capetele firelor spre partea inferioară și călcați cu fierul de călcat.



Realizarea panglicilor decorative

— folosind trei fire

Cusăți cu mașina de surfilat peste un șnur sau o panglică, ținând-o cu grijă cu ambele mâini, având grijă să nu tăiați marginea. Dezactivați cuțitul.

Utilizarea piciorului pentru cusături ascunse facilitează realizarea cusăturilor decorative.
Când se utilizează ață mai groasă, eliberați tensiunea aței din buclă și reglați lungimea cusăturii.

Alte sfaturi practice privind cusutul pot fi găsite în manualul BERNINA Overlook.

Downloaded from www.Manualslib.com

Aplicații ale transportului diferențial



Alimentarea diferențială
Transportul diferențial f1) este conceput, pe de o parte, pentru a preveni încrețirea sau ondularea nedorită, iar, pe de altă parte, pentru a permite strângerea intenționată a cusăturilor ‹ 1). Este optim pentru cusături fără ondulații în țesăturile tricotate.

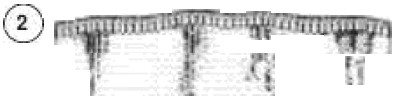

Încrețituri nedorite
Încrețiturile nedorite {2) pot apărea la țesăturile țesute sau transparente. Pentru a obține cusături fără încrețituri, setați butonul de alimentare diferențială între 0,7 și 1.

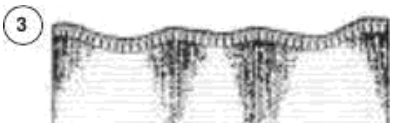

Ondulări nedorite
În cazul țesăturilor tricotate sau elastice pot apărea ondulații nedorite (3). Pentru a obține cusături fără ondulații, reglați butonul de alimentare diferențială între 1 și 2.



Strângerea
Avansul diferențial facilitează strângerea ‹4} țesăturilor ușoare. Utilizați-l pentru talie, capetele mânecilor , la baza mânecilor și la volane etc.
Setați butonul de alimentare diferențială între 1,5 și 2 pentru a obține cel mai bun efect de strângere.

1 Cusături fără încrețituri sau ondulații
2 Încrețituri nedorite
3 Ondulări nedorite
4 Strângere

2 $ Reglarea exactă depinde de grosimea și elasticitatea țesăturii.
Lungimea cusăturii poate influența setarea. Cu cât cusăturile sunt mai lungi, cu atât mai mult pentru materialul de țesătură.
Efectuați întotdeauna o probă cu o bucată din aceeași țesătură care urmează să fie utilizată.

„Reglarea avansului diferențial”, consultați pagina 22

Cusutul cu cordon / bandă

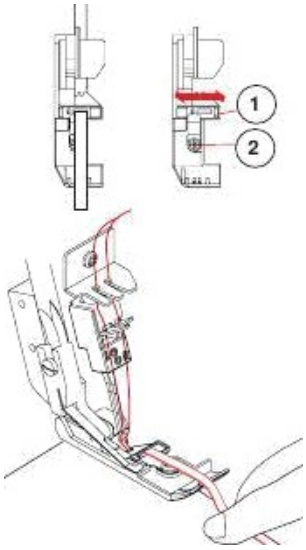

Piciorul presor standard este echipat cu un ghidaj pentru bandă. Se poate coase o bandă în cusăturile de la umăr sau laterale ale articolelor de îmbrăcăminte confecționate din tricot sau țesături elastice, astfel încât să se evite deformarea acestora.

Se pot coase panglici cu o lățime de până la 4,0 mm.

Folosiți șurubelnița hexagonală pentru a glisa placa de ghidare a benzii în funcție de dimensiunea benzii sau a cordonului.
Nu este necesar să slăbiți șurubul de prindere.

1 Glisarea plăcii de ghidare a benzii.
2 Șurub de prindere

Downloaded fi : www Manualslib com manu

Întreținere

> Asigurați-vă că ștecherul de alimentare este deconectat de la priza principală atunci când efectuați lucrări de întreținere.

Înlocuirea cuțitului superior

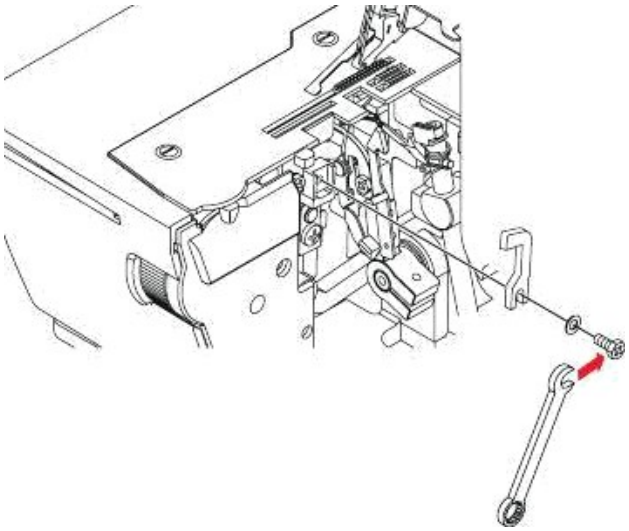

Când cuțitul superior se tocește, înlocuiți-l după cum urmează: în setul de accesorii se găsește un cuțit de rezervă.

- Deschideți capacul dispozitivului de tăiere.
- Scoateți șurubul cu cheia și detașați cuțitul superior.
- Fixați lama nouă și strângeți ușor șurubul pentru a fixa lama superioară.
- Aduceți cuțitul superior în poziția inițială.
- Reglați brațul de coborâre al cuțitului inferior în poziția cea mai joasă, rotind roata de mână în sens invers acelor de ceasornic.
- Asigurați-vă că marginea cuțitului superior se află se află la aproximativ 0,5 mm sub suprafața cuțitului inferior.
- Strângeți șurubul și închideți capacul dispozitivului de prindere a firului.

Curățare și lubrifiere

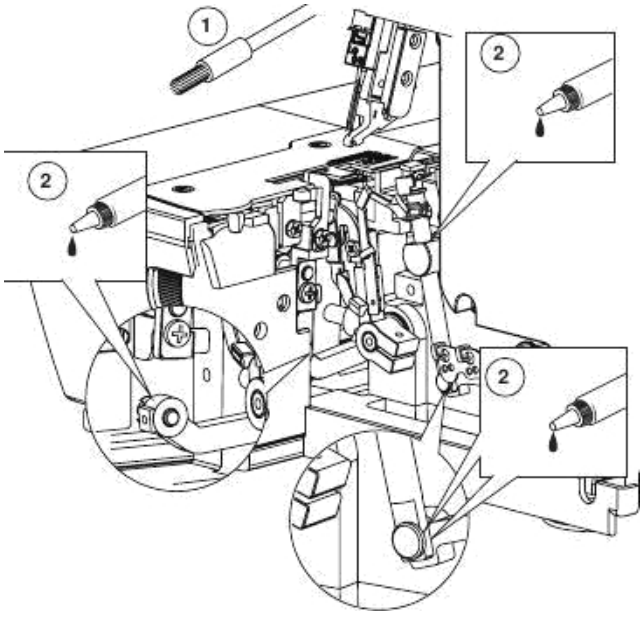

Pentru a asigura funcționarea fără probleme a mașinii, mențineți-o curată în permanență și lubrifiați-o regulat.

- Curățați capacul mașinii de cusut Jooper și masa de cusut. Folosind peria (I) furnizată, îndepărtați praful și scame care s-au acumulat.
- Scoateți placa de cusut cu ajutorul șurubelniței și îndepărtați praful și scame din interior cu peria.
- Aplicați câteva picături de ulei în punctele indicate de săgeți (2).

I Curățarea
2 Uleierea

> Folosiți întotdeauna ulei de mașini de bună calitate.
> Contactați distribuitorul BER IINA pentru detalii

Downloaded fr m www Manualslib com manu

Ghid de depanare

Problemă	Cauză	Soluție	Pagina
Cusătură neregulată	- Tensiunea firului incorectă. - Dimensiunea incorectă a acului. Aţă înfăşurată incorect. Materialul a fost tras. Piciorul presor slăbit.	• Reglaţi tensiunea firului. • Alegeţi dimensiunea potrivită a acului pentru IB, firul nr. 16 şi materialul. • Reînfilaţi maşina. • Nu trageţi de material; ghidaţi-l uşor. • Montaţi piciorul presor.	29, M 14ff 22 14
Ruptura acului	Acele sunt îndoite, tocite sau vârfurile sunt deteriorate. Ţesătura a fost trasă. Dimensiunea incorectă a acului. Introducerea incorectă a acului. Piciorul presor este slăbit. - Verificaţi sistemul de ace 130/705H.	• Înlocuiţi acele. • Nu trageţi de material; ghidaţi-l cu delicateţe. • Alegeţi dimensiunea corectă a acului pentru firul 18, 19 şi materialul respectiv. • Introduceţi acul în poziţia cea mai înaltă. • Montaţi piciorul presor. • Utilizaţi ace din sistemul 130/705H sau • HAx1.	15 22 15 14
urea pueker• Ac îndoit sau tocit.	Tensiune incorectă a firului Avansul diferenţial este setat incorect.	• Reglaţi tensiunea firului. • Introduceţi un ac nou în poziţia cea mai înaltă. • Setaţi avansul diferenţial la o valoare mai mică decât \ .	29, 3Z 15 22
Ufunda Waven ingrect.	Alimentarea diferenţială este setată	• Setaţi avansul diferenţial la 1-2.	22
Cusături omise.	- Dimensiunea acului este incorectă. Aţă înfăşurată incorect. Ac îndoit sau tocit. Poziţionarea incorectă a acului.	• Alegeţi dimensiunea corectă a acului pentru firele 18, 19 şi fatric. • Reînfilaţi maşina. • Introduceţi un ac nou în poziţia cea mai înaltă. • Introduceţi acul în poziţia cea mai înaltă.	 24ff 15 15
Breaking threads	Aţă înfăşurată incorect. Ac îndoit. Tensiunea firului este prea mare. Reglarea incorectă a acului. Firul superior este încurcat! Suportul retractabil pentru fir nu este complet extins.	• Reasamblaţi în ordinea corectă. • Introduceţi un ac nou în poziţia cea mai înaltă. • Reglaţi tensiunea firului. • Introduceţi un ac nou în poziţia cea mai înaltă. • Verificaţi dacă spcol thnmds rulează corect. • Extindeţi complet suportul retractabil pentru fir.	24ff 15 29, 3Z 15 24ff 10
Nu funcţionează	Nu există alimentare cu energie electrică Alimentarea cu energie şi lumina sunt oprite Supraîncălzire Indicatorul de siguranţă este aprins (L 460)	• Verificaţi sursa de alimentare. • Porniţi comutatorul de alimentare şi de iluminare. • Opriţi maşina şi lăsaţi-o să se răcească 19 minute. • Închideţi capacul buclatorului şi cel al maşinii de cusut masa de cusut, după ce aţi scos piciorul presor	B 11 18

Dtɔz nloaded I:am WWW Manualeiib com i:ia Ux »

Accesorii opționale

Picior pentru cusătură invizibilă

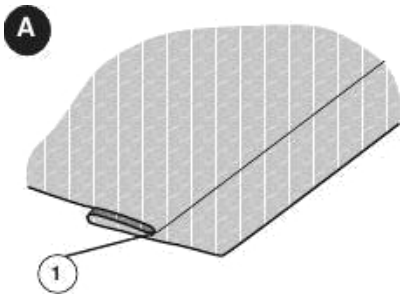

În magazinul specializat BERNINA sunt disponibile picioare pentru cusătură invizibilă în două *dimensiuni*: 0,5 pentru țesături subțiri până la medii și 1,0 pentru țesături de greutate medie până la grele.

- Montați piciorul pentru cusătură invizibilă corespunzător.
- Înfilați acul din dreapta cu 3 sau 2 fire.
- Lungimea cusăturii de până la 4.
- Eliberați tensiunea firului de la ac.
- Reglați corespunzător ghidajul de pe piciorul presor.
- Faceți o probă folosind o bucată din aceeași țesătură care va fi utilizată.

A Îndoiți tivul la adâncimea necesară și călcați-l. Îndoiți tivul înapoi spre partea dreaptă a articolului vestimentar. Astfel, se formează o pliu ușor (11) pe partea din spate a țesăturii.

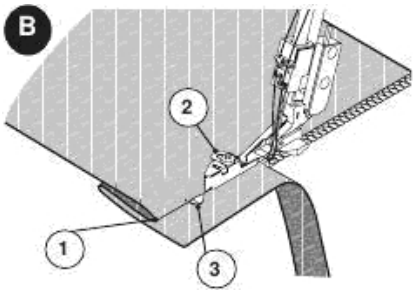

B Așezați materialul sub piciorul presor cu partea „întoarsă" în sus. Introduceți marginea pliată prin ghidajul ‹3} situat în fața piciorului și coborâți piciorul presor. Coaseți prima cusătură {sau mai multe cusături) pe o bucată de rezervă din materialul original și reglați ghidajul astfel încât acul să străpungă doar ușor marginea pliată. Reglați ghidajul cu ajutorul șurubului mic f2› situat în partea superioară a piciorului. Când ghidajul este reglat corect, coaseți articolul. Marginea exterioară va fi tăiată.

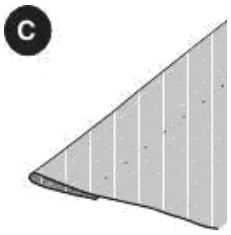

C La final, desfaceți tivul și călcați-l din nou. Cusăturile ar trebui să fie aproape invizibile pe partea „dreaptă" a țesăturii.

1 Pli moale
2 Șurub
3 Ghidaj

Pentru o tivire dublă, folosiți cusătura flatlock cu 3 sau 2 fire.
Atunci când se utilizează fir monofilament, cusătura este aproape invizibilă.

Downloaded fi : www Manualslib com manu

Piciorul pentru elastic

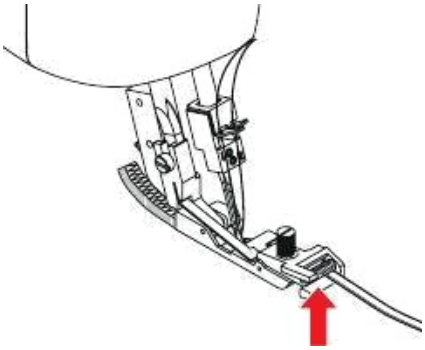

Piciorul pentru elastic este disponibil în magazinele specializate BERNINA.

Acest picior va ghida elasticul și, în același timp, va exercita presiune asupra acestuia cu o rolă special concepută, cu tensiune controlată.

- Montați piciorul Elasticator.
- Setați trecerea de 4, 3 sau 2 fire.
- – Reglați lățimea de tăiere.
- – Reglați presiunea piciorului de presiune.
- – Efectuați o probă de funcționare pentru a regla tensiunea rolei cu ajutorul șurubului (1).
- Așezați elasticul sub rolă și sub întreaga talpă a piciorului.
- Fixați elasticul cusând câteva cusături.
- Așezați materialul sub piciorul presor și coaseți-l împreună cu elasticul.

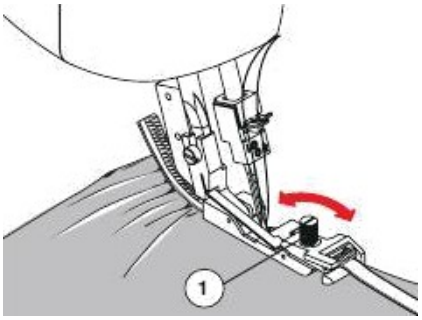

1 Rolă cu tensiune reglabilă

Downloaded fi www.Manualslib.com manu

Picior multifuncțional

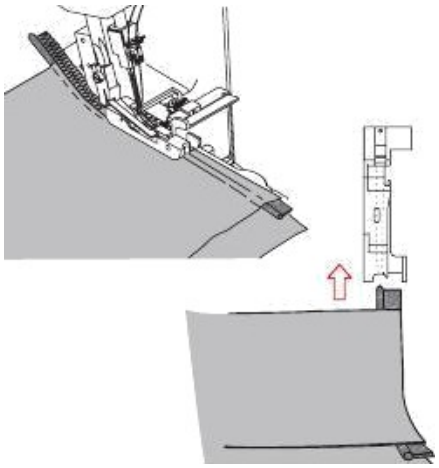

Bordură

Piciorul multifuncțional este disponibil în magazinul specializat BERNINA.

- Montați piciorul multifuncțional.
- Cusătură de surfilare cu 4 sau 3 fire.
- Bordură (bandă pliată în diagonală).
- Așezați bordura pliată între straturile de țesătură.

- Cusutul panglicii sau benzii pentru cusături drepte.

» Cusătură de întărire cu 2 sau 3 fire.

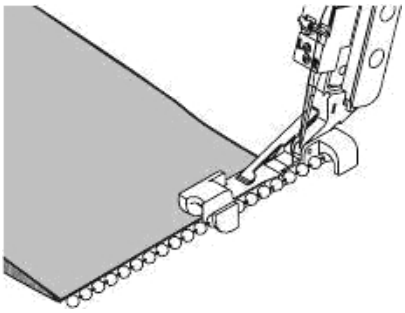

Perle de-a lungul marginii țesăturii

Perle de până la 4 mm pe un șir

- Montați piciorul multifuncțional.
- Cusătură de întărire cu 3 sau 2 fire pe acul din dreapta

– Lungimea cusăturii de până la 4
– Reglați presiunea piciorului presor.
– Reglați transportul diferențial la 0,7–1
– Testare

- Așezați perlele în canalul de pe picior, lăsând 3 cm de perle să depășească în spatele piciorului.
- Efectuați o cusătură folosind rotița de mână pentru a fixa perlele.
- Aliniați marginea țesăturii astfel încât să depășească ușor ghidajul piciorului și să se întindă de-a lungul perlelor.
- Coaseți perlele pe marginea țesăturii.

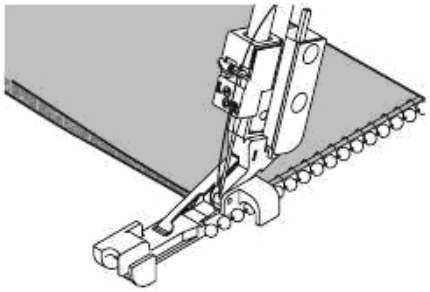

Perle de-a lungul unei pliuri a țesăturii.

» Montați piciorul multifuncțional.

- Ilatlock cu 3 sau 2 fire, acul din dreapta,
  lungimea cusăturii de până la 4
  Dezactivarea cuțitului Reglați
  tensiunea firului.

– Testare

- Așezați perlele în canalul de pe picior, astfel încât 3 cm din perle să depășească în spatele piciorului.
- Faceți o cusătură cu ajutorul rotiței pentru a fixa perlele.
- Aliniați pliul astfel încât să depășească ușor ghidajul piciorului.
- Deschideți cusătura plată.

Downloaded from www.Manualslib.com

Piciorul de strângere

Piciorul de strângere este disponibil în magazinul specializat BERNINA.

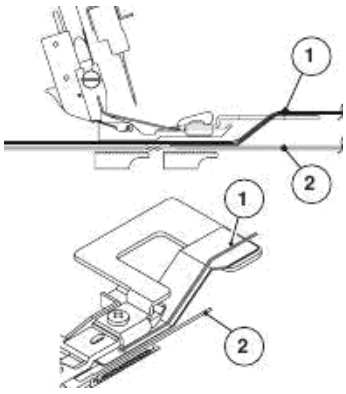

Strângere

- Montați piciorul de strângere.
- Configurați o cusătură overlock cu 4 sau 3 fire. Avans diferențial 1,5 - 2
  Măriți tensiunea firului de ac.

— Reglați lungimea cusăturii.

» Tăiați ambele straturi de țesătură de-a lungul cusăturii pe o lungime de aproximativ 4 cm.

- Așezați materialul care urmează să fie strâns (2) sub piciorul presor.
- Așezați materialul (11) fără cute între piciorul presor și partea metalică inferioară.
- Rotiți rotița pentru a coase 4–5 cusături în material, având grijă să prindeți atât stratul superior, cât și cel inferior.
- Folosiți ambele mâini pentru a ghida materialul, una pe stratul inferior și una pe stratul superior al materialului.
- Rețineți că stratul inferior de țesătură se va mișca mai târziu decât cel superior, deoarece este strânsă.

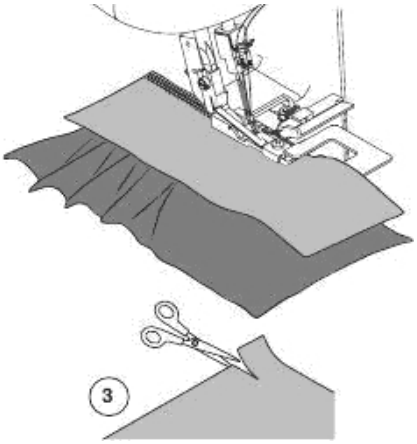

1 Țesătura trebuie să fie dreaptă

2 Țesătura care urmează să fie strânsă

3 Tăierea țesăturii

Downloaded fr : www.Manualslib.com manu

Anexă

Rezumat tehnic

	L 450	L460
		
		
Formațiuni de cusături	• 16 ochiuri • 1-2 ace • 2 buclatoare	
Sistem de ace	• 130."705H (HAxt)	
Lățime de tăiere	• 5-9 mm de la acul din stânga • 3–7 mm față de acul din dreapta	
Lungimea tăieturii	• 0 8 4,0 mm	
Întindere diferențială	• de întindere 0,7 - 1 • strângere 1 - 2	
Ridicarea piciorului presor	• 6 mm (I = grosimea maximă a materialului) • 9 mm cu piciorul frontal ridicat (TFL)	
Lumină de lucru	• 2 x LED	
Viteză de cusut	» până la 1200 de cusături/min.	• 1500 de cusături/min.
Caracteristici de siguranță		• Comutator de siguranță pentru capacul buclatorului. Oprire automată a mașinii de cusut și ridicare a piciorului presor • LED de siguranță
Pedală de comandă	• Tip YC483N pentru 230 V • YC 4B2E pentru 120 V (Canada și SUA)	• BERNINA LV 1
Dimensiuni fără ghidaj retractabil L x l x H} mm	• 320 x 305 x 295	• 320 x 305 x 295
Dimensiuni cu extensie/coș de resturi (L x l x H) mm		• 548 x 398 x 295
Greutate (kg)	• 82	• 9,9 kg, inclusiv masa extensibilă și pârghia de genunchi
Dimensiuni ambalaj (mm)	• 387 x 387 x 387	• 463 x 387 x 387
Greutatea în ambalaj (kg)	• 11,0	• 13 7

Downloaded fi www.Manualslib.com manu

Observații

Drepturi de autor
2015 BERNINA International AG, CH-8266 Steckbom

Ediția a 2-a – iunie 2016 en 5074506.0.04

Downloaded from www Manualslib com manuals search engine

1

e1headover1x&

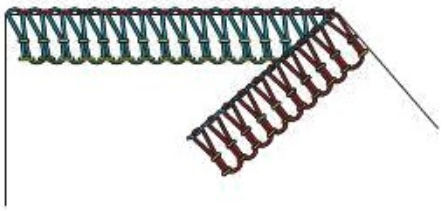

Threading / thread tension setting					Machine Setup				
	Left needle	Ac drept	Upper looper	Lower looper	Rulat e manetă de tiv	Pârghi r converter oope	Cutting width	Cusătu ră Lungi me	Differential feed
	4	4	4	4	▲	–	6	2,5	1

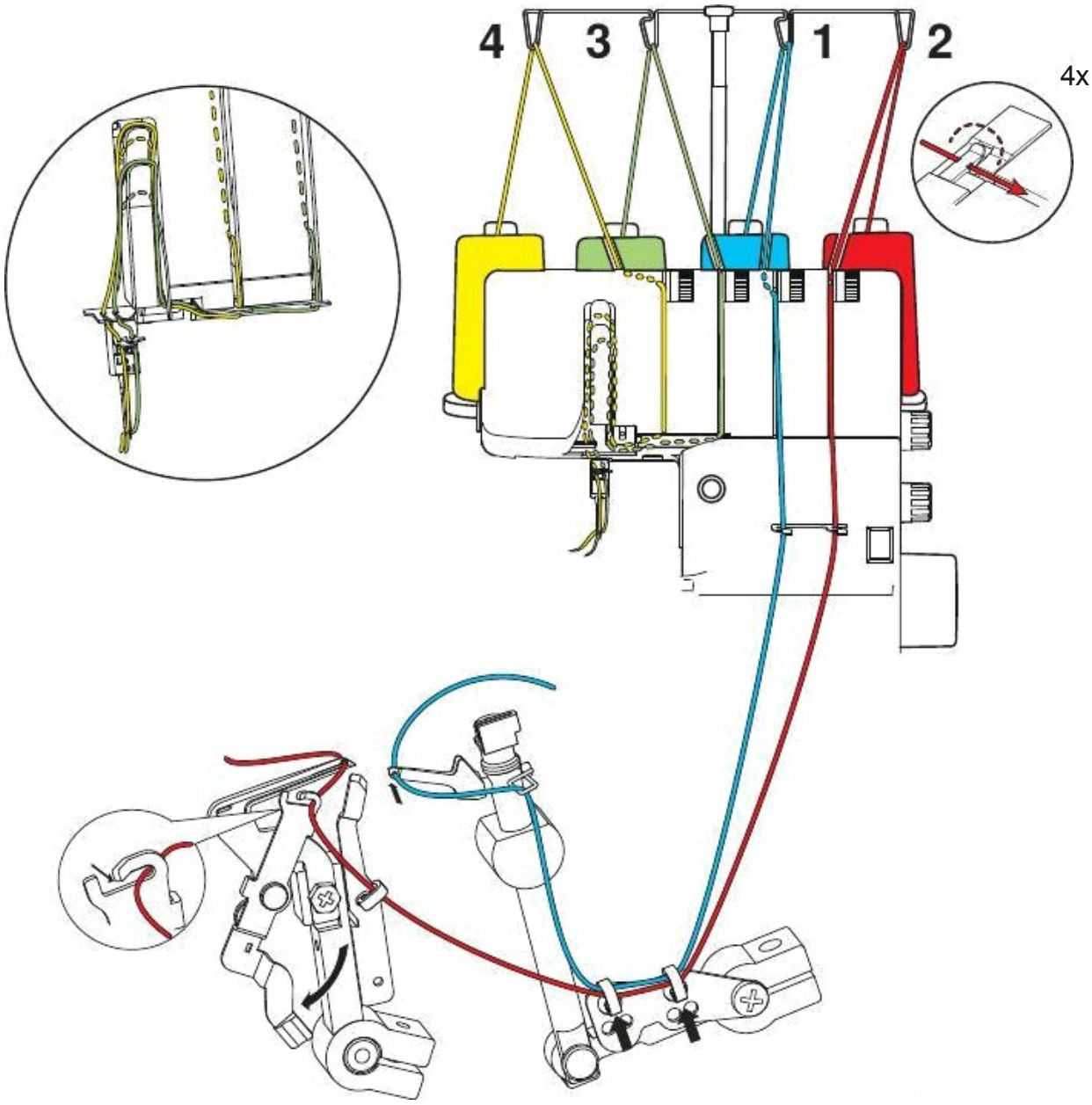

Downloaded from www Manualslib com manuals search engine

2

3 fire super elastic

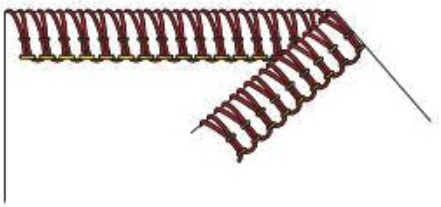

Threading / thread tension setting					Machine Setup				
	Ac stâng	Right needle	Superi looper	Lower looper	Pârghie pentru tiv rulată	Upper looper converter	Lățim g e de tăiere	Stitch length	Aliment ntial are diferenți ată
	4.5	4	–	3	▲		6	2.5	1

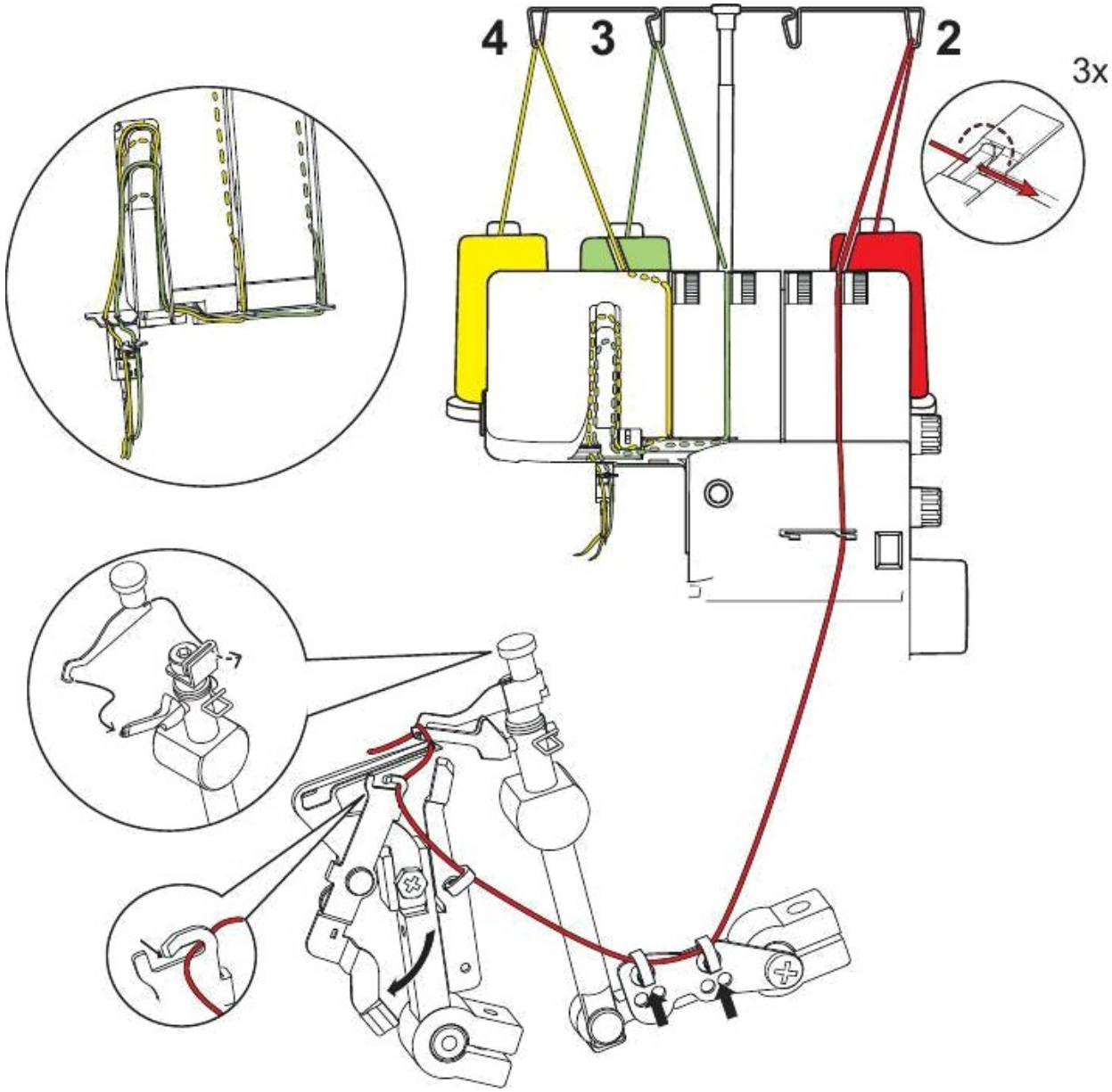

Downloaded from www.Manualslib.com manuals search engine

3

3-thread overlock (LN)
(Left needle)

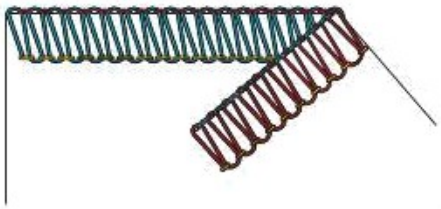

Threading / thread tension setting					Machine Setup				
	Acul lung	Ac drept	Upper looper	Lower looper	Flolled manetă tiv Looper	Superi er convertor	Cutting width	Stitch length	Diferential aliment are
	4	–	4	4	▲	–	6	2,5	1

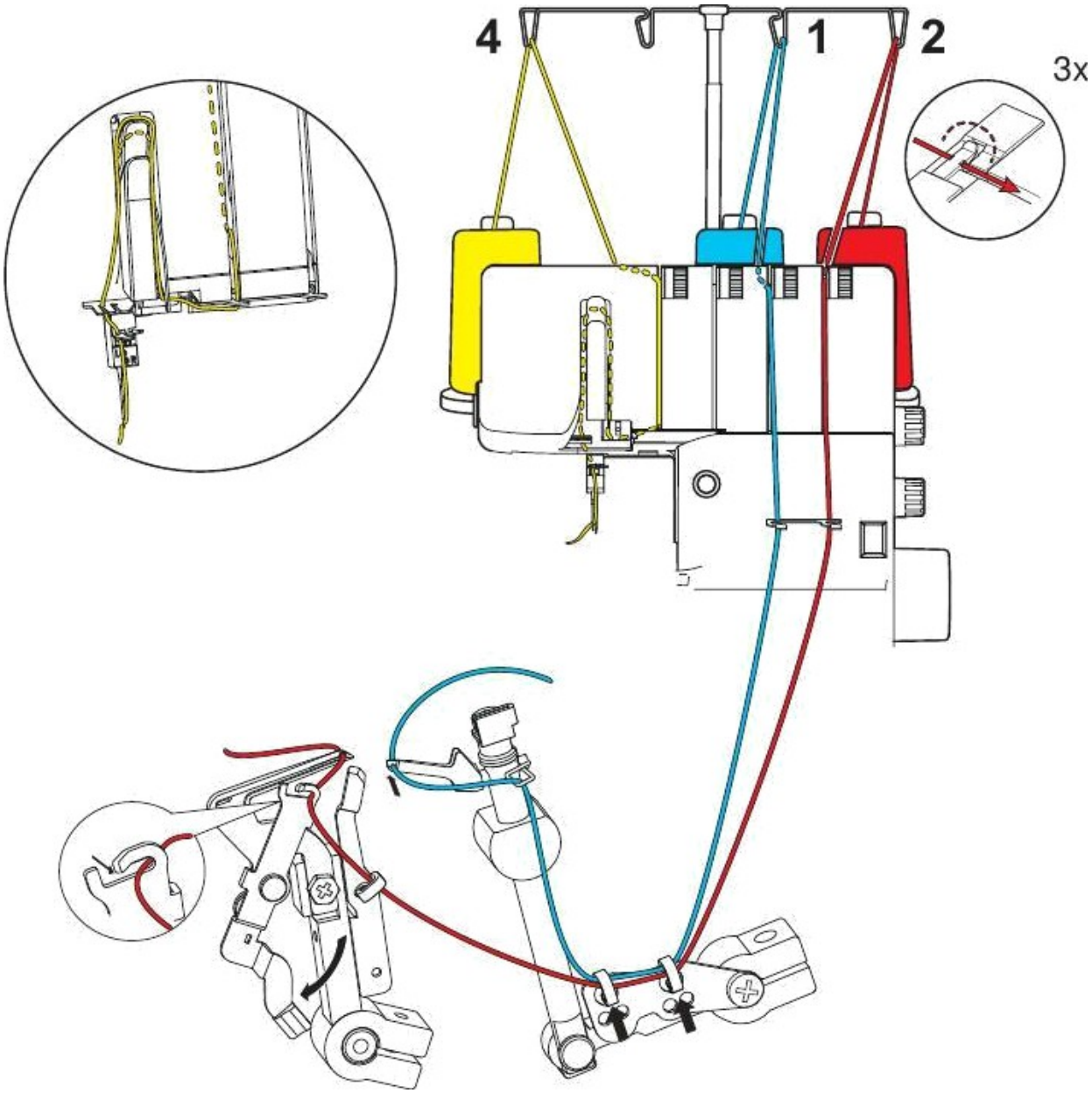

4

3•maşină de surfilat cu fir (RN)
(acul din dreapta)



Threading / thread tension setting					Machine Setup				
	Ac stâng	Right needle	Superior buclă	Inferior	Rulat Manetă Mem	Convertor de buclă superioară	Cutting width	Cusătură lungimea	Diferențial fde
	–	3.5	4	4	▲	–	6	2,5	1

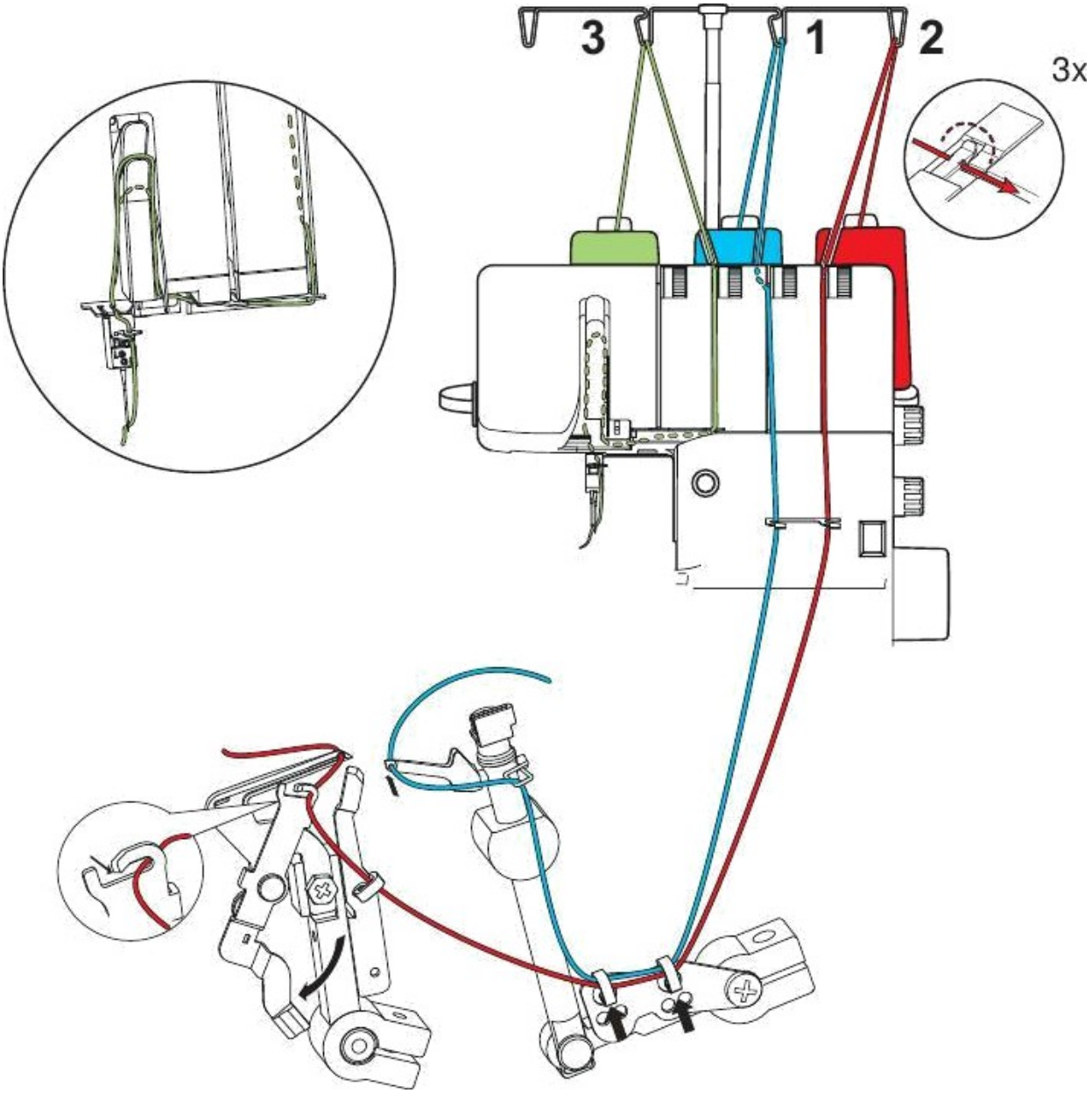

. BERNINA

Downloaded from www.Manualslib.com manuals search engine

5

Cusătură plată cu 3 fire
(LN)
(acul din stânga)



Threading / thread tension setting					Machine Setup				
		Ac stâng	Ac drept Superior buclator	Looper inferior	Rolled hem lever	Upper looper converter	Cutting width	Cusăt lră th eng	Diferențial de avans
	1.5	–	3.5	7	▲	–	6,5	2.5	1

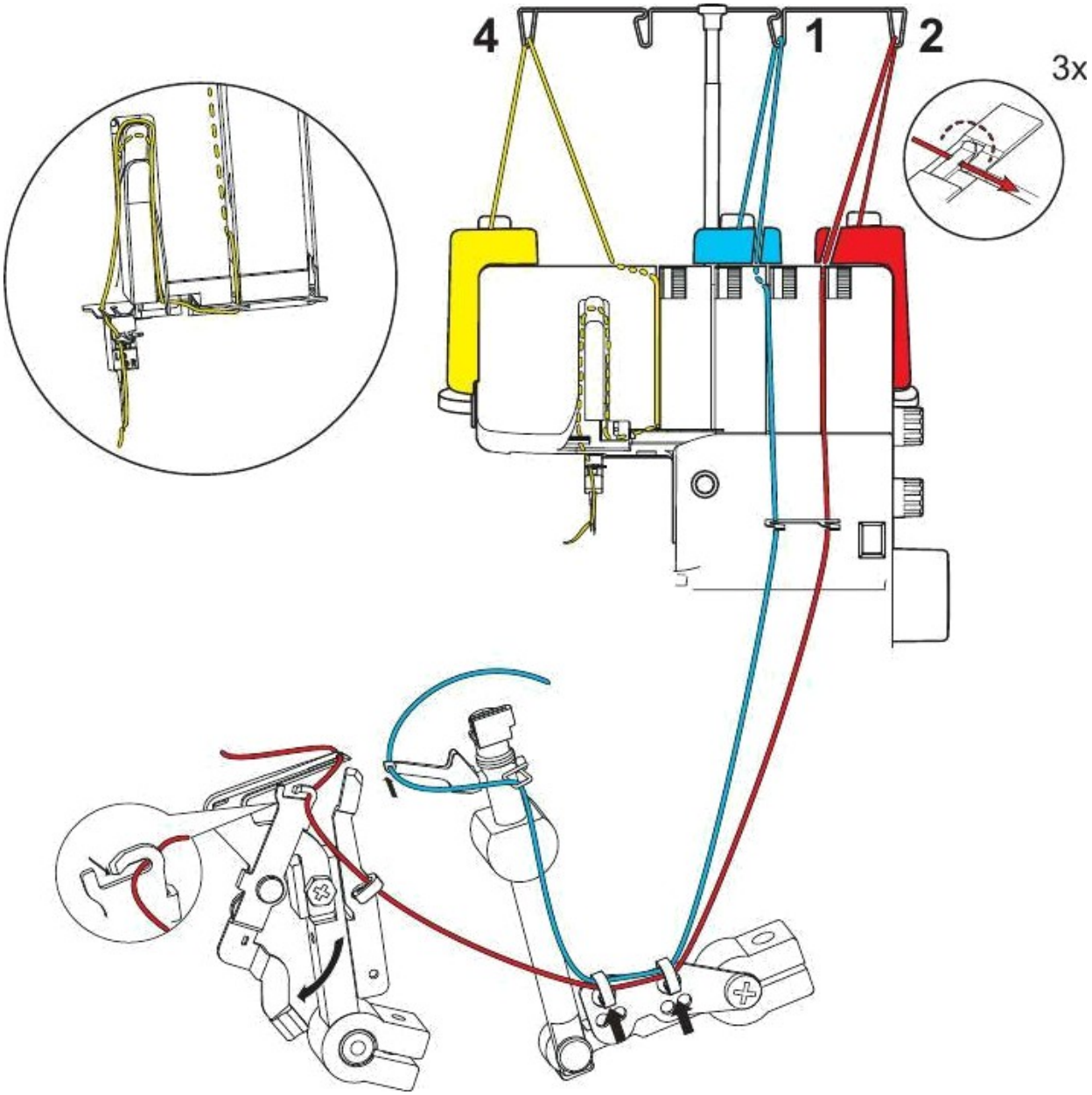

Downloaded from www.Manualslib.com manuals search engine

6

Tlatlock cu 3 fire (RN)
(acul din dreapta)



Threading / thread tension setting					Machine Setup				
	Ac stâng	Right needle	Buclator superior	Inferior looper	Pârghie pentru tiv rulat	Upper Convertor de buclă	Cutting width	S,Lungimea cusăturii”	Diferențial de furaj
	–	25	4	7	▲	–	7	2,5	1

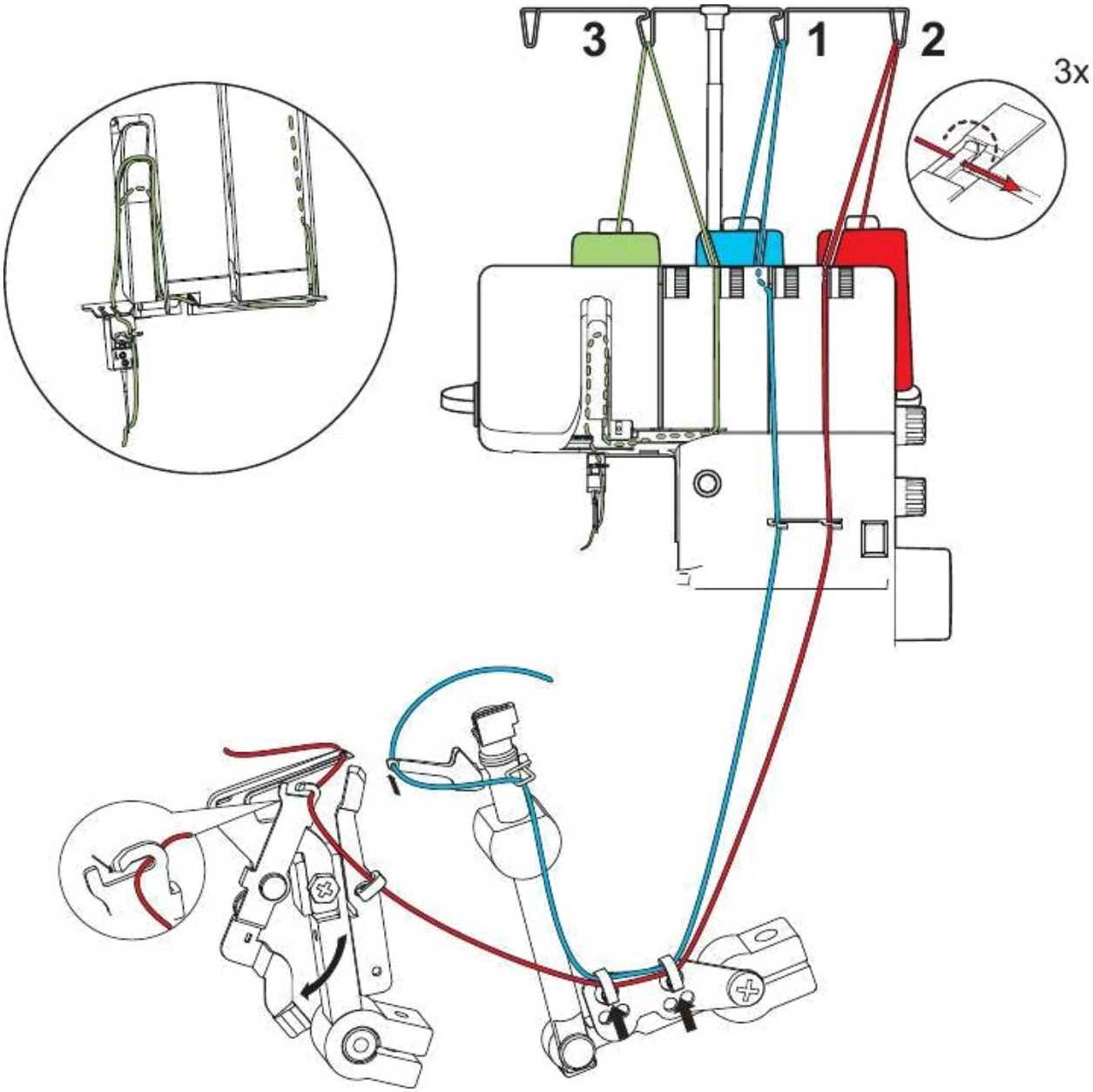

. BERNIhIA

Downloaded fr m www.Manualslib.com manuals search engine

7

Cusătură îngustă cu 3 fire



Threading / thread tension setting					Machine Setup				
	Left needle	Ac drept	Upper looper	Lower looper	RoIM superior manetă pentru	Ac l r converter oope	Cutting width	Stitch gt ı	Differential feed
	–	4	4	4.5	▽	–	7	2	1

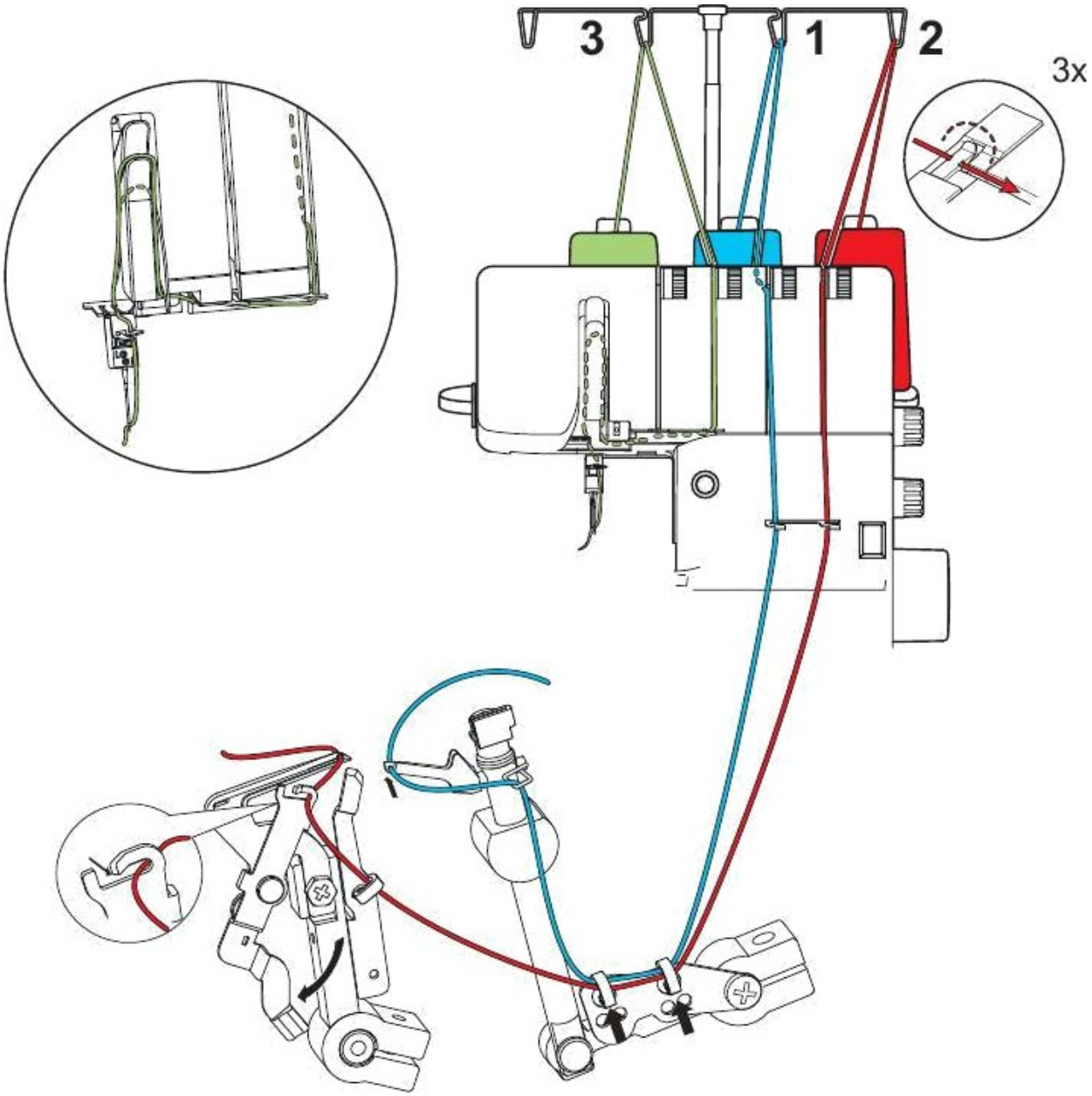

- ‹ .› BERNIhIA

Descărcat de pe www.blaniialsllb.com itiaiiuñx cicatrici la capătul

8

3•tiv rulat cu fir



Threading / thread tension setting					Machine Setup				
	Acul din stânga	Right needle	Buclă superioară	Inferior looper	Maneta pentru tiv rulat	Upper Convertor de buclă	Cutting width	Lungimea cusăturii	Diferențial de furaj
	–	3,5	4	7.5	▽	–	5	1	1

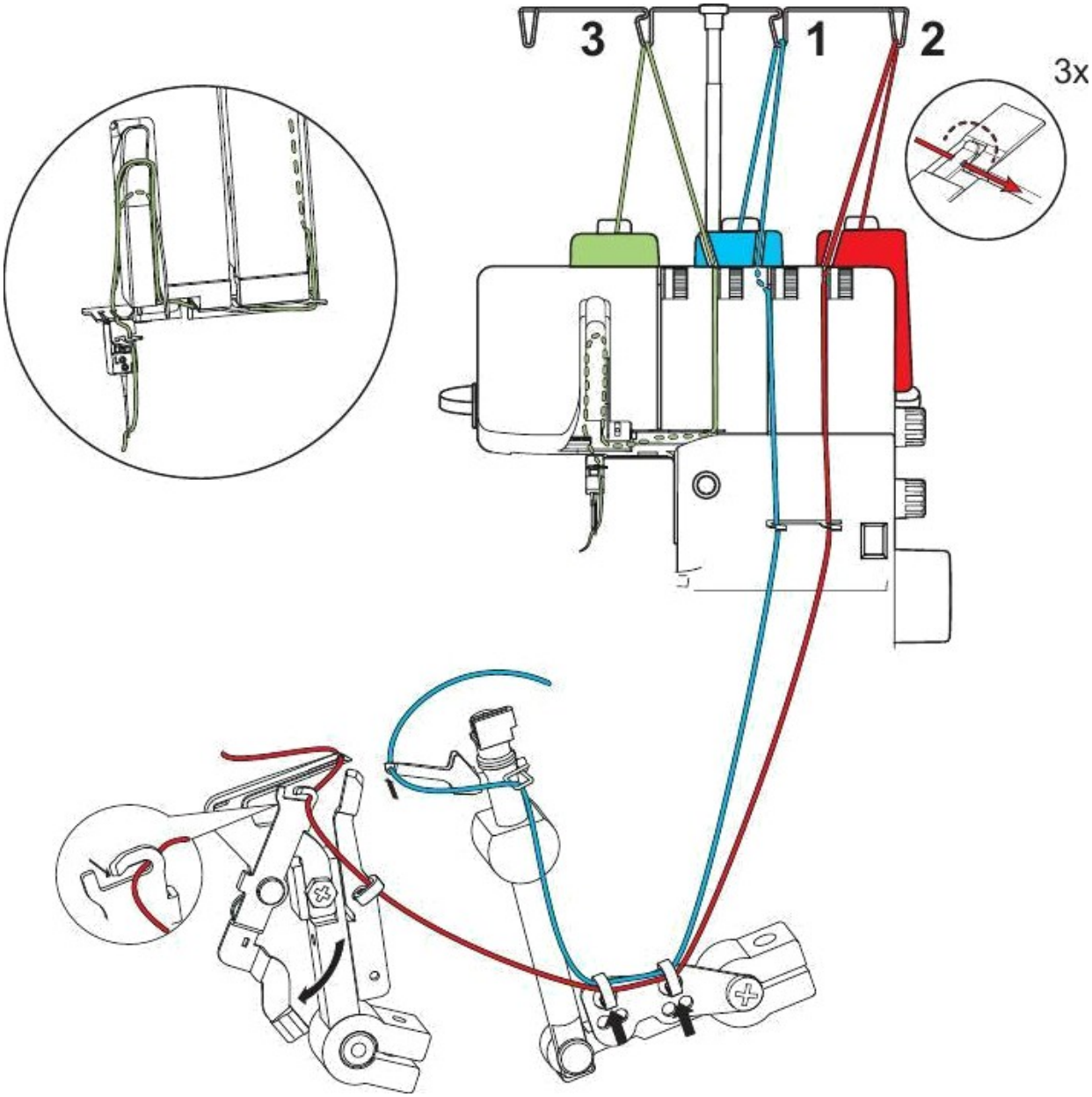

. BERNIhIA

Downloaded fr m www.Manualslib.com manuals search engine

9

2 fire (LN)
(ac stâng înfăşurat)

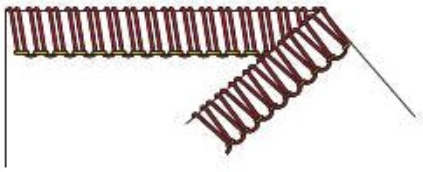

Threading / thread tension setting					Machine Setup				
	Ac stâng	Right needle	Superi br r capă	Lower looper	Rulat manetă pentru tiv	Upper *capac!* convertor	Cutting width	Stitch length	Diferenţial feed
	5	–	–	3	▲		6	2,5	1

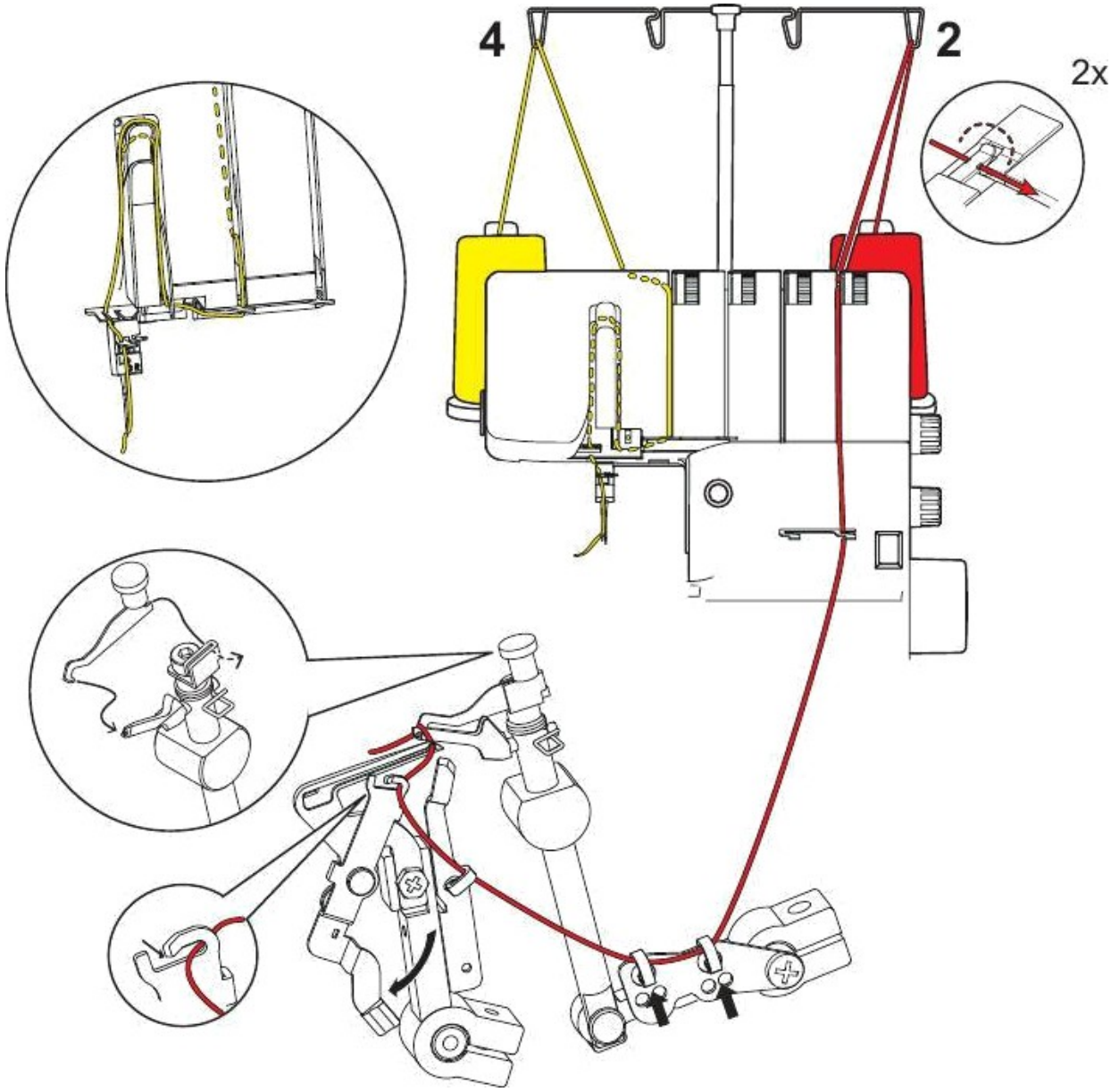

DUW=馱旧雌d (,,mm WWW Ma嘬嘬翼鯱=h com mmm... motor sum-11

10

overlock cu 2 fire (RN)
(înfășurat peste acul din dreapta')



Threading / thread tension setting					Machine Setup				
	Left needle	Acul drept	Upper looper	Lower looper	Rolă ed a tivului superior	Manet r converter oope	Cutting width	Cusătu len ră h gt	Differential feed
	–	6,5	–	3,5	▲		6	2,5	1

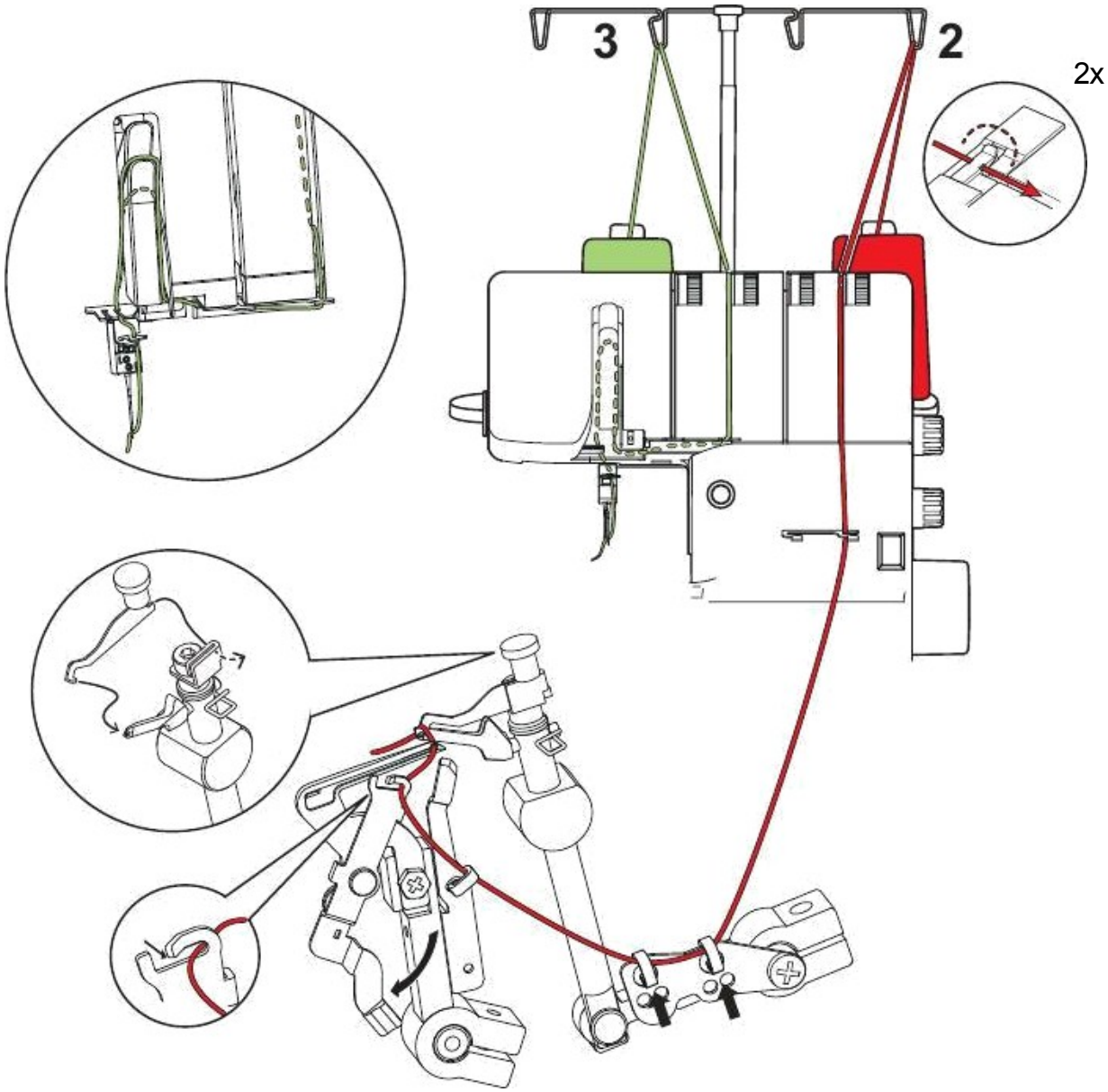

Downloaded from www Manualslib com manuals search engine

11

Cusătură plată cu 2 fire
(LN)
(Acul din stânga)



Threading / thread tension setting					Machine Setup				
	Ac stâng	Right needle	Superi br r ooQe	Lower looper	Rulat manetă pentru tiv	Upper looper converter	Lățimeg de tăiere	Stitch length	Difie rential de avan s
	2	–	–	4	▲		6,5	2,5	1

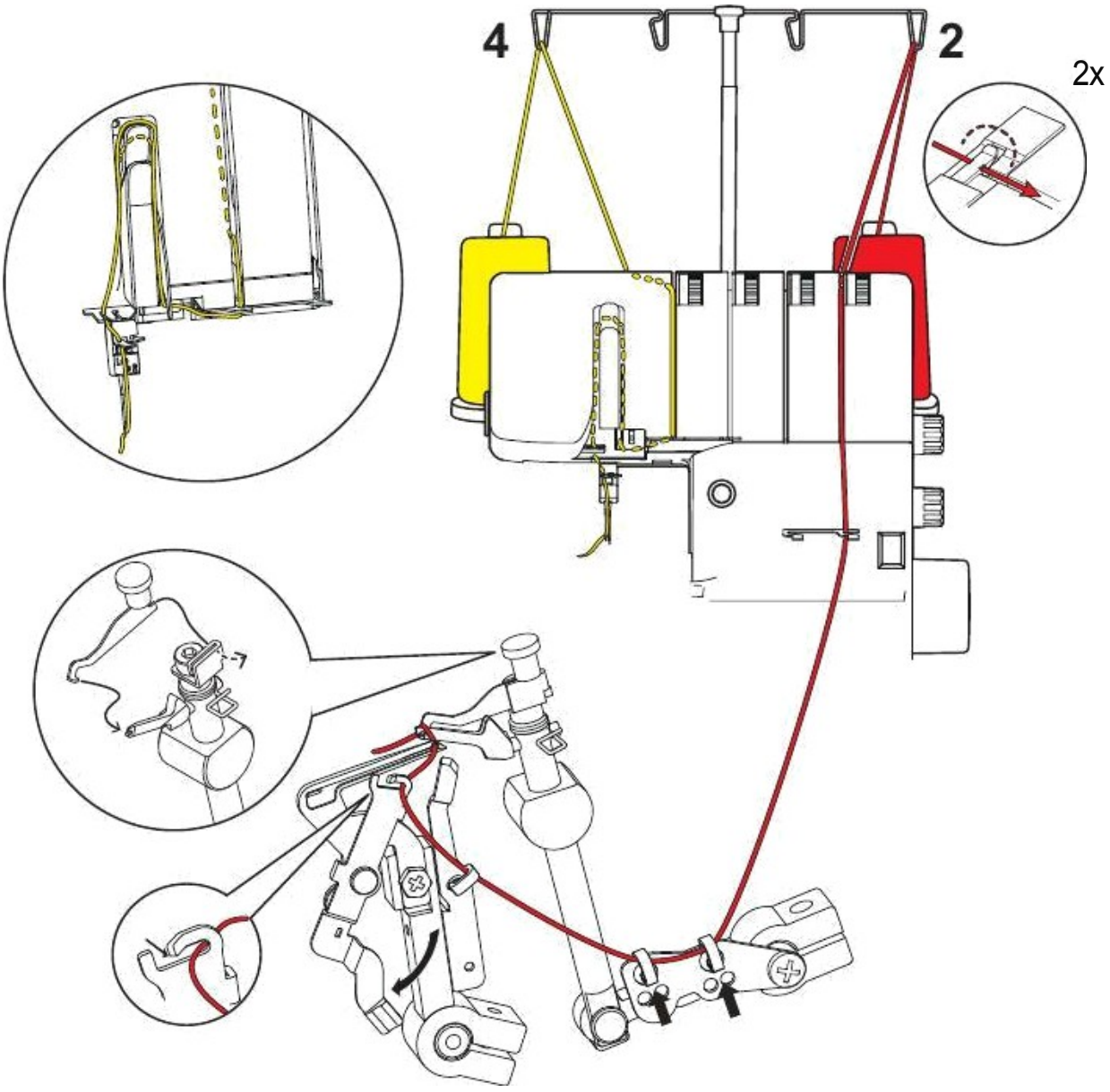

Downloaded from www Manualslib com manuals search engine

12

Cusătură plată cu 2 fire
(RN)
(acul din dreapta)



Threading / thread tension setting					Machine Setup				
	Left needle	Acul din dreapta	Upper looper	Lower looper	Rulat ă tiv superior	Manet r oope converter	Cutting width	SGtch len gt h	Differential feed
	–	2	–	4	▲		6	2.5	1

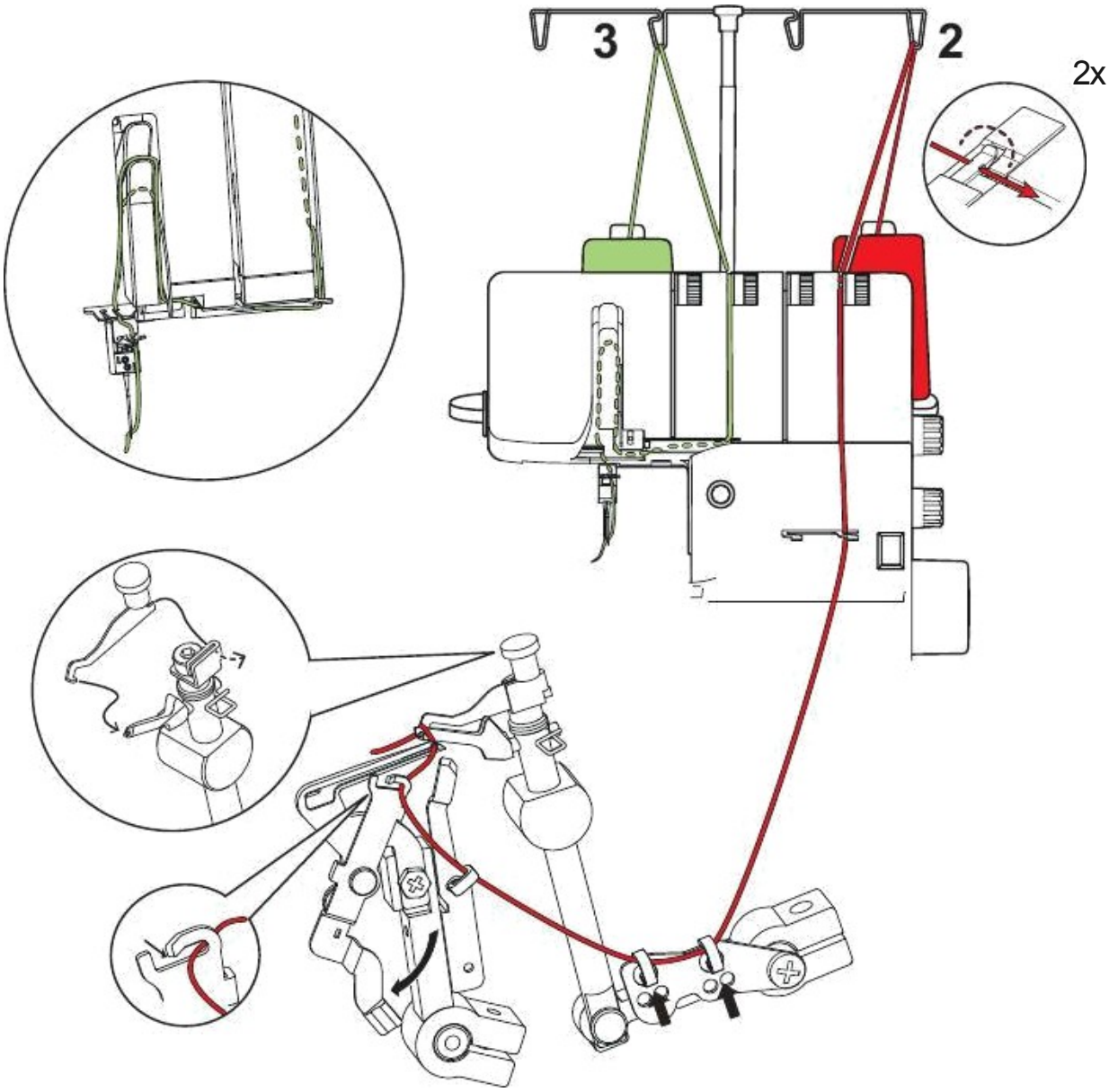

Downloaded from www Manualslib com manuals search engine

13

Tiv rulat cu 2 fire



Threading / thread tension setting					Machine Setup				
	Ac stâng	Right needle	Oope superio r	Lower looper	Manetă Pârghie pentru tiv	Upper Convertor de ooper	Cutting width	Stitch length	Diferențial feed
	–	4	–	4	▽		5	1	1

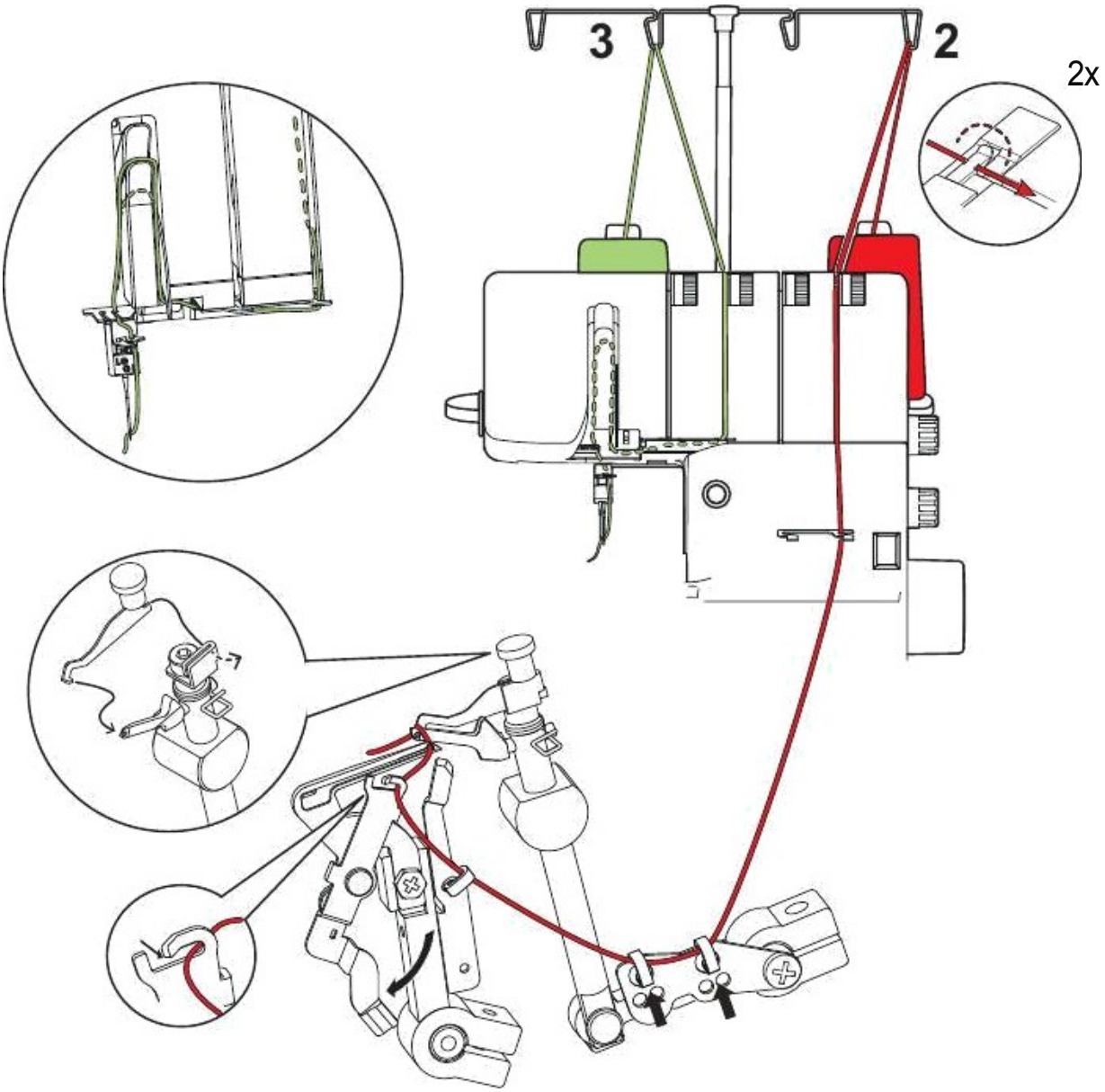

Downloaded from www.Manualslib.com manuals search engine

14

Cusătură cu 2 fire (LN)
(Ac stâng)



Threading / thread tension setting					Machine Setup				
	Acul stâng	Right needle	Superi br r ooQe	Lower looper	Rulat manetă pentru tiv	Upper looper converter	Lățimeg de tăiere	Stitch length	Difie rential de avan s
	2	–	–	4	▲		6	2,5	1

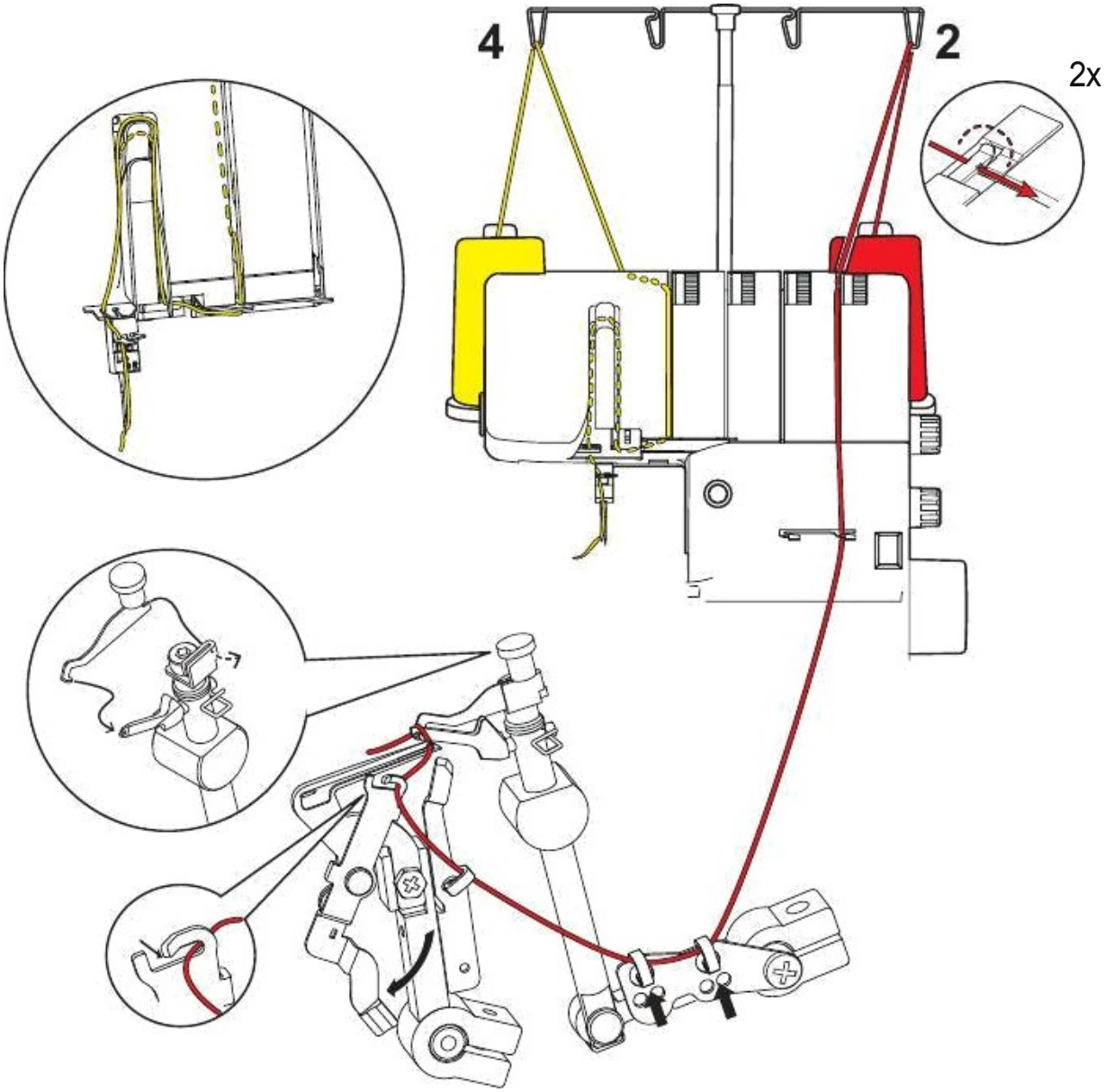

Downloaded from www Manualslib com manuals search engine

15

Overlock cu 2 fire (RN)
(ac strâns)



Threading / thread tension setting					Machine Setup				
	Ac stâng	Right needle	Buclă superioară	Lower looper	Rulat manetă de tiv	Upper Convertor de viteză	Cutting width	Stitch length	Diferențial feed
	–	2	–	4.5	▲		6	2,5	1

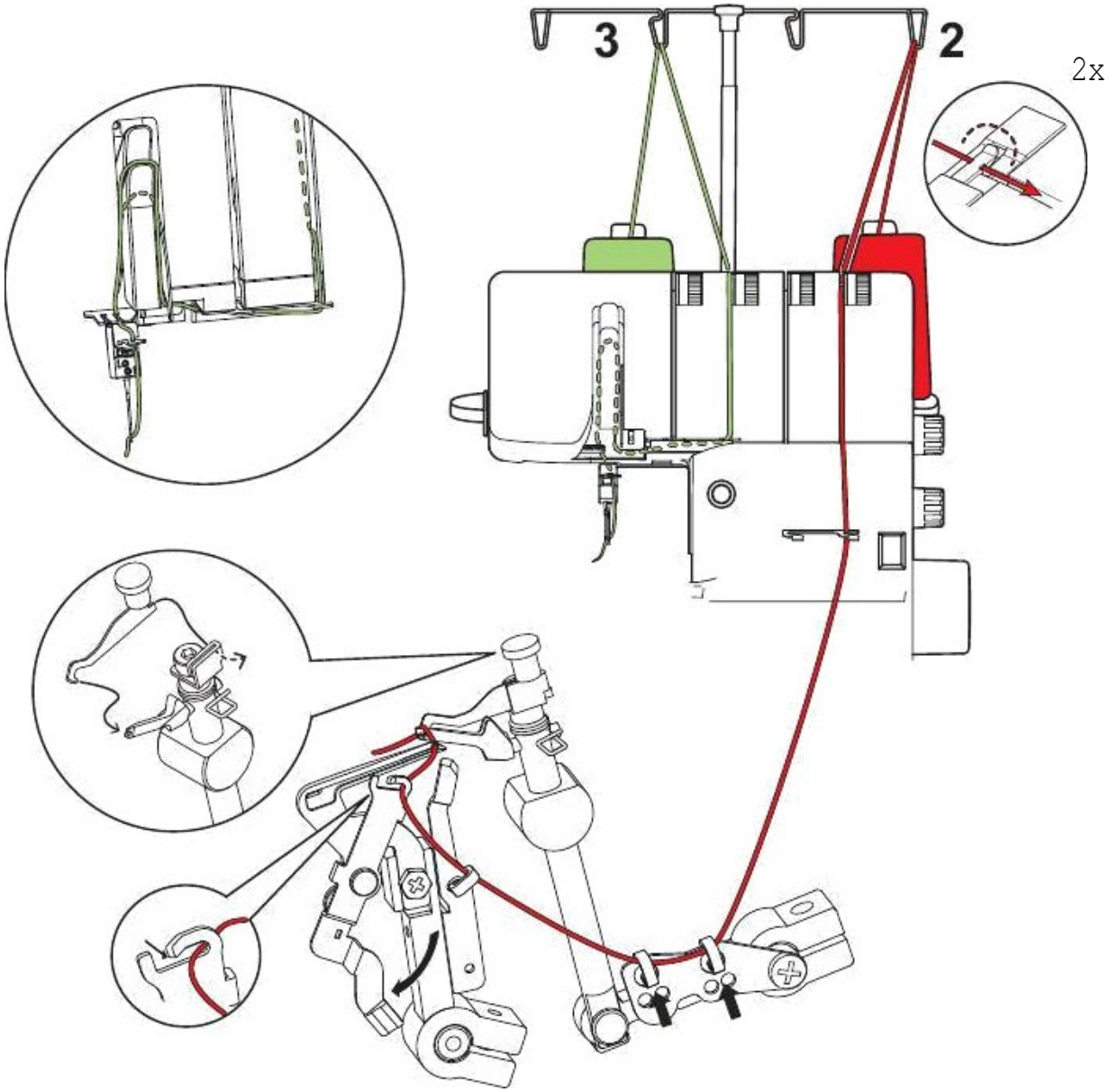

Downloaded from www.Manualslib.com manuals search engine

30

Cusătură picot cu 3 fire



Threading / thread tension setting					Machine Setup				
	Ac stâng	Right needle	Buclator superior	Inferior looper	Pârghie pentru tiv rulat	Upper Convertor de buclă	Cutting width	Lungimea cusăturii	Diferențial de furaj
	–	3,5	3.5	6.5	▽	–	6	2,5	1

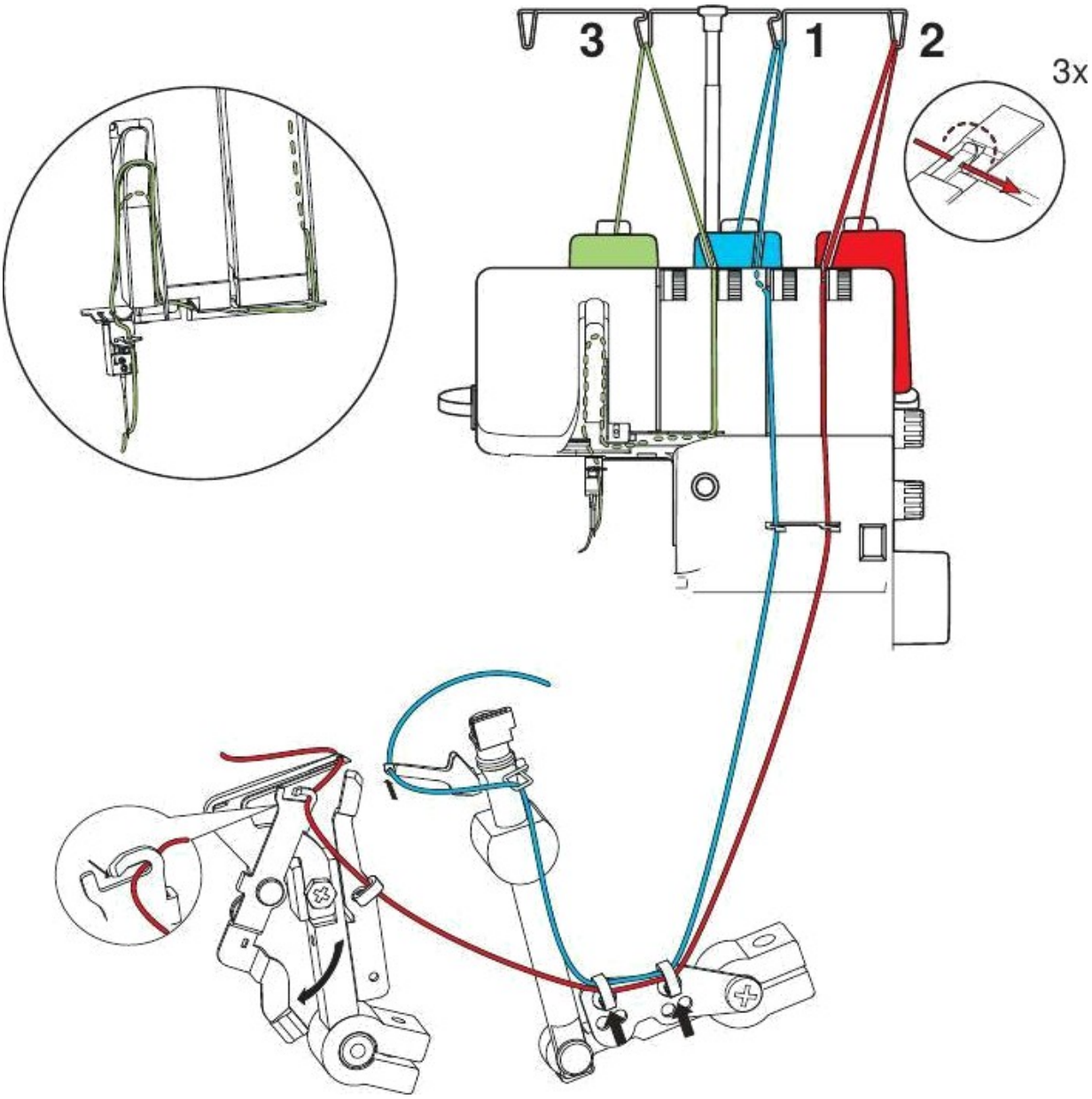

. BERNIhIA

Downloaded from www.Manualslib.com manuals search engine

Downloaded from www.Manualslib.com manuals search engine

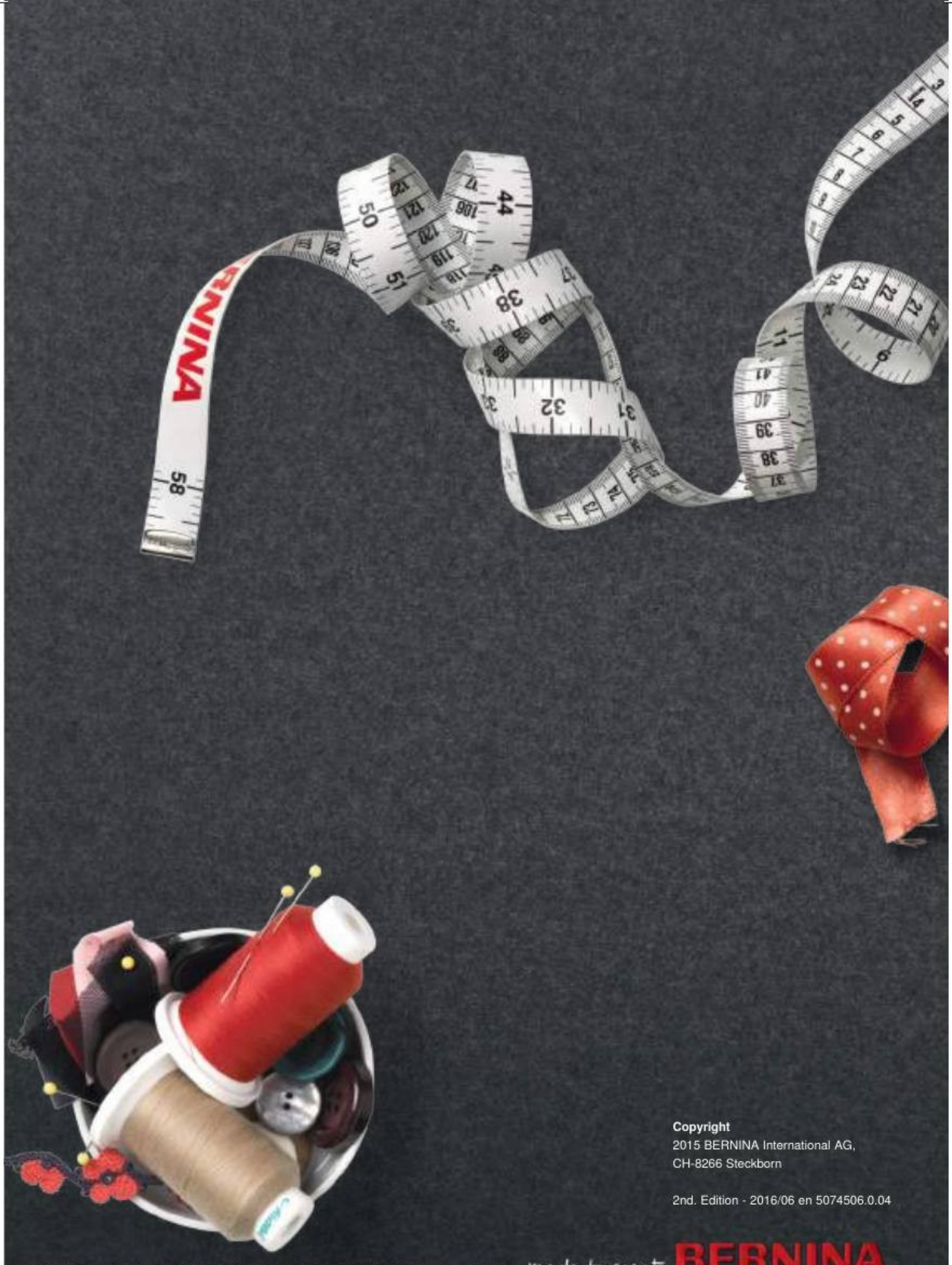

Copyright
2015 BERNINA International AG,
CH-8266 Steckborn

2nd. Edition - 2016/06 en 5074506.0.04

made to create BERNINA

Downloaded from www.ManualsPDF.com manuals search engine

Alte proiecte ManualsLib

wwn.manuaisiih.com

www.manualslib.de

g www.manualslib.os

II www.manuaislid.fr

www.manuaistib.nl

- www.manuals1iD.mx

www.manuaJslid.tech Peste 30 de limbi