brother

BRODYRMASKIN
BRODERIMASKINE
VYŠÍVACÍ STROJ
HÍMZŐGÉP
HAFCIARKA
MAȘINĂ DE BRODAT

SV **Bruksanvisning**

DA **Brugsanvisning**

CS **Uživatelská příručka**

HU **Használati utasítás**

PL **Instrukcja obsługi**

RO **Manual de utilizare**

Product Code (Produktkod): 884-T23
Product Code (Produktkode): 884-T23
Product Code (Kód produktu): 884-T23
Product Code (Termékkód): 884-T23
Product Code (Kod produktu): 884-T23
Product Code (Cod produs): 884-T23

Läs det här dokumentet innan du använder maskinen.
Vi rekommenderar att du sparar dokumentet för framtida referens.

Sørg for at læse dette dokument, inden du bruger maskinen.
Vi anbefaler, at du gemmer dette dokument, så det er ved hånden til fremtidig brug.

Před použitím stroje si přečtěte tento dokument.
Doporucujeme tento dokument uchovávat v blízkosti stroje, aby byl k dispozici k nahlédnutí.

A gép használatba vétele előtt feltétlenül olvassa el ezt a dokumentumot.
Javasoljuk, hogy tartsa ezt a dokumentumot a gép közelében, hogy szükség esetén kéznél legyen.

Przed przystąpieniem do używania maszyny zapoznaj się z niniejszym dokumentem.
Zalecamy zachowanie tego dokumentu na przyszłość i przechowywanie go w dostępnym miejscu.

Citiți acest document înainte de a utiliza mașina.
Vă recomandăm să păstrați acest document la îndemână pentru consultare ulterioară.

Bruksanvisning

Brodyrmaskin

Product Code (Produktkod): 884-T23

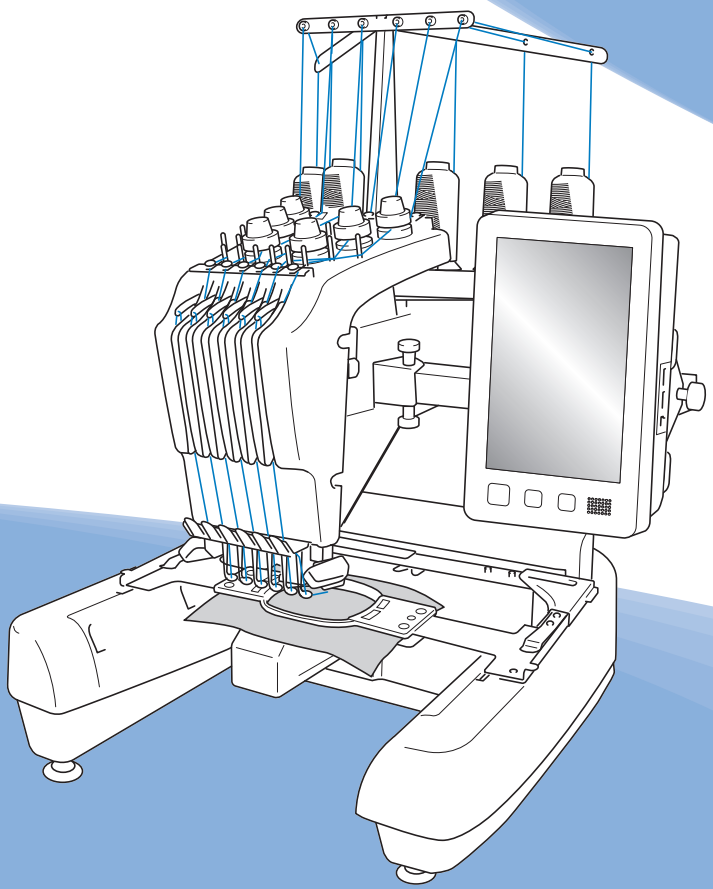

Läs det här dokumentet innan du använder maskinen.
Vi rekommenderar att du sparar dokumentet för framtida referens.

INLEDNING

Tack för ditt köp av denna maskin. Läs “VIKTIGA SÄKERHETSANVISNINGAR” och studera sedan bruksanvisningen för att lära dig hur du använder de olika funktionerna innan du använder maskinen.
Spara bruksanvisningen när du har läst den, så att du enkelt kan komma åt den i framtiden.
Underlåtenhet att följa dessa anvisningar kan leda till ökad risk för personskador eller skador på egendom, till exempel på grund av brand, elstötar, brännskador eller kvävning.

VIKTIGA SÄKERHETSANVISNINGAR

Läs igenom säkerhetsanvisningarna innan du försöker använda maskinen.

⚠FARA

- För att minska risken för elstötar

1 Dra alltid ut maskinens kontakt ur vägguttaget omedelbart efter användning, vid rengöring eller när du gör några av de servicejusteringar som nämns i bruksanvisningen samt om du lämnar maskinen obevakad.

⚠VARNING

- För att minska risken för brännskador, brand, elstötar eller personskador.

2 Dra alltid ut maskinens kontakt ur vägguttaget innan du smörjer in maskindelar eller genomför andra servicejusteringar som nämns i bruksanvisningen.

- Ställ in maskinen på symbolen “O” för att stänga av den. Dra sedan ut kontakten ur vägguttaget. Dra inte i sladden.
- Anslut maskinen direkt till vägguttaget. Använd inte en förlängningssladd.
- Dra alltid ut maskinens kontakt vid strömavbrott.

3 Elfaror:

- Maskinen ska anslutas till en växelströmskälla inom det intervall som anges på märketiketten. Anslut den inte till en likströmskälla eller växelriktare. Kontakta en behörig elektriker om du är osäker på vilken typ av strömkälla du har.
- Maskinen har endast godkänts för användning i inköpslandet.

4 Använd aldrig maskinen om sladden eller kontakten är skadad, om den inte fungerar som den ska, om den har tappats eller skadats eller om vatten har spillts på den. Lämna in maskinen till närmaste auktoriserade Brother-återförsäljare eller servicecenter för undersökning, reparation eller elektrisk eller mekanisk justering.

- Undvik elstötar och bränder genom att inte använda skadade strömförsörjningskontakter eller lösa vägguttag och kontrollera att strömförsörjningskontakten alltid är ordentligt isatt och säker.
- Sluta använda maskinen omedelbart och dra ut nätkabeln om du märker något ovanligt vid förvaring eller användning, exempelvis konstig lukt, värme, missfärgning eller deformering.
- Lyft alltid maskinen från botten när den transporteras. Om maskinen lyfts från någon annan del kan den skadas eller välta, vilket kan orsaka personskador.
- Gör inga plötsliga eller vårdslösa rörelser när du lyfter symaskinen, eftersom du annars kan skada ryggen och knäna.
- Rör inte kontrollpanelen, trådledarna eller andra delar när maskinen transporteras, eftersom du annars kan skada dig.

5 Håll alltid arbetsområdet rent:

- Använd aldrig maskinen om några lufthål är blockerade. Håll lufthålen på maskinen fria från ansamlat ludd, damm och löst tyg.
- Använd inte förlängningssladdar. Anslut maskinen direkt till vägguttaget.
- Undvik att tappa ned eller föra in föremål i öppningarna.
- Håll fingrarna borta från alla öppningar på maskinen, t.ex. vid vagnen, eftersom du annars kan skada dig.
- Använd inte maskinen där aerosoler (sprejer) används eller där syrgas ges.
- Använd inte maskinen i närheten av värmekällor, till exempel spis eller strykjärn. Det finns risk att maskinen, nätkabeln eller det tyg du broderar i antänds, vilket kan leda till brand eller elstötar.
- Använd inte maskinen i närheten av öppen eld. Broderramens rörelser kan göra att det tyg du broderar i antänds.

- Ställ inte maskinen på en ostabil yta, t.ex. ett ostadigt eller ojämnt bord, eftersom maskinen kan välta och orsaka personskador.
- Var nog med att inte vidröra maskinen med din kropp eller någon del av den under tiden du sätter fast eller tar bort en broderram eller något annat tillbehör.

6 Särskild uppmärksamhet krävs när du broderar:

- Var alltid mycket uppmärksam på nålen. Använd inte böjda eller skadade nålar.
- Håll fingrarna borta från alla rörliga delar. Speciell uppmärksamhet krävs kring maskinens nål.
- När maskinen är i drift ska du hålla händerna borta från nålstångsfacket och alla rörliga delar som finns i närheten av nålstångsfacket, eftersom personskador kan uppstå.
- Ställ in maskinen på "O" för att stänga av den när du ska justera något i nålområdet, till exempel byta nål.
- Använd inte en skadad eller felaktig nålplatta, eftersom det kan medföra att nålen går av.

7 Maskinen är ingen leksak:

- Du måste vara mycket uppmärksam när maskinen används av eller i närheten av barn.
- Maskinen är inte avsedd att användas av små barn eller personer med nedsatt förmåga utan övervakning.
- Se till att små barn inte leker med maskinen.
- Använd inte den medföljande saxen eller sprättkniven på annat än avsett sätt. Ha inte händerna eller fingrarna i skärriktningen när du skär upp ett hål med sprättarkniven, eftersom det kan leda till personskador om du slinter med sprättarkniven.
- Maskinen levereras i en plastpåse som måste förvaras utom räckhåll för barn eller kastas bort. Låt aldrig barn leka med plastpåsar. De kan kvävas.
- Använd inte maskinen utomhus.

8 För längre livslängd:

- Undvik direkt solljus och mycket fuktiga platser vid förvaring av maskinen. Använd inte och förvara inte maskinen i närheten av element, strykjärn, halogenlampor eller andra heta föremål.
- Använd inte rengöringsmedel eller organiska lösningsmedel, t.ex. thinner, petroleumeter eller alkohol, för att rengöra maskinen. Annars kan ytan lossna eller repas.
- Läs alltid i bruksanvisningen när du ska byta eller montera tillbehör, pressarfötter, nål eller andra delar för att säkerställa korrekt installation.

9 Vid reparation eller justering:

- Försök inte att montera isär, reparera eller modifiera maskinen på något sätt, eftersom det kan leda till brand, elstötar eller skador.
- Om lampan är skadad ska den bytas av en auktoriserad Brother-återförsäljare.
- Om ett fel skulle uppstå eller om det krävs justeringar följer du först felsökningstabellen i slutet av bruksanvisningen för att kontrollera och justera maskinen på egen hand. Kontakta en auktoriserad Brother-återförsäljare om problemet kvarstår.

Använd enbart maskinen till det den är avsedd för och i enlighet med anvisningarna i bruksanvisningen.

Använd de tillbehör som rekommenderas av tillverkaren i denna bruksanvisning.

Använd den gränssnittskabel (USB-kabel) som medföljer maskinen.

Innehållet i bruksanvisningen och produktspecifikationerna kan ändras utan föregående meddelande.

Besök vår webbplats på www.brother.com för ytterligare produktinformation och uppdateringar.

SPARA DESSA INSTRUKTIONER
Denna maskin är avsedd för hushållsbruk.

FÖR ANVÄNDARE I LÄNDER SOM INTE INGÅR I CENELEC

Den här apparaten får endast användas av personer (inklusive barn) med nedsatt fysisk, sensorisk eller psykisk förmåga samt oerfarna eller okunniga personer om de övervakas eller instrueras i apparatens användning av en person som ansvarar för deras säkerhet. Barn bör övervakas för att säkerställa att de inte leker med apparaten.

FÖR ANVÄNDARE I CENELEC-LÄNDER

Den här apparaten kan användas av barn från 8 år och uppåt och personer med nedsatt fysisk, sensorisk eller mental förmåga eller brist på erfarenhet och kunskap om de har fått övervakning eller instruktioner om en säker användning av apparaten och förstår de risker som finns. Barn ska inte leka med apparaten. Rengöring och underhåll ska inte utföras av barn utan tillsyn.

FÖR ANVÄNDARE I STORBRITANNIEN, IRLAND, MALTA OCH CYPERN

VIKTIGT

- Vid byte av kontaktsäkringen ska en säkring som är godkänd av ASTA för BS 1362 användas, dvs. den ska vara märkt med ⟨ASTA⟩ och överensstämma med de märkdata som finns på kontakten.
- Sätt alltid tillbaka säkringsskyddet. Använd aldrig kontakter som saknar ett säkringsskydd.
- Om sladden som medföljer inte passar vägguttaget, ska du kontakta en auktoriserad Brother-återförsäljare som kan tillhandahålla rätt sladd.

Deklaration om överensstämmelse (endast Europa och Turkiet)

Vi, Brother Industries, Ltd. 15-1 Naeshiro-cho, Mizuho-ku, Nagoya 467-8561 Japan, intygar att denna produkt uppfyller de centrala kraven i alla relevanta direktiv och förordningar som tillämpas inom Europeiska gemenskapen.

Deklarationen om överensstämmelse kan laddas ner från Brother support webbsida. Gå till support.brother.com

Deklaration om överensstämmelse med RE-direktivet 2014/53/EU (endast Europa och Turkiet) (gäller modeller med radiogränssnitt)

Vi, Brother Industries, Ltd. 15-1 Naeshiro-cho, Mizuho-ku, Nagoya 467-8561 Japan, intygar att dessa produkter uppfyller kraven i RE-direktivet 2014/53/EU. Deklarationen om överensstämmelse kan laddas ner från Brother support webbsida. Gå till support.brother.com

Trådlöst nätverk (endast modeller med funktion för trådlöst nätverk)

Den här maskinen har stöd för trådlöst gränssnitt.
Frekvensband: 2 400–2 483,5 MHz
Maximal radiofrekvenseffekt som överförs i frekvensbandet/-banden: Mindre än 20 dBm (e.i.r.p)

Lasermeddelanden

IEC 60825-1 specifikation

Denna maskin är en laserprodukt av klass 1 enligt definitionen i IEC 60825-1:2007 och IEC 60825-1:2014.

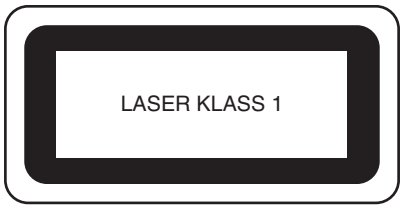

Laserstrålen som avges av den laserenhet som är installerad i denna maskin är begränsad till en uteffekt på en säker nivå. Maskinen innehåller dock 6 milliwatt, 630-640 nanometervåglängd, 6-12 grader vid parallell divergensvinkel, 28-40 grader vid vinkelrät divergensvinkel, InGaAlP-laserdioder. Därför kan ögonskador orsakas av demontering eller förändring av maskinen.
Säkerhetsåtgärder har utformats så att operatören inte ska utsättas för eventuell exponering av laserstrålar.

⚠ VAR FÖRSIKTIG

- **Denna maskin har en laserdiod av klass 3B i laserenheten. Laserenheten får inte öppnas under några omständigheter.**
- **Användning av kontroller, justeringar eller utförande av andra procedurer än de som anges i denna handbok kan leda till farlig strålningsexponering.**

LICENSAVTAL

Den medföljande maskinen innehåller data, programvara och/eller dokumentation (kollektivt “INNEHÅLL”) som är egenutvecklade produkter från Brother Industries, Ltd. (“BROTHER”). GENOM ATT ANVÄNDA INNEHÅLLET ACCEPTERAR KUNDEN VILLKOREN I DETTA AVTAL. BROTHER behåller äganderätten till INNEHÅLLET och kopior av INNEHÅLLET som ingår i det här paketet. INNEHÅLLET är licensierat (inte sålt) till dig (“KUNDEN”) enligt villkoren i det här avtalet.

KUNDEN är licensierad till:

- Använd INNEHÅLLET i kombination med en brodyrmaskin för att skapa broderier.
- Använd INNEHÅLLET i kombination med en brodyrmaskin som KUNDEN äger eller använder, under förutsättning att INNEHÅLLET inte används på mer än en brodyrmaskin i taget.

Om inte annat föreskrivs häri, får inte KUNDEN:

- Tillåta mer än en kopia av INNEHÅLLET att bli tillgängligt för användning vid ett och samma tillfälle.
- Reproducera, modifiera, publicera, distribuera, sälja, hyra ut, licensiera eller på annat sätt göra INNEHÅLLET tillgängligt för andra.
- Distribuera, hyra ut, underlicensiera, leasa, sälja, överföra eller överlåta mediakortet eller INNEHÅLLET.
- Dekompilera, montera isär eller på annat sätt bakåtkompilera INNEHÅLLET eller hjälpa andra att göra detsamma.
- Byta, översätta, ändra eller anpassa INNEHÅLLET eller någon del därav för affärs-, kommersiella eller industriella ändamål.
- Sälja eller på annat sätt distribuera BRODERIER som skapats genom att använda INNEHÅLLET, SOM URSPRUNGLIGEN HAR VISS UPPHOVSRÄTT UNDER NAMNET PÅ TREDJE PART FÖRUTOM BROTHER (t.ex. “©DISNEY”).

BROTHER behåller alla rättigheter som inte uttryckligen beviljas till KUNDEN häri.

Ingenting i det här avtalet utgör ett uppgivande av rättigheter för BROTHER enligt någon lag. Det här avtalet skall regleras av lagarna i Japan.

Skicka alla frågor som rör det här avtalet skriftligen med vanlig post till Brother Industries, Ltd., 1-1-1 Kawagishi, Mizuho-ku, Nagoya 467-8562, Japan, Attention: P&H business division Sales and Marketing Dept.

VARNINGSETIKETTER

Följande varningsetiketter används på maskinen.
Följ alltid försiktighetsåtgärderna på etiketterna.

Etiketternas placering

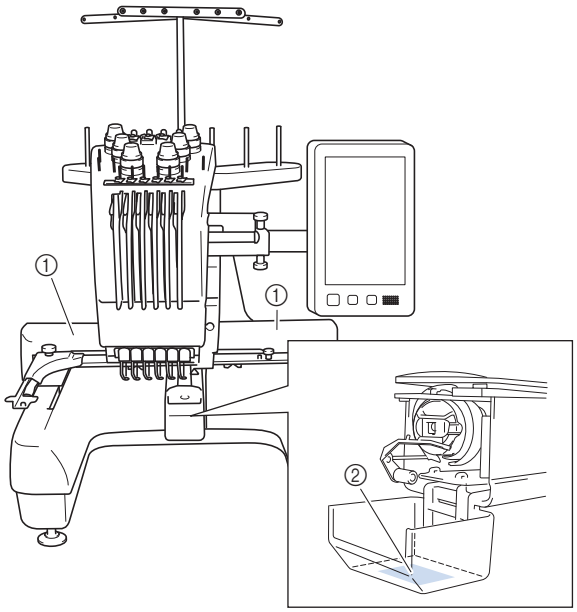

①





②

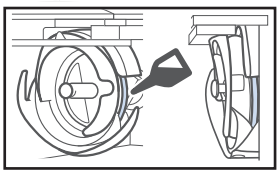

Applicera en droppe olja på griparen före användning varje dag.

VARUMÄRKEN

WPA™ och WPA2™ är varumärken som tillhör Wi-Fi Alliance®.

Alla handelsnamn och produktnamn för företag som förekommer på Brother-produkter, relaterade dokument och andra material är varumärken eller registrerade varumärken som tillhör respektive företag.

LICENSANMÄRKNINGAR FÖR ÖPPEN KÄLLKOD

Den här produkten innehåller programvara för öppen källkod.
Gå till den manuella nedladdningssidan för din modell på Brother support webbsida på http://s.brother/cpban/ för att se licensanmärkningar för den öppna källkoden.

UPPHOVSRÄTT OCH LICENS

Denna produkt innehåller programvara som utvecklats av följande leverantör:
©2008 Devicescape Software, Inc.

FÖRSIKTIGHETSÅTGÄRD FÖR TRÅDLÖS ANSLUTNING

Se till att du använder en router eller brandvägg när du ansluter din maskin till internet för att skydda den mot obehörig åtkomst från internet.

Innehåll

NAMN PÅ MASKINENS DELAR..... 8
Medföljande tillbehör..... 9
Tillbehör som ingår i vissa länder eller regioner..... 11
Extra tillbehör..... 11
INSTALLERA MASKINEN..... 13
Försiktighetsåtgärder vid installation och transport..... 13
Installera maskinen..... 15
Justera kontrollpanelens läge..... 16
Förbereda trådledarsamlingen..... 16
Förbereda stativ för trådspolar..... 17
Montera broderramhållaren..... 17
STARTA MASKINEN..... 18
TRÅDLÖSA FUNKTIONER FÖR NÄTVERKSANSLUTNING..... 20
Funktioner tillgängliga med en trådlös nätverksanslutning..... 20
Trådlös nätverksanslutning..... 21
FÖRBEREDELSER FÖR ATT BÖRJA BRODERA... 23
Spela videosjälvstudier..... 23
Ta bort spolkapseln..... 23
Sätta i spolen..... 24
Sätta i spolkapseln..... 24
Välja brodermönster..... 25
Förstå skärmen för mönsterredigering..... 28
Kontrollera en förhandsgranskningsbild..... 31
STARTA BRODERINGEN..... 32
Fästa tyget i broderramen..... 32
Fästa broderramen på maskinen..... 33
Förstå Skärmen för broderinställning..... 34
Kontrollera nålstänger och trådfärger..... 36
Trä övertråden..... 37
Trä nålen..... 39
Börja brodera..... 40
Förstå broderskärmen..... 40
Avlägsnar broderramen..... 42
LÅSFUNKTIONER..... 43
Admin-lås..... 43
Operatörslås..... 43
BILAGA..... 44
Justera spoltrådens spänning..... 44
Justera övertrådens spänning..... 46
Byta ut nålen..... 46
Smörja hylsan..... 47
Smörja nålstängerna..... 48
Rengöra griparen..... 49
Rengöra runt nålplattan..... 50
Rengöra trådledarna..... 51
Rengör spännratten..... 51
Grundinställningar..... 52
ANVÄNDA SPOLRULLAREN (Tilval)..... 54
Spolrullare och tillbehör som tillval..... 54
Ställa in spolrullare..... 55
Ansluta nätadaptern..... 55
Rulla upp spolen..... 55
UPPGRADERA MASKINENS PROGRAMVARA... 58
Använda en trådlös LAN-anslutning för att uppdatera..... 58
Använda USB-media för att uppdatera..... 59

NAMN PÅ MASKINENS DELAR

OBS

- Se till att installera den senaste programvaran. Se “UPPGRADERA MASKINENS PROGRAMVARA” på sida 58.

■ Huvuddelar

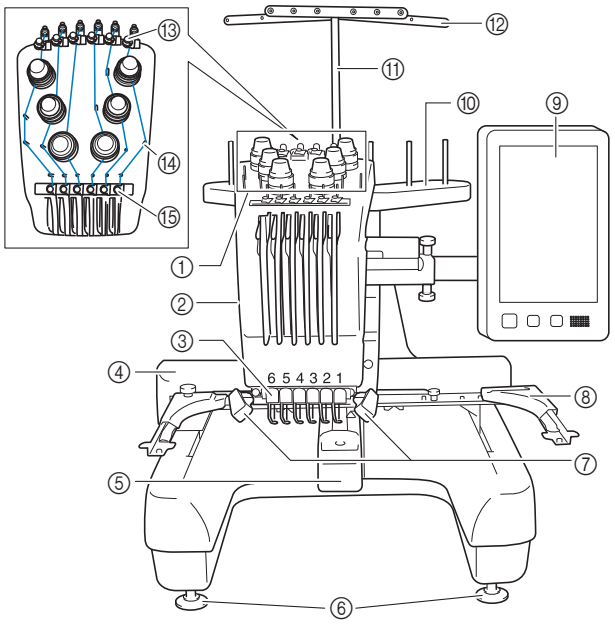

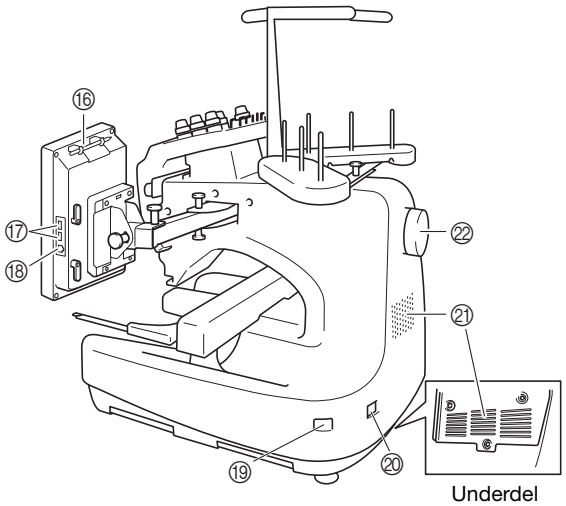

Underdel

① **Trådspänningsknappar**
② **Nålstångsfack**
Flyttar till vänster och höger för att flytta nålen till broderläget.
③ **Nedre trådledare**
④ **Vagn**
Fäst broderramen vid vagnen. Vagnen rör sig framåt, bakåt samt åt vänster och höger när maskinen är på eller då den broderar.
⑤ **Griparlucka/gripare**
⑥ **Fötter**
⑦ **Broderingsljus**
Ljusstyrkan på broderingsljuset kan justeras på inställningsskärmen.
⑧ **Broderramhållare**
⑨ **Kontrollpanel**
⑩ **Stativ för trådspolar**
⑪ **Stöd för trådledare**
⑫ **Trådledare**
⑬ **Övertrådsledare**
⑭ **Trådledarstift**
⑮ **Mittentrådledare**
⑯ **Pekpennshållare**
Förvara pekpennan i pekpennshållaren när den inte används.
⑰ **USB-uttag för media**
Anslut USB-mediet direkt till USB-uttaget om du vill överföra mönster till eller från det.
⑱ **USB-uttag för dator**
Anslut USB-kabeln till USB-uttaget om du vill importera eller exportera mönster mellan maskinen och datorn.
⑲ **Huvudströmbrytare**
Använd huvudströmbrytaren för att sätta på och stänga av maskinen (“I”) (“O”).
Slå inte på strömmen precis när du har stängt av den. Det rekommenderas att du väntar i fem (5) sekunder innan du slår på strömmen igen.
⑳ **Nätkabeluttag**
㉑ **Ventilationsspringor**
Ventilationsspringorna gör att luften som omger motorn kan cirkulera. Täck inte ventilationsspringorna när maskinen används.
㉒ **Handhjul**
Rotera handhjulet så att nålen rör sig uppåt och nedåt. Se till att vrida handhjulet mot LCD-panelen.

■ Kontrollpanel

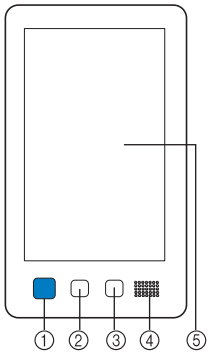

① Knapp "Start/Stopp"
Tryck på knappen "Start/Stopp" för att starta eller stoppa maskinen. Belysningen och färgen på knappen beror på maskinens funktionsstatus.

Lyser rött	:	När maskinen inte kan börja brodera
Blinkar grönt	:	När maskinen kan börja brodera
Lyser grönt	:	Medan maskinen broderar
Blinkar i orange	:	När maskinen kan skära av tråden
Lyser inte	:	När maskinen är avstängd

② Knapp "Trådavklippning"
Tryck på knappen för trådavklippning om du vill klippa av både den övre tråden och spoltrådarna.

③ Knapp för automatisk nålträdning
Tryck på knappen för automatisk nålträdning när du vill trä nålen.

④ Högtalare

⑤ LCD (pekskärm)
Tryck på de knappar som visas på pekskärmen för att välja och redigera mönster, samtför att bekräfta information av olika slag.

Medföljande tillbehör

Kontrollera att följande tillbehör finns med när du har öppnat lådan. Kontakta en auktoriserad Brother-återförsäljare om något saknas eller är skadat.

	Artikelnamn Artikelnummer
1. 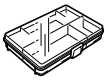	**Tillbehörsväska** XC6482-051
2. 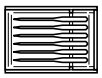	**Nåluppsättning × 2** XC6469-001
3. 	**Förspolad trådspole × 6** XH3619-001
4. 	**Spolnät × 6** S34455-000
5. 	**Sprättarkniv** XF4967-001
6. 	**Sax** XF2052-001
7. 	**Pincett** XC6542-051
8. 	**Pekpenna** XA9940-051
9. 	**Verktyg för nålbyte (Trädare)** XF2212-101
10. 	**Stygnplåtsförhöjare** XC6499-151
11. 	**Distansbricka (på maskin)** XF1978-001
12. 	**Krysskruvmejsel** XC6543-051
13. 	**Standardskruvmejsel** X55468-051
14. 	**Sexkantskruvmejsel** XC5159-051

	Artikelnamn Artikelnummer
15. 	**3-vägs skruvmejsel** XH4670-001
16. 	**Skiftnyckel 13 mm × 10 mm** XC6159-051
17. 	**Olja** D01H2M-001 (Korea) D01H2N-001 (andra områden)
18. 	**Rengöringsborste** X59476-051
19. 	**Vikt (L)** XC5974-151
20. 	**Filtbricka × 6** XC7134-051
21. 	**Spolkåpa × 6** 130012-057
22. 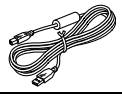	**USB-kabel** XD1851-051
23. 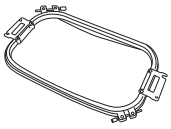	**Broderram (extra stor)** **300 mm (b) × 200 mm (h)** **(11-3/4 tum (b) × 7-7/8 tum (h))** PRH300 (Nord- och sydamerika) PRH300: XG6645-001 (Europa) PRH300CN: 115D02E6019 (Kina) PRH300: 115D02E7019 (andra områden)
24. 	**Broderram (stor)** **180 mm (b) × 130 mm (h)** **(7-1/8 tum (b) × 5-1/8 tum (h))** PRH180 (Nord- och sydamerika) PRH180: XG6647-001 (Europa) PRH180CN: 115D02E6018 (Kina) PRH180: 115D02E7018 (andra områden)
25. 	**Broderram (medium)** **100 mm (b) × 100 mm (h)** **(4 tum (b) × 4 tum (h))** PRH100 (Nord- och sydamerika) PRH100: XG6649-001 (Europa) PRH100CN: 115D02E6017 (Kina) PRH100: 115D02E7017 (andra områden)
26. 	**Broderram (liten)** **60 mm (b) × 40 mm (h)** **(2-3/8 tum (b) × 1-1/2 tum (h))** PRH60 (Nord- och sydamerika) PRH60: XG6651-001 (Europa) PRH60CN: 115D02E6020 (Kina) PRH60: 115D02E7020 (andra områden)
27. 	**Broderark (extra stort)** **300 mm (b) × 200 mm (h)** **(11-3/4 tum (b) × 7-7/8 tum (h))** XC5704-051

	Artikelnamn Artikelnummer
28. 	**Broderark (stort)** **180 mm (b) × 130 mm (h)** **(7-1/8 tum (b) × 5-1/8 tum (h))** XC5721-051
29. 	**Broderark (medium)** **100 mm (b) × 100 mm (h)** **(4 tum (b) × 4 tum (h))** XC5759-051
30. 	**Broderark (litet)** **60 mm (b) × 40 mm (h)** **(2-3/8 tum (b) × 1-1/2 tum (h))** XC5761-051
31. 	**Broderramhållare A** **(med vita hörnskydd)** XF2222-001
32. 	**Broderramhållare B** **(med ljusgrå hörnskydd)** XF2223-001
33. 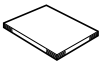	**Bruksanvisning** Den här handboken
34. 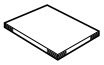	**Snabbstartsguide** Besök en auktoriserad Brother-återförsäljare.
35. 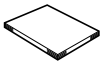	**Guide till broderimönster** Besök en auktoriserad Brother-återförsäljare.
36. 	**Nätkabel** Besök en auktoriserad Brother-återförsäljare.
37. 	**Spolkapsel (på maskin)** XC7206-001

Anmärkning

- Den medföljande pekpennan kan förvaras i pekpennshållaren på kontrollpanelens baksida. (sida 8)

Tillbehör som ingår i vissa länder eller regioner

	Artikelnamn Artikelnummer
1. 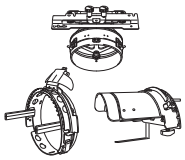	**Kepsramsats** PRCF3 (Nord- och sydamerika) PRCF3: XE2158-201 (Europa) PRCF3CN: 115D02E6002 (Kina) PRCF3: 115D02E7002 (andra områden)
2. 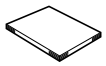	**Guide till broderimönster (extra)** Besök en auktoriserad Brother-återförsäljare.
3. 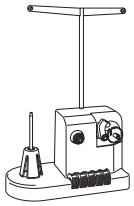	**Trådspolarsats** **(Se sida 54.)** PRBW1

Extra tillbehör

Följande finns som extra tillbehör och kan köpas separat.

	Artikelnamn Artikelnummer
1. 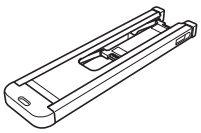	**Bord av rörram** PRTT1 (Nord- och sydamerika) PRTT1: D01FAF-001 (Europa) PRTT1CN: 115K02E6002 (Kina) PRTT1AP: 115K02E7002 (andra områden)
2. 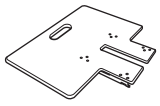	**Brett bord** PRWT1 (Nord- och sydamerika) PRWT1: XG6731-001 (Europa) PRWT1CN: 115K02E6001 (Kina) PRWT1: 115K02E7001 (andra områden)
3. 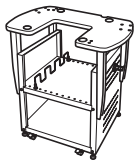	**Broderstativ** PRNSTD2 (Nord- och sydamerika) VRPRNSTD: XG3199-001 (Europa) VRPRNSTDCN: 115Z05E6005 (Kina) VRPRNSTD: 115Z05E7005 (andra områden)
4. 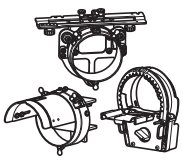	**Ramsats för keps med platt skärm** PRCF5 (Nord- och sydamerika) PRCF5: D01FAB-001 (Europa) PRCF5CN: 115D02E600J (Kina) PRCF5AP: 115D02E700J (andra områden)
5. 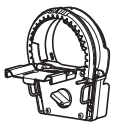	**Ram för keps med platt skärm** **130 mm (b) × 60 mm (h)** **(5-1/8 tum (b) × 2-3/8 tum (h))** PRCFH5 (Nord- och sydamerika) PRCFH5: D01FA5-001 (Europa) PRCFH5CN: 115D02E600G (Kina) PRCFH5AP: 115D02E700G (andra områden)
6. 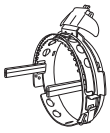	**Kepsram** **130 mm (b) × 60 mm (h)** **(5-1/8 tum (b) × 2-3/8 tum (h))** PRCFH3 (Nord- och sydamerika) PRCFH3: XG6695-001 (Europa) PRCFH3: 115D02E7008 (andra områden)
7. 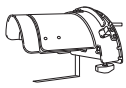	**Monteringsjigg** **(För kepsram (PRCFH1/PRCFH2/ PRCFH3))** PRCFJ2 (Nord- och sydamerika) PRCFJ2: XG6661-001 (Europa) PRCFJ2: 115D02E7009 (andra områden)
8. 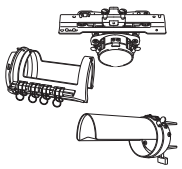	**Cylinderramssats** PRCL1 (Nord- och sydamerika) PRCL1: XG6697-001 (Europa) PRCL1CN: 115D02E6011 (Kina) PRCL1: 115D02E7011 (andra områden)
9. 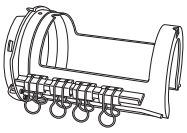	**Cylinderram** **90 mm (b) × 80 mm (h)** **(3-1/2 tum (b) × 3 tum (h))** PRCLH1 (Nord- och sydamerika) PRCLH1: XG6699-001 (Europa) PRCLH1: 115D02E7010 (andra områden)
10. 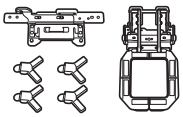	**Mångsidig magnetram M-sats** **100 mm (b) × 100 mm (h)** **(4 tum (b) × 4 tum (h))** PRVMFMKIT (Amerika) PRVMFMKIT: D01XJY-001 (Europa) PRVMFMKITCN: 115D02E600M (Kina) PRVMFMKITAP: 115D02E700M (andra områden)
11. 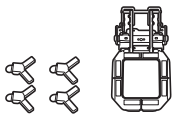	**Mångsidig magnetram M** **100 mm (b) × 100 mm (h)** **(4 tum (b) × 4 tum (h))** PRVMFM (Amerika) PRVMFM: D01XK7-001 (Europa) PRVMFMCN: 115D02E600N (Kina) PRVMFMAP: 115D02E700N (andra områden)
12. 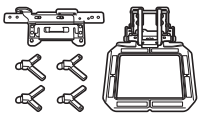	**Mångsidig magnetram L-sats** **180 mm (b) × 130 mm (h)** **(7-1/8 tum (b) × 5-1/8 tum (h))** PRVMFLKIT (Amerika) PRVMFLKIT: D01XHD-001 (Europa) PRVMFLKITCN: 115D02E600P (Kina) PRVMFLKITAP: 115D02E700P (andra områden)
13. 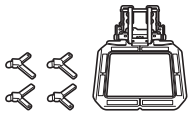	**Mångsidig magnetram L** **180 mm (b) × 130 mm (h)** **(7-1/8 tum (b) × 5-1/8 tum (h))** PRVMFL (Amerika) PRVMFL: D01XHM-001 (Europa) PRVMFLCN: 115D02E600L (Kina) PRVMFLAP: 115D02E700L (andra områden)

	Artikelnamn Artikelnummer
14. 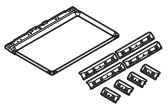	**Magnetisk kantram** **360 mm (b) × 200 mm (h)** **(14 tum (b) × 7-7/8 tum (h))** PRMS360 (Nord- och sydamerika) PRMS360: D01FAN-001 (Europa) PRMS360CN: 115D02E600K (Kina) PRMS360AP: 115D02E700K (andra områden) * Broderområde: 300 mm (b) × 200 mm (h) (11-3/4 tum (b) × 7-7/8 tum (h))
15. 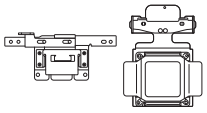	**Magnetramsats** **50 mm (b) × 50 mm (h)** **(2 tum (b) × 2 tum (h))** PRMHA50 (Nord- och sydamerika) PRMFA50: XG8593-001 (Europa) PRMFA50AP: 115D02E700E (andra områden)
16. 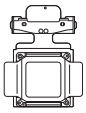	**Magnetram** **50 mm (b) × 50 mm (h)** **(2 tum (b) × 2 tum (h))** PRMH50 (Nord- och sydamerika) PRMF50: XG8597-001 (Europa) PRMF50AP: 115D02E700F (andra områden)
17. 	**Kviltram** **200 mm (b) × 200 mm (h)** **(7-7/8 tum (b) × 7-7/8 tum (h))** PRPQF200 (Nord- och sydamerika) PRPQF200: XG6727-001 (Europa) PRPQF200CN: 115D02E6025 (Kina) PRPQF200: 115D02E7025 (andra områden)
18. 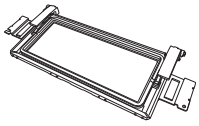	**Kantbroderram** **300 mm (b) × 100 mm (h)** **(11-3/4 tum (b) × 4 tum (h))** PRPBF1 (Nord- och sydamerika) PRPBF1: XG6729-001 (Europa) PRPBF1CN: 115D02E6022 (Kina) PRPBF1: 115D02E7022 (andra områden)
19. 	**Rundramsats** PRPRFK1 (Nord- och sydamerika) PRPRFK1: XG6725-001 (Europa) PRPRFK1CN: 115D02E6029 (Kina) PRPRFK1: 115D02E7029 (andra områden)
20. 	**Rund ram** **(∅100 mm (4 tum))** PRPRF100 (Nord- och sydamerika) PRPRF100: XG6737-001 (Europa) PRPRF100CN: 115D02E6026 (Kina) PRPRF100: 115D02E7026 (andra områden)
21. 	**Rund ram** **(∅130 mm (5 tum))** PRPRF130 (Nord- och sydamerika) PRPRF130: XG6739-001 (Europa) PRPRF130CN: 115D02E6027 (Kina) PRPRF130: 115D02E7027 (andra områden)
22. 	**Rund ram** **(∅160 mm (6 tum))** PRPRF160 (Nord- och sydamerika) PRPRF160: XG6741-001 (Europa) PRPRF160CN: 115D02E6028 (Kina) PRPRF160: 115D02E7028 (andra områden)
23. 	**Broderramshållare C (med mörkgrå hörnskydd)** PRPARMC (Nord- och sydamerika) PRPARMC: XG6743-001 (Europa) PRPARMC: 115D02E7021 (andra områden)

	Artikelnamn Artikelnummer
24. 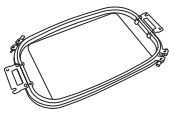	**Platt ram** **300 mm (b) × 200 mm (h)** **(11-3/4 tum (b) × 7-7/8 tum (h))** PRF300 (Nord- och sydamerika) PRF300: XG6693-001 (Europa) PRF300: 115D02E7016 (andra områden)
25. 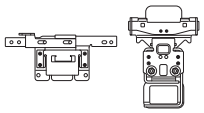	**Klämram S rak sats** **45 mm (b) × 24 mm (h)** **(1-3/4 tum (b) × 7/8 tum (h))** PRCLP45B (Nord- och sydamerika) PRCLP45B: XF2251-001 (Europa) PRCLP45BCN: 115D02E6012 (Kina) PRCLP45B: 115D02E7012 (andra områden)
26. 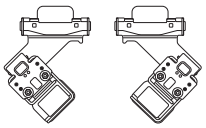	**Klämramar S L och R** **45 mm (b) × 24 mm (h)** **(1-3/4 tum (b) × 7/8 tum (h))** PRCLP45LR (Nord- och sydamerika) PRCLP45LR: XF2255-001 (Europa) PRCLP45LRCN: 115D02E6013 (Kina) PRCLP45LR: 115D02E7013 (andra områden)
27. 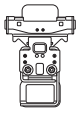	**Klämram S rak** **45 mm (b) × 24 mm (h)** **(1-3/4 tum (b) × 7/8 tum (h))** PRCLP45S (Nord- och sydamerika) PRCLP45S: 115D02E7015 (andra områden*) * Ej tillgänglig i Europa
28. 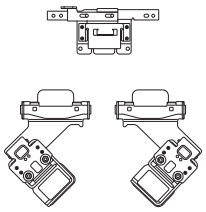	**Klämramar S L och R sats** **45 mm (b) × 24 mm (h)** **(1-3/4 tum (b) × 7/8 tum (h))** PRCLP45LRD (Nord- och sydamerika) PRCLP45LRD: 115D02E7014 (andra områden*) * Ej tillgänglig i Europa
29. 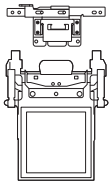	**Klämramsats M** **100 mm (b) × 100 mm (h)** **(4 tum (b) × 4 tum (h))** PRCLPM1 (Nord- och sydamerika) PRCLP100B: XG6235-001 (Europa) PRCLPM1CN: 115D02E600B (Kina) PRCLPM1AP: 115D02E700B (andra områden)
30. 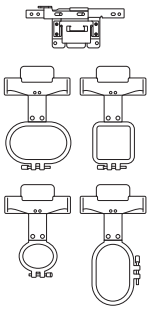	**Kompaktramsats** **70: 70 mm (b) × 41 mm (h)** **(2-3/4 tum (b) × 1-5/8 tum (h))** **50: 50 mm (b) × 50 mm (h)** **(2 tum (b) × 2 tum (h))** **44: 44 mm (b) × 38 mm (h)** **(1-3/4 tum (b) × 1-1/2 tum (h))** **Stående:** **33 mm (b) × 75 mm (h)** **(1-5/16 tum (b) × 2-15/16 tum (h))** PRHCK1 (Nord- och sydamerika) PRSFK1: XG6209-001 (Europa) PRHCK1CN: 115D02E600A (Kina) PRHCK1AP: 115D02E700A (andra områden)
31. 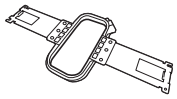	**Ärmram** **70 mm (b) × 200 mm (h)** **(2-3/4 tum (b) × 7-7/8 tum (h))** PRHSL200 (Nord- och sydamerika) PRHSL200: XG5284-001 (Europa) PRHSL200CN: 115D02E600C (Kina) PRHSL200AP: 115D02E700C (andra områden)

	Artikelnamn Artikelnummer
32. 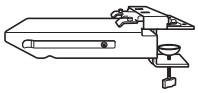	**Free-arm monteringsjigg** PRMHJ1 (Nord- och sydamerika) PRMFJ1: XH1533-001 (Europa) PRMFJ1AP: 115D02E700H (andra områden)
33. 	**Metallspole** 100376-051
34. 	**Vikt (S)** XC6631-051

OBS

- Besök närmaste auktoriserade Brother-återförsäljare för en fullständig lista över extra tillbehör till maskinen.

Anmärkning

- Använd alltid de tillbehör som rekommenderas för maskinen.
- Alla specifikationer är korrekta vid tryckningstillfället. Observera att vissa specifikationer kan ändras utan föregående meddelande.

INSTALLERA MASKINEN

Försiktighetsåtgärder vid installation och transport

⚠ VAR FÖRSIKTIG

- **Temperaturen i omgivningen där maskinen används ska vara mellan 5 °C (40 °F) och 40 °C (104 °F). Fel kan uppstå på maskinen om den används i en för kall eller för varm omgivning.**
- **Använd inte maskinen på en plats där den utsätts för direkt solljus, eftersom detta kan medföra att fel uppstår på maskinen.**
- **Installera maskinen med de fyra justerbara fötterna helt i kontakt med bordet, så att maskinen står jämnt.**
- **Blockera inte ventilationsspringor på baksidan och på bakre underdelen av maskinen, t.ex. genom att sätta något under maskinen, och låt inte ludd eller damm ansamlas i ventilationsspringorna, annars kan maskinens motor överhettas, vilket kan leda till brand eller skador på maskinen.**
- **Maskinens vikt är cirka 38 kg (83 lb). Maskinen bör transporteras och installeras av två personer.**
- **Vid transport ska du se till att två personer lyfter maskinen underifrån på de angivna platserna (①). Om maskinen lyfts från någon annan del kan den skadas eller välta, vilket kan orsaka personskador.**

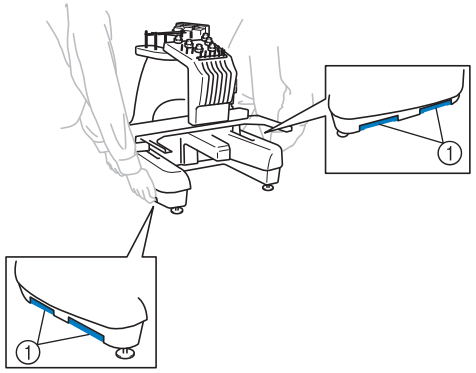

- **Vid åskväder ska maskinen stängas av och strömförsörjningssladden dras ur. Åska kan medföra att fel uppstår på maskinen.**
- **Sätt inte i strömförsörjningssladdens kontakt innan maskininstallationen är helt slutförd, annars finns det risk för skador om du trycker på knappen "Start/Stopp" av misstag så att maskinen börjar brodera.**

- **Använd skyddsglasögon och handskar när du smörjer maskinen så att olja eller fett inte kommer i kontakt med ögon eller hud. Se till att du inte får in olja eller fett i munnen. Förvara oljan och fettet utom räckhåll för barn.**
- **När du monterar eller lossar en broderram eller annat tillbehör som medföljer eller när du underhåller maskinen, ska du se till att ingenting stör maskinens rörliga delar.**

⚠ VAR FÖRSIKTIG

- **Undvik att fel eller skador uppstår genom att inte installera maskinen på en plats som utsätts för något av följande villkor.**
  - **Vätskor, t.ex. vatten**
  - **Extremt mycket damm**
  - **Direkt solljus**
  - **Extremt höga eller extremt låga temperaturer. Temperaturen i omgivningen där maskinen används ska vara mellan 5 °C (40 °F) och 40 °C (104 °F).**
  - **Otillräckligt utrymme**
  - **Föremål placerade inom broderramens räckvidd**
  - **Blockerade ventilationsspringor**
  - **En instabil yta**
- **Använd inte förlängningssladdar eller adaptrar för flera kontakter med många andra apparater anslutna till dem.**

Installera maskinen

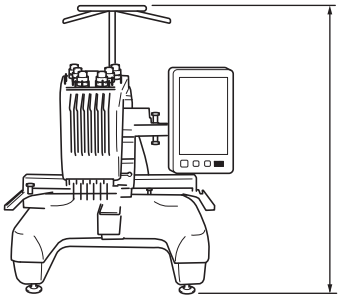

762 mm
(30 tum)

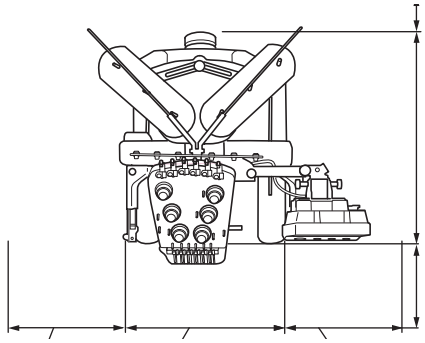

Minimum av
50 mm
(2 tum)

587 mm
(23-7/64 tum)

Mer än
350 mm
(13-3/4 tum)

Mer än
250 mm
(9-27/32 tum)

512 mm
(20-5/32 tum)

Mer än
250 mm
(9-27/32 tum)

1

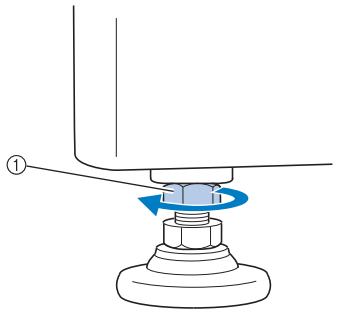

① Lossa låsmuttern med den medföljande skiftnyckeln.

2

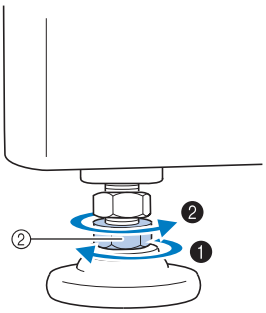

② Vrid den justerbara fotmuttern med den medföljande skiftnyckeln.

❶ Förlänger benet.

❷ Förkortar benet.

3

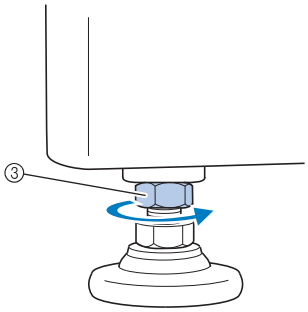

③ Dra åt låsmuttern när du har justerat benen.

Justera kontrollpanelens läge

1

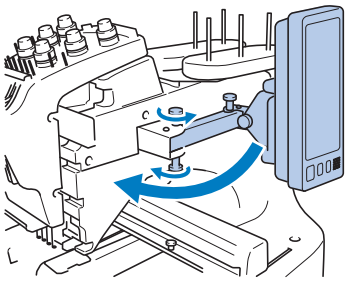

2

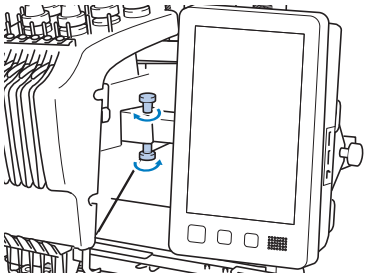

3

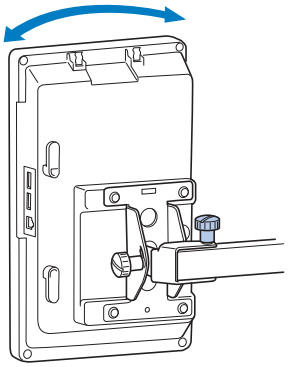

4

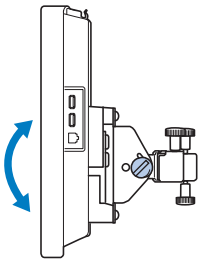

(Sedd från sidan)

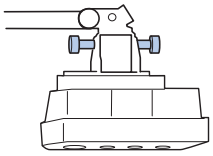

(Sedd uppifrån)

Förbereda trådledarsamlingen

1

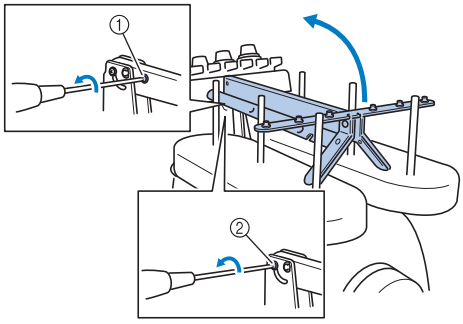

① Ta bort.
② Lossa.

2

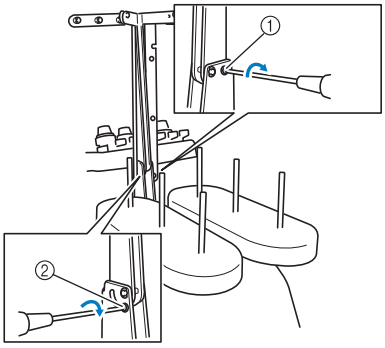

① Sätt i och spänn.
② Spänna.

3

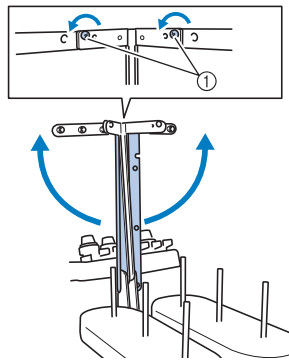

① Lossa.

4

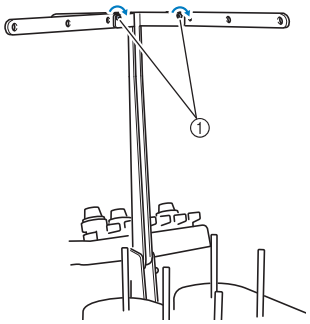

① Spänna.

Förbereda stativ för trådspolar

1

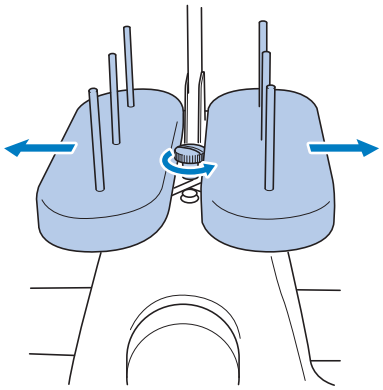

2

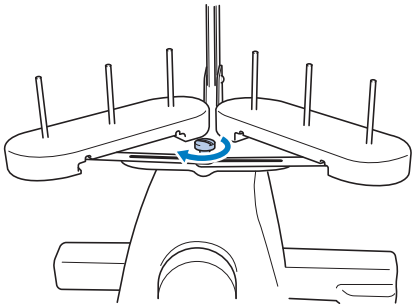

Montera broderramhållaren

1

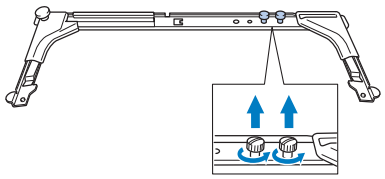

2

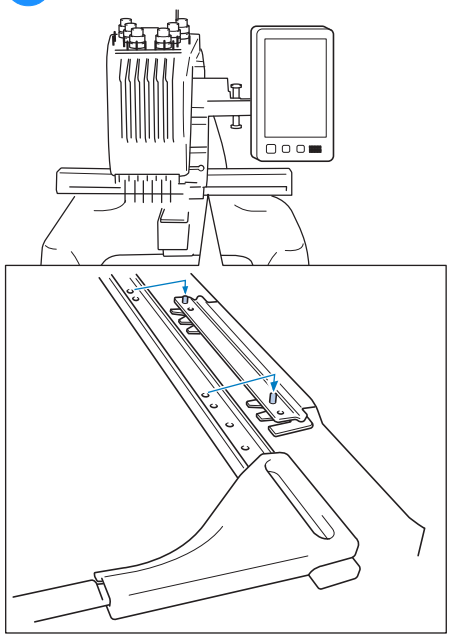

3

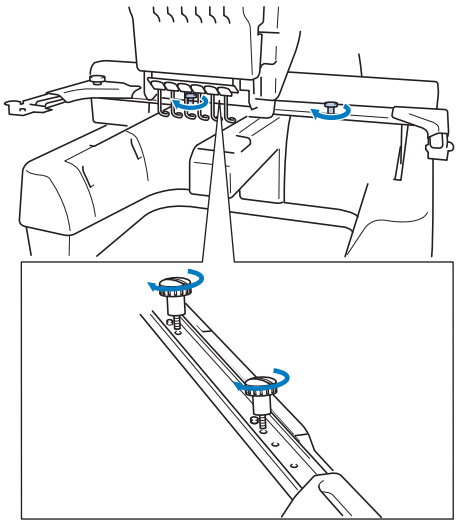

STARTA MASKINEN

⚠ VARNING

- **Använd enbart vanlig hushållsström som strömkälla. Användning av andra strömkällor kan orsaka brand, elstötar eller maskinskador.**
- **Kontrollera att kontakterna på strömförsörjningssladden sitter ordentligt i vägguttaget och i maskinens eluttag. Annars kan en brand eller elstötar uppstå.**
- **Sätt inte kontakten på strömförsörjningssladden i ett vägguttag som är i dåligt skick.**
- **Om något av följande inträffar, stäng av maskinen och dra ur strömförsörjningssladden. Annars kan resultatet bli brand, elstöt eller maskinskada.**
  - **När du inte är i närheten av maskinen.**
  - **Efter att du har slutat använda maskinen.**
  - **Om det blir strömavbrott medan maskinen används.**
  - **Om maskinen inte fungerar ordentligt, till exempel om en anslutning är lös eller avbruten.**
  - **Under åskväder.**

⚠ VAR FÖRSIKTIG

- **Använd den nätkabel som medföjer denna maskin.**
- **Koppla inte in den här maskinen med förlängningskablar eller med adaptrar där andra apparater är inkopplade, eftersom detta kan orsaka brand eller elchock.**
- **Sätt inte in eller dra ut strömförsörjningssladden med våta händer, detta kan orsaka elchock.**
- **När du drar ut strömförsörjningssladden måste du först stänga av maskinen, och sedan ta tag i kontakten när du drar ur kabeln. Att dra i kabeln kan göra att den skadas eller medföra brand eller elchock.**
- **Tillåt inte att strömförsörjningssladden skärs av, skadas, modifieras, böjs kraftigt, dras, vrids eller buntas ihop. Placera inte heller tunga föremål på kabeln eller utsätt den för värme. Detta kan skada kabeln och orsaka brand eller elchock. Avbryt användningen av maskinen om strömförsörjningssladden eller kontakten är skadad, och lämna in maskinen på reparation hos en auktoriserad Brother-återförsäljare innan du använder den igen.**
- **Dra ur strömförsörjningssladden om maskinen inte ska användas på en längre tid, annars kan brand uppstå.**

1

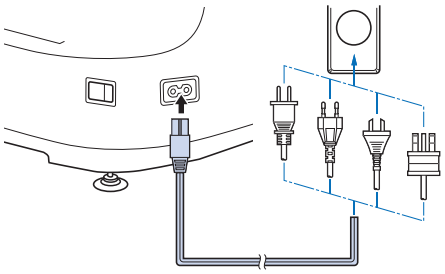

2

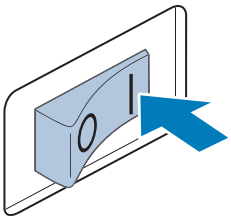

3

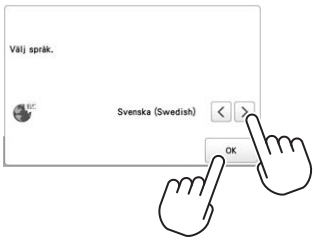

4 **Ställ in klockan.**

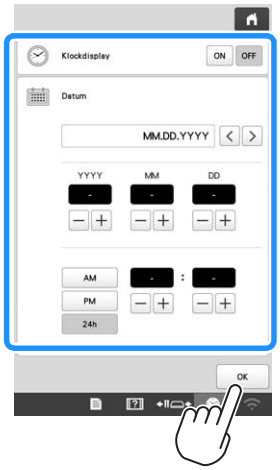

5



Steg 3 och 4 behövs endast när du slår på maskinen för första gången.

Så här stänger du av maskinen:

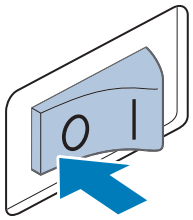

TRÅDLÖSA FUNKTIONER FÖR NÄTVERKSANSLUTNING

Funktioner tillgängliga med en trådlös nätverksanslutning

Denna maskin stöder en trådlös nätverksanslutning. Följande praktiska funktioner är tillgängliga om maskinen är ansluten till ett trådlöst nätverk.

OBS

- Anslut maskinen och din dator eller smarta enhet till samma nätverk.

- Kontrollera enkelt maskinens driftstatus från din mobiltelefon med hjälp av den dedikerade mobilapplikationen (My Stitch Monitor).

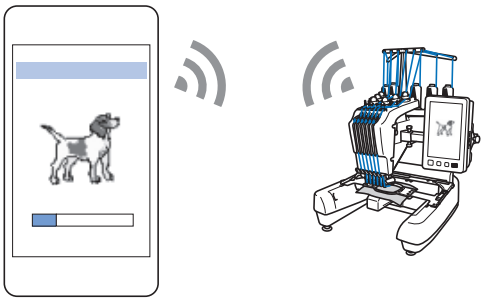

- Ladda ner uppdateringsfilen direkt till maskinen.

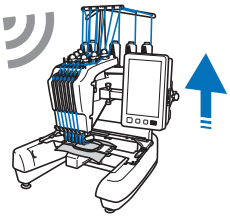

- Överför trådlöst ett brodermönster från din dator till maskinen med hjälp av det dedikerade Windows-programmet (Design Database Transfer). Applikationen kan laddas ner från följande URL.
http://s.brother/cabkb/

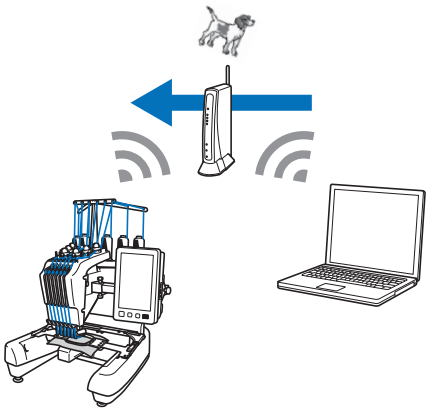

- Överför trådlöst ett brodermönster till maskinen redigerat med programvara för broderredigering (PE-DESIGN version 11 eller senare) på en dator. Överför också ett brodermönster redigerat på maskinen till PE-DESIGN.

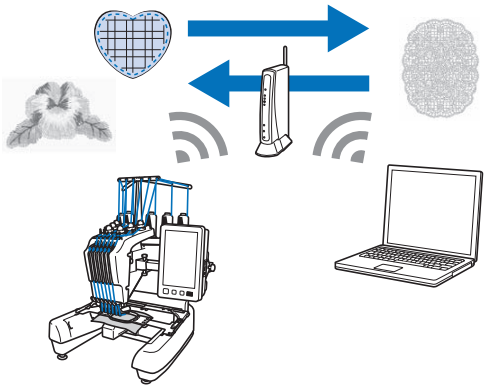

- Använd Wireless Link-funktionen för att trådlöst överföra ett brodermönster till maskinen redigerat med programvara för broderredigering (PE-DESIGN version 11.2 eller senare) på en dator. Kontrollera också maskinens broderstatus från datorn.

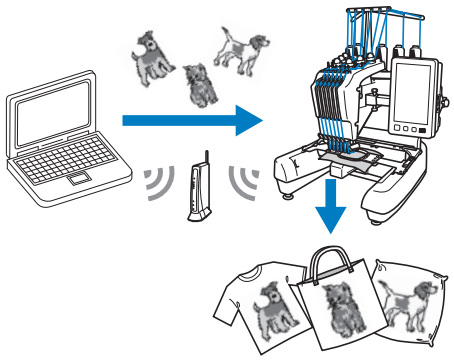

■ Krav på en trådlös nätverksanslutning

Den trådlösa nätverksanslutningen uppfyller IEEE 802.11 b/g/n-standarderna och använder frekvensen 2,4 GHz.

Anmärkning

- Ett trådlöst nätverk kan inte ställas in med WPA/WPA2 Enterprise.

Trådlös nätverksanslutning

Video

1 **Hitta din säkerhetsinformation (SSID och nätverksnyckel) och anteckna den.**

* Anslut maskinen och din dator eller smarta enhet till samma nätverk.

SSID	Nätverksnyckel (lösenord)

2

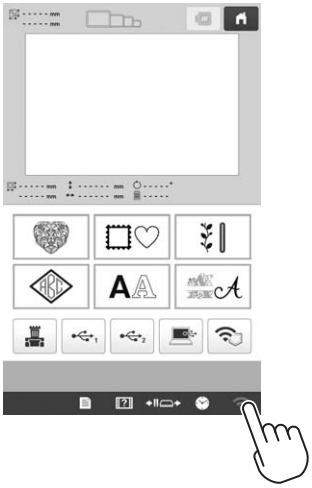

3



4

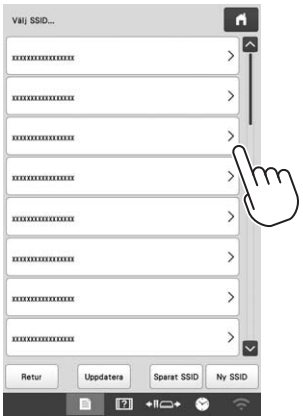

Tryck på > bredvid det SSID som antecknats.

5



Ange den noterade nätverksnyckeln (lösenord) och tryck sedan på OK.

6

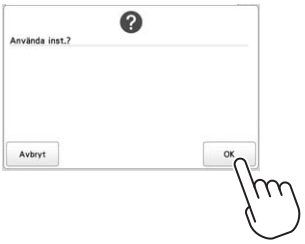

7

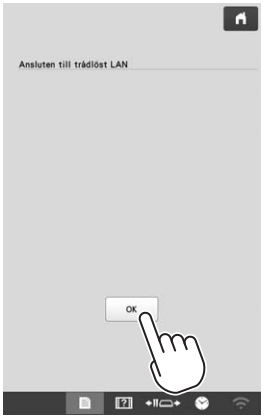

8



Tryck på OK för att avsluta installationen.

FÖRBEREDELSER FÖR ATT BÖRJA BRODERA

Spela videosjälvstudier

När du hittar den här ikonen Video på rubriken i den här handboken kan du hitta videosjälvstudier för proceduren i maskinen.



Ta bort spolkapseln

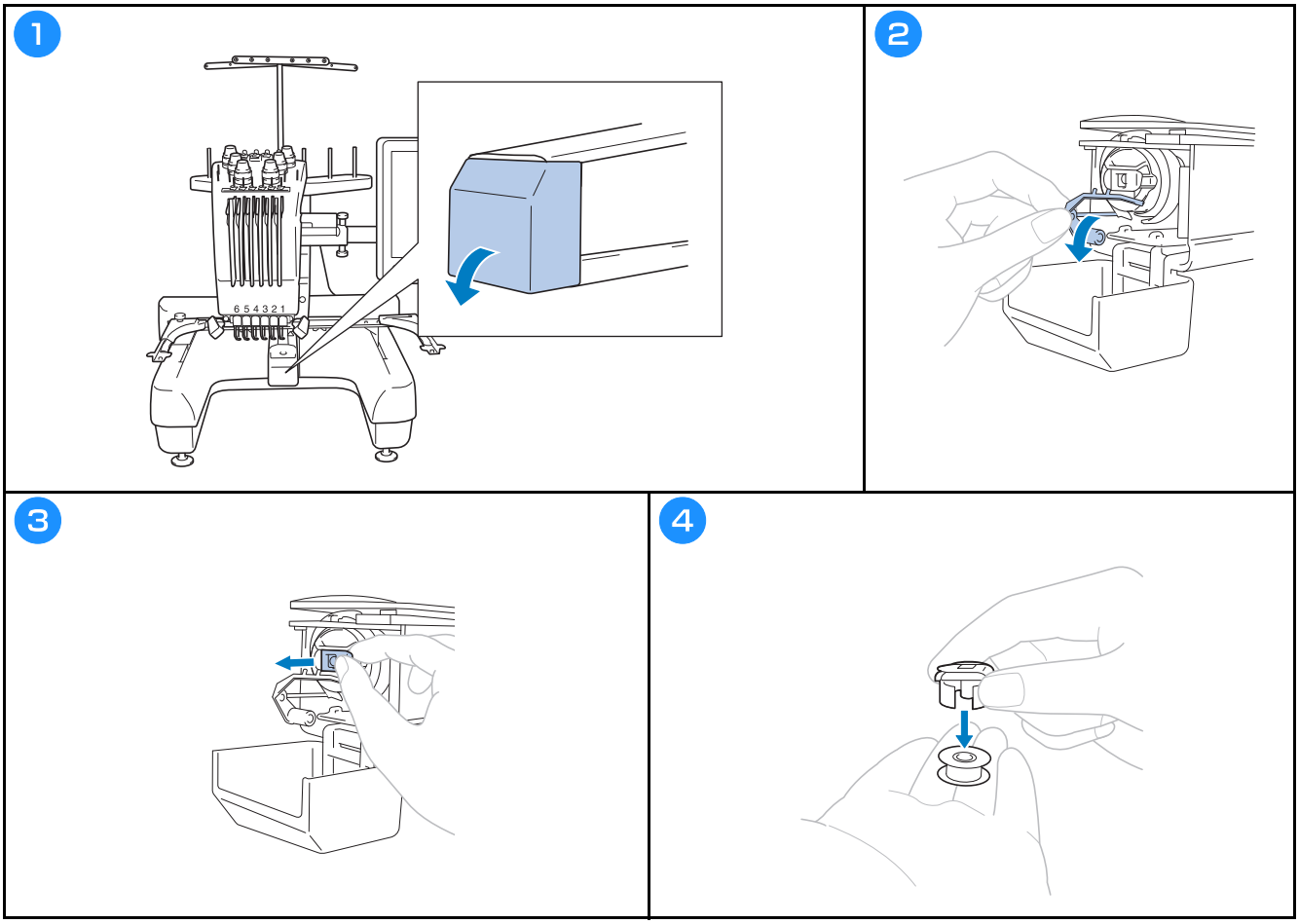

Sätta i spolen

Video

⚠ VAR FÖRSIKTIG

- **Se till att använda förspolade trådspolar (Fil-Tec/TRU-SEW POLYESTER-“trådar”) eller metallspolar som utformats särskilt för denna maskin.**
- **När du lindar en spole ska du använda alternativa spolrullare och metallspolar.**

1

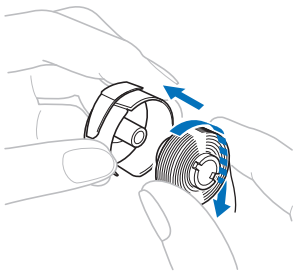

Kontrollera att tråden viras av från spolen medurs så som visas på bilden.

2

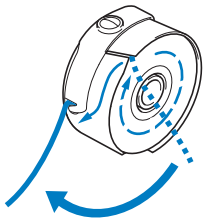

3

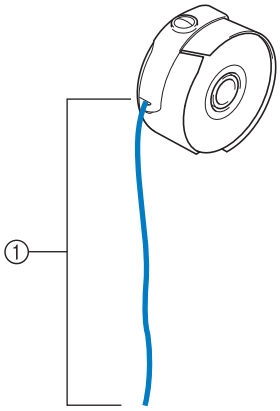

① Dra ut ungefär 5 cm av tråden.

Sätta i spolkapseln

Video

1

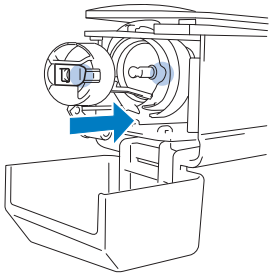

2

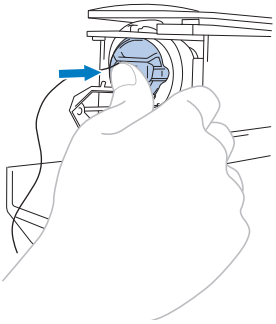

3

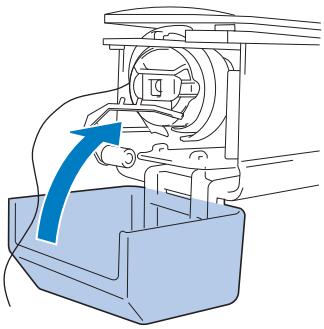

Välja brodermönster

⚠ VAR FÖRSIKTIG

- **Vidrör bara skärmen med fingret eller den pekpenna som medföljer maskinen. Använd inte en vass penna, skruvmejsel eller något annat hårt eller vasst föremål. Undvik dessutom att trycka på skärmen med extrem kraft. Annars kan skärmen skadas.**
- **Hela eller delar av skärmen kan ibland bli mörkare eller ljusare på grund av ändringar av omgivningstemperaturen eller andra förändringar i omgivningen. Detta är inte ett tecken på fel. Justera ljusstyrkan om skärmen är svår att läsa.**

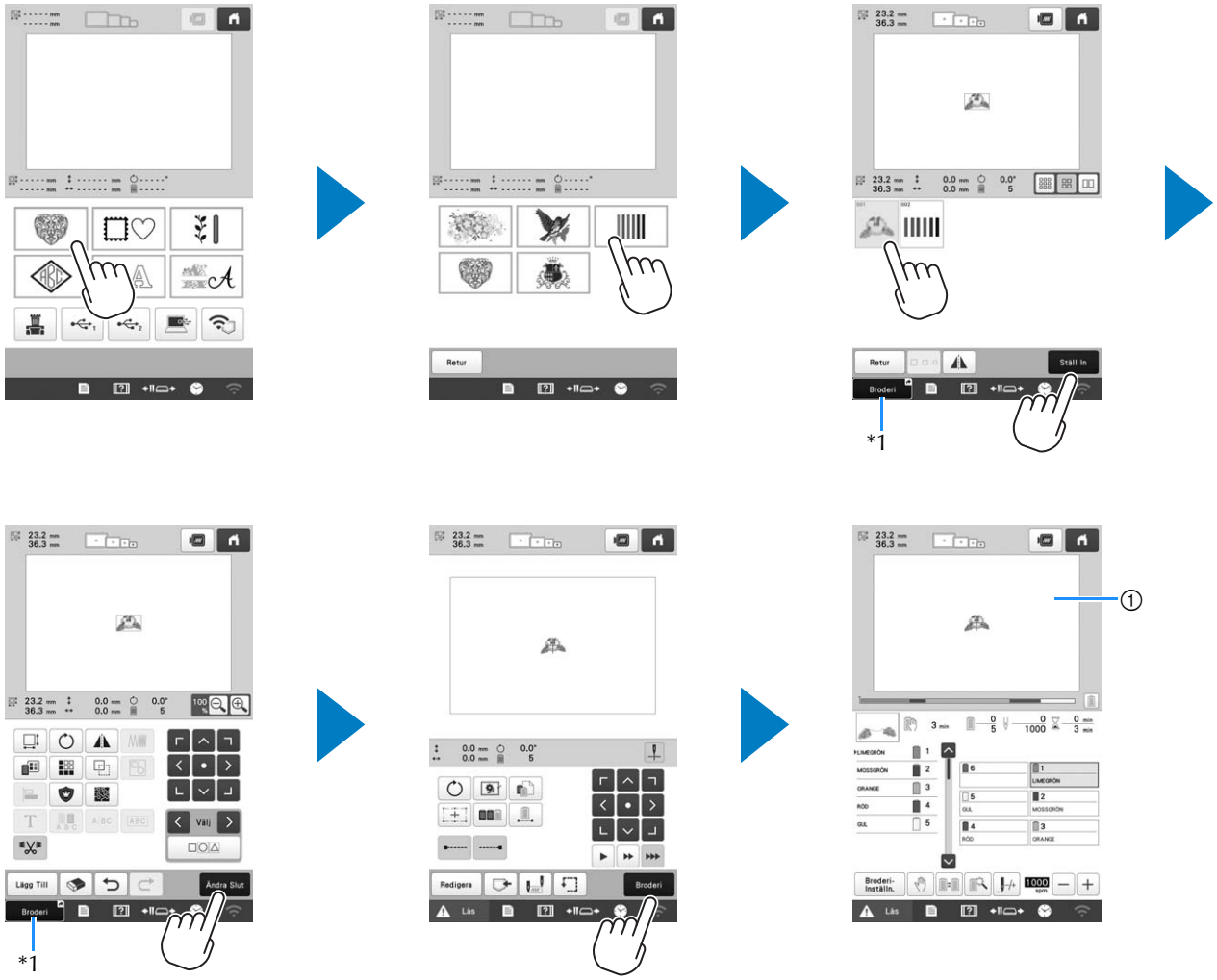

*1 Tryck på [Broderi] för att gå vidare till broderskärmen (①).

■ Skärmen för val av mönstertyp

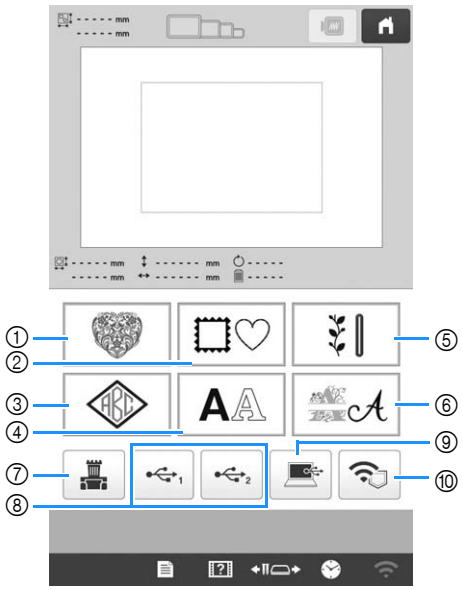

① Brodermönster
② Rammönster
③ Monogram- och rammönster
④ Monogrammönster
⑤ Bruksbrodermönster/stora knapphålsmönster
⑥ Dekorativa alfabetsmönster
⑦ Mönster som sparats i maskinens minne
⑧ Mönster som sparats på USB-media
⑨ Mönster som sparats på en dator
⑩ Mönster som ska överföras via det trådlösa nätverket

■ Skärmen med mönsterlistan

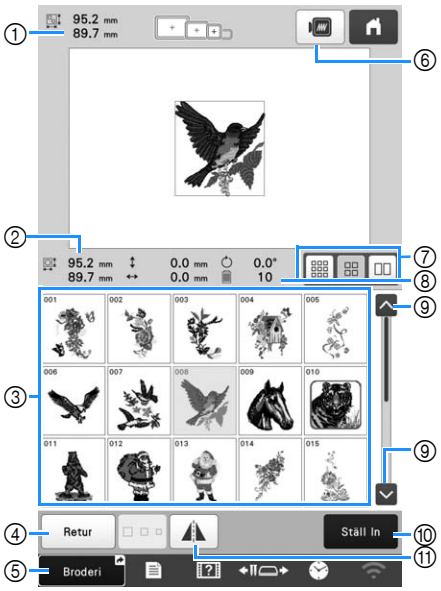

① Storleken på hela det kombinerade mönstret
② Storleken på det mönster som väljs
③ Tryck på ett mönster för att visa information om mönstret.
④ Återgå till skärmen med mönsterkategorilistan för att byta kategori.
⑤ Genväg till broderskärmen.
⑥ Förhandsgranska broderingsbilden.
⑦ Välj storlek på mönsterminiatyrer från små, medelstora och stora storlekar.
⑧ Antal trådfärgsbyten
⑨ Tryck tills önskad sida visas om det finns mer än en sida.
⑩ Bekräfta mönstret och gå till skärmen för mönsterredigering.
⑪ Vrid det mönster som redigeras horisontellt.

■ Inmatningsknappar för monogrammönster

Anmärkning

- Om en knapp är utgråad kan du inte använda den funktionen med det valda mönstret.

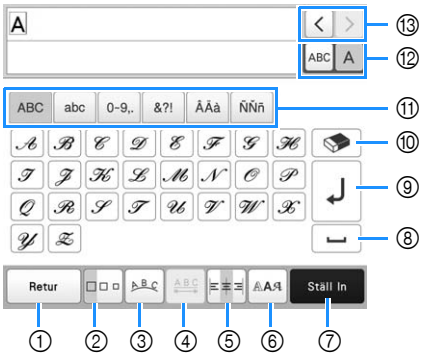



Nr.	Display Knappnamn	Funktion
①	Retur Returknapp	Återgå till föregående skärm.
②	Storleksknapp	Ändra storleken på monogrammönstret. Om du vill ändra storleken på ett monogram, tryck på ABC A för att visa ABC A välj sedan monogrammet. Storleken på det valda monogrammet ändras. • Storleken på de små typsnitten 41 ABCDE, 42 ABCDE, 43 ABCDE, 44 ABCDE, 45 ABCDE och 46 ABCDEFGH kan inte ändras.
③	Ordningsknapp	Ändra layouten på monogrammönstren. • Om du vill ordna monogrammönstren i en båge, tryck på A B C, A B C, eller A B C. : Gör bågen plattare. : Gör bågen rundare. • Om du vill ordna monogrammönstren i en lutning, tryck på A B C. : Ändra lutningen moturs. : Ändra lutningen medurs. • A B C : Återställ layouten.

Nr.	Display Knappnamn	Funktion
④	Knapp för monogramavstånd	Ändra avståndet mellan monogrammönstren. • +ABC+ : Öka monogramavståndet. • +ABC+ : Minska monogramavståndet. • Om du vill ändra avståndet efter ett monogram, tryck på ABC A för att visa ABC A och välj sedan monogrammet. Avståndet mellan det valda monogrammet och nästa monogram ändras. A ABCDE ⟷ ABCDE ABC A B C D E ⟷ ABCDE +ABC+ +ABC+ • A B : Flytta det som markerats uppåt. • A B : Flytta det som markerats nedåt. • A B C : Återställ avståndet.
⑤	Justeringsknapp	Ändra justering. Den här funktionen är tillgänglig när flera rader med monogram matas in. • : Högerjustering ABCDE FGH IJKLMN • : Vänsterjustering ABCDE FGH IJKLMN • : Centerjustering ABCDE FGH IJKLMN
⑥	Typsnittsknapp	Ändra teckensnitt för monogrammen. Beroende på vilket teckensnitt som har valts kan det hända att det inte går att ändra teckensnittet. • Om du vill ändra teckensnittet för ett monogram, tryck på ABC A för att visa ABC A och välj sedan monogrammet. Teckensnittet för det valda monogrammet ändras.

Nr.	Display Knappnamn	Funktion
⑦	 Ställ in-knapp	Använd redigering av monogrammönster för att gå till redigeringsskärmen.
⑧	 Avståndsknapp	Ange ett avstånd.
⑨	 Knapp för radmatning	Gör en ny rad.
⑩	 Raderingsknapp	Ta bort monogrammet.
⑪	— Kategoriknappar	Välj monogramkategori.
⑫	 Knapp för att välja en/alla	Välj att redigera alla monogram eller ett monogram. •  : Redigera alla monogram. •  : Redigera ett monogram.
⑬	 Knappar monogramval	Flytta markören och välj ett monogram.
⑭	 Knapp för vertikal/ horisontell text	Växla mellan text som skrivs vertikalt och horisontellt. (Endast japanskt typsnitt)
⑮	 Snabbtangent	Genväg till broderskärmen.

Förstå skärmen för mönsterredigering

Anmärkning

- Om en knapp är utgråad kan du inte använda den funktionen med det valda mönstret.

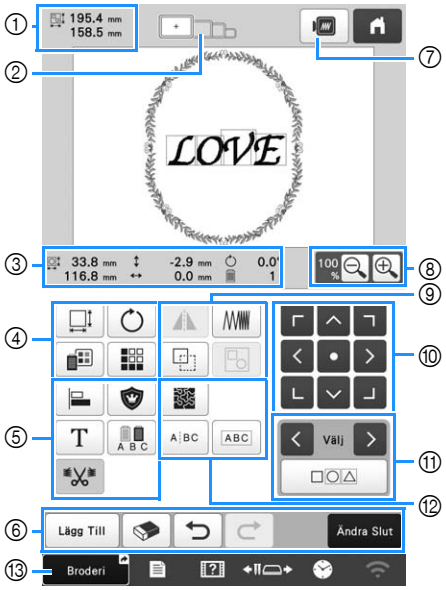

Nr.	Display Knappnamn	Funktion
①	 Mönsterstorlek	Visar storleken på det brodermönster som visas i mönstervisningsområdet. Det översta värdet visar höjden, och det nedre visar bredden. Om brodermönstret består av flera mönster som har kombinerats, omfattar storleken alla mönster.
②	 Broderramens indikatorer	Visar storlekarna på de broderramar som kan användas för att brodera det mönster som just visas i mönstervisningsområdet.

Nr.	Display Knappnamn	Funktion
③	 Storlek	Visar storleken på det mönster som redigeras. Det översta värdet visar höjden, och det nedre visar bredden.
	 Avstånd från mitten (vertikalt)	Visar det vertikala avstånd som det mönster som redigeras flyttas.
	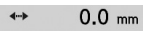 Avstånd från mitten (horisontellt)	Visar det horisontella avstånd som det mönster som redigeras flyttas.
	 Rotationsvinkel	Visar rotationsvinkeln som det mönster som redigeras roteras.
	 Antal trådfärger	Visar det totala antalet trådfärger för det mönster som redigeras.

Nr.	Display Knappnamn	Funktion
④	 Storleksknapp	Visa mönsterstorleksfönstret. • : Minska mönstret proportionellt. • : Minska mönstret vertikalt. • : Minska mönstret horisontellt. • : Förstora mönstret proportionellt. • : Sträck ut mönstret vertikalt. • : Sträck ut mönstret horisontellt. • : Ändra mönsterstorleken samtidigt som antalet stygn bibehålls. (normalt storleksändringsläge) • : Ändra mönsterstorleken samtidigt som du bibehåller trådtätheten. (läge för ny stygnberäkning) • : Välj det mönster som du vill ändra. • : Flytta mönstret i pilens riktning. • : Återställ storleken. • : Stäng den här skärmen. • : Ändra storlek på mönstret (endast monogrammönster).
	 Roteringsknapp	Visa fönstret för att rotera mönstret. • : Återställ vinkeln. Rotera mönstret med hjälp av rotationsknapparna eller genom att dra den röda punkten i mönstrets hörn. Du kan även använda flyttningsknapparna under rotationsprocessen.
	 Knapp för trådfärgsbyte	Ändra färg på mönstret.
	 Bårdknapp	Skapa och redigera det upprepade mönstret.

Nr.	Display Knappnamn	Funktion
⑤	 Justeringsknapp	Arrangera flera mönster på en linje.
	 Broderapplikationsknapp	Ändra det mönster som redigeras till ett applikationsmönster.
	 Bokstavsredigeringsknapp	Redigera monogram.
	 Flerfärgsknapp	Aktivera byte av trådfärg på varje monogram i ett monogrammönster; kan endast användas när ett monogram har markerats.
	 Inställningsknapp för hoppstygn	Välj om hoppstygn i det valda mönstret ska beskäras eller inte.
⑥	 Lägg till-knapp	Lägg till ett mönster. Om du trycker på den här knappen visas skärmen för val av mönstertyp.
	 Raderingsknapp	Raderar mönstret. Om du trycker på knappen så raderas det mönster som redigeras.
	 Ångraknapp	Ångra den senast utförda åtgärden och återgå till det tidigare läget. Varje knapptryckning ångrar en åtgärd.
	 Upprepa-knapp	Upprepa den åtgärd som ångrades.
	 Redigering slut-knapp	Avslutar redigering och fortsätter till skärmen för broderinställningar.
⑦	 Förhandsgranskningsknapp	Visa en bild av mönstret så att det kan förhandsgranskas.
⑧	 Förstora-knapp	Välj från 100%, 125%, 150% eller 200% för att justera hur det mönster som redigeras visas.

Nr.	Display Knappnamn	Funktion
⑨	 Knapp för horisontell spegelvändning	Ändra mönstret till en horisontell spegelbild.
	 Täthetsknapp	Ändra trådtätheten för några monogram- och rammönster. Andra mönsters täthet kan justeras i läget för ny stygnberäkning.
	 Kopieringsknapp	Kopiera mönstret. Det kopierade mönstret kommer att placeras något lägre och till höger om det ursprungliga mönstret.
	 Grupperingsknapp	Gruppera flera markerade mönster.
⑩	 Positioneringsknappar	• : Flytta mönstret i pilens riktning. • : Flytta till mitten av broderområdet.
⑪	 Knappar för mönsterval	Väljer det mönster som redigeras när brodermönstret består av flera mönster i kombination.
	 Knapp för flera val	Välj flera mönster som ska redigeras samtidigt.
⑫	 Knapp för marmorering/ ekokviltning	Skapa marmorering eller ekokviltning runt mönstret.
	 Textdelningsknapp	Separera de kontinuerliga monogrammönstren för att justera avståndet eller redigera separat efteråt. • : Välj var mönstren ska separeras. • : Separera mönstret. Ett separerat monogrammönster kan kombineras med hjälp av .
	 Textkombinationsknapp	Kombinera de markerade monogrammönstren.
⑬	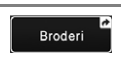 Snabbtangent	Genväg till broderskärmen.

■ Redigera bokstäver

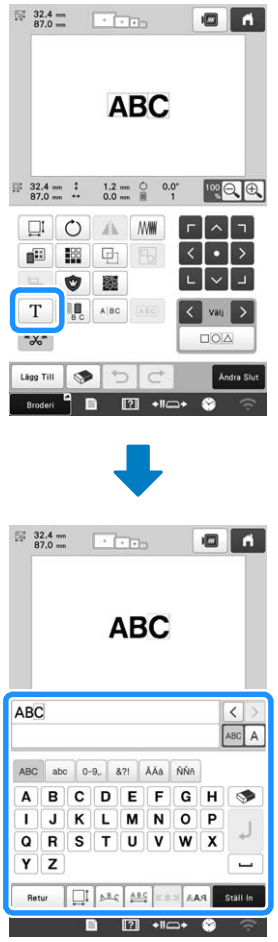

Mer information om inmatningsknapparna finns i sida 27.

Anmärkning

- Avgruppera mönstret om du vill redigera monogrammönster med flera rader på redigeringsskärmen.

Kontrollera en förhandsgranskningsbild

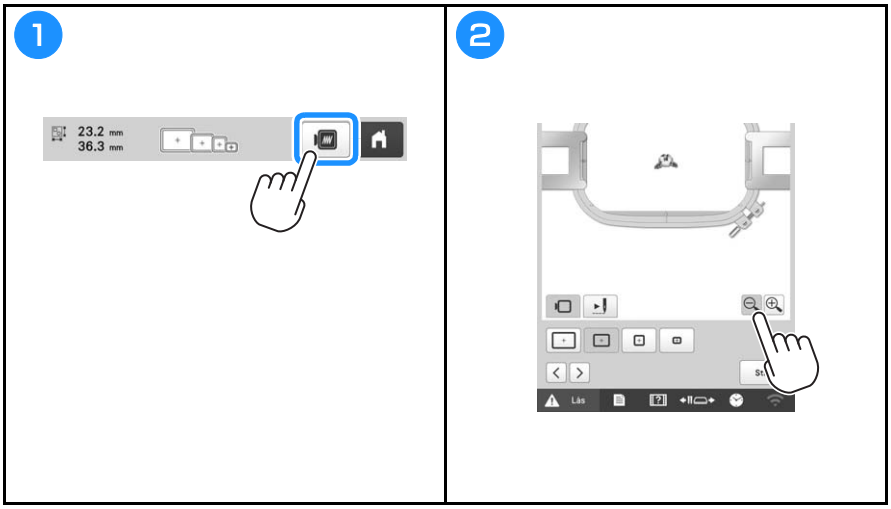

STARTA BRODERINGEN

⚠ VAR FÖRSIKTIG

- **Maskinen kan brodera tyger som är upp till 2 mm (5/64 tum) tjocka. Om du broderar tjockare tyg kan nålen böjas eller gå av.**

Fästa tyget i broderramen

Video

1

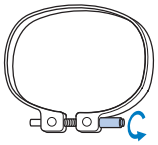

Lossa på skruven.

2

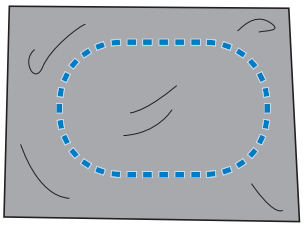

Placera styvnadsmaterialet och tyget med rätsidan uppåt på den yttre ramen.

3

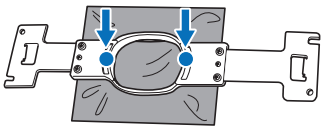

Tryck ned den inre ramen i den yttre ramen.

4

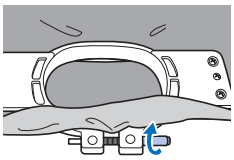

Dra åt skruven en aning.

5

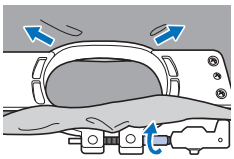

Dra åt skruven ordentligt, och kontrollera sedan att tyget är spänt.

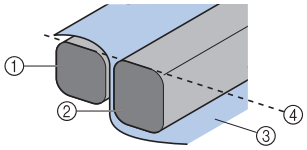

① Yttre ram
② Inre ram
③ Tygets rätsida
④ Den inre och den yttre ramens ovansidor är jämna

Fästa broderramen på maskinen

Video

⚠ VAR FÖRSIKTIG

- **Om broderramen inte har satts fast på rätt sätt kan den slå emot pressarfoten och skada maskinen eller användaren.**
- **Kontrollera att knappen “Start/Stopp” lyser rött när du sätter fast broderramen. Om knappen “Start/Stopp” blinkar grönt kan maskinen börja brodera. Om maskinen startar av misstag kan det leda till personskador.**
- **När du fäster broderramen måste du kontrollera att den inte slår emot någon annan del av maskinen.**

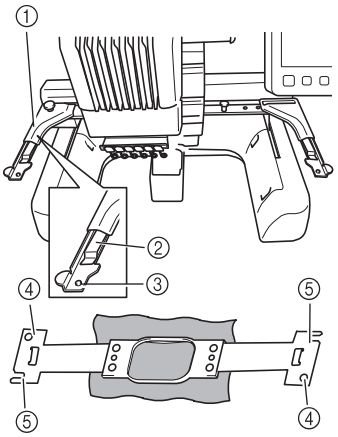

① **Broderramhållarens vänstra arm**
Anpassa broderramhållaren till storleken på broderramen genom att flytta armen till vänster eller höger.
② **Klicka fast broderramhållaren**
Sätt i broderramen i klämmorna på broderramhållaren.
③ **Monteringssprint**
④ **Hål**
⑤ **Monteringsskåror**

1

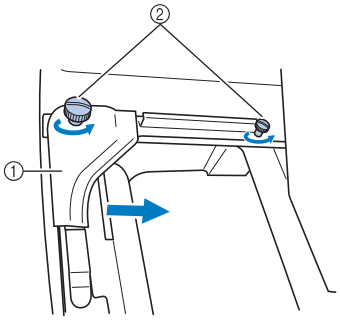

① Vänster arm
② Vingskruvar

Lossa de två vingskruvarna på broderramhållaren.

2

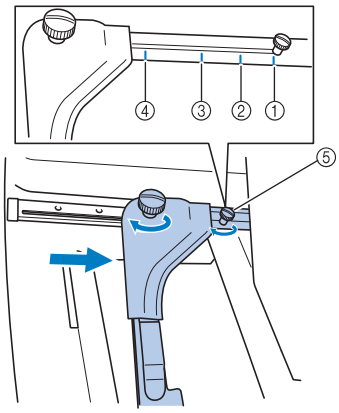

① Markering för extrastor broderram
② Markering för stor broderram
③ Markering för medelstor broderram
④ Markering för liten broderram
⑤ Rikta in skruven med markeringen.

3 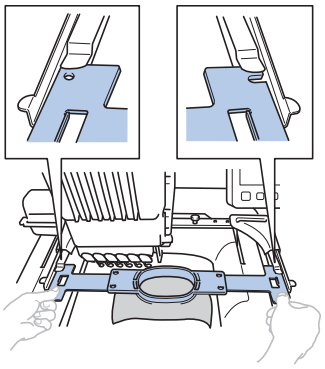 Skjut fast broderramen i klämmorna på broderramhållaren. Den inre ramen ska sitta överst.	4 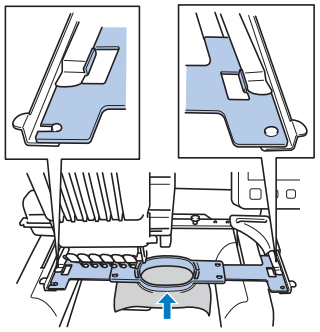 Sätt i broderramen så att den snäpper på plats.

Förstå Skärmen för broderinställning

Anmärkning

- Knappar som finns på den här skärmen skiljer sig när du ställer in [Manuell färgsekvens] på [ON] på inställningsskärmen.

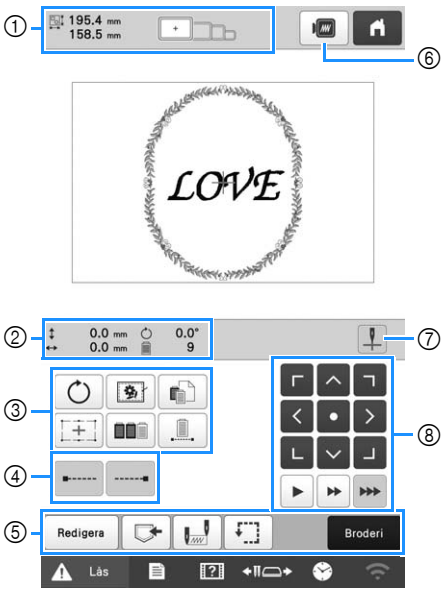

Nr.	Display Knappnamn	Funktion
①	195.4 mm 158.5 mm Mönsterstorlek	Visar storleken på det brodermönster som visas i mönstervisningsområdet. Det översta värdet visar höjden, och det nedre visar bredden. Storleken på hela mönstret, inkluderande alla mönster, visas om broderimönstret består av flera mönster i kombination.
	Broderramens indikatorer	Visar storlekarna på de broderramar som kan användas för att brodera det mönster som just visas i mönstervisningsområdet.
②	0.0 mm Avstånd från mitten (vertikalt)	Visar det vertikala avståndet som det mönster som kombineras/redigeras flyttas.
	0.0 mm Avstånd från mitten (horisontellt)	Visar det horisontella avståndet som det mönster som kombineras/ redigeras flyttas.
	0.0° Rotationsvinkel	Visar rotationsvinkeln som det mönster som redigeras roteras.
	9 Antal trådfärgsbyten	Visar det totala antalet trådfärger för det mönster som redigeras.

Nr.	Display Knappnamn	Funktion
③	 Roteringsknapp	Rotera hela brodermönstret.
	 Knapp för tråckla brodering	När du broderar tyg som stabilisatorn inte kan fästas på, broderar du tråckelstygn runt mönstret för att förhindra att stabilisatorn rör sig. Stabilisatorn förhindrar krympning av sömmarna och feljusterade mönster.
	 Inställningsknapp för individuell trådfärg	Ändra inställningarna för individuella trådfärger, som att tillfälligt stoppa eller hoppa över broderingen.
	 Knapp för Broderi Crosshair Positioning Laser	Rikta in mönstrets position med hjälp av Broderi Crosshair Positioning Laser.
	 Knapp för färgsortering	Tryck för att ordna om sömmen för kombinerade mönster.
	 Knapp för brodera utan avbrott/ monokrom	Tryck här för att brodera mönstret i samma färg, oavsett angivna färgändringar. Hela trådfärgssekvensdisplayen kommer att visas i samma färg.
④	 Knapp för låsstygn (början)	Ange att automatiska låsstygn broderas i början av mönstret och i början av broderingen efter trådavklippning.
	 Knapp för låsstygn (slut)	Ange att automatiska låsstygn broderas när tråden klipps.
⑤	 Redigeringsknapp	Återgå till skärmen för mönsterredigering.
	 Minnesknapp	Spara ett mönster i maskinens minne, USB-mediet eller på en dator.
	 Knapp för start/ slutposition	Ange nålläget i början av broderingen och i slutet.
	 Knapp för testbrodering	Flytta broderramen så att broderingsläget kan kontrolleras.
	 Broder-knapp	Avsluta alla åtgärder på skärmen för broderinställningar och fortsätt till broderskärmen.
⑥	 Förhandsgranskningsknapp	Visa en bild av det mönster som ska broderas så att det kan förhandsgranskas.

Nr.	Display Knappnamn	Funktion
⑦	 På/Av-knapp för Broderi Crosshair Positioning Laser	Slå på/stäng av Broderi Crosshair Positioning Laser.
⑧	 Positioneringsknappar	Flytta broderingsläget för hela mönstret i pilens riktning. (Om du trycker på  flyttas broderingsläget till mitten av broderingsområdet.)
	 Knappar för ramens hastighet	Välj hastighet för att flytta ramen.  : Tryck här för att flytta ramen med 0,1 mm (1/64 tum).  : Tryck här för att flytta ramen med 0,5 mm (1/32 tum). : Fortsätt att trycka för att flytta ramen med maximal hastighet.

■ I läget [Manuell färgsekvens]

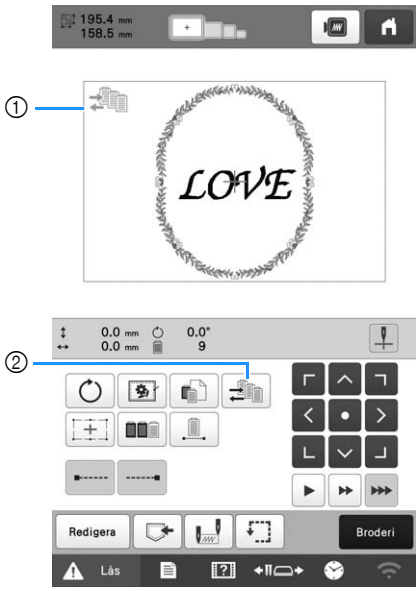

Nr.	Display Knappnamn	Funktion
①	 Ikon för manuellt färgsekvensläge	Denna ikon visas när maskinen är i läget [Manuell färgsekvens].
②	 Knapp för manuell färgsekvens	Ändra nålstångens färginställning. Den här knappen visas när du ställer in [Manuell färgsekvens] på [ON] på inställningsskärmen.

Kontrollera nålstänger och trådfärger

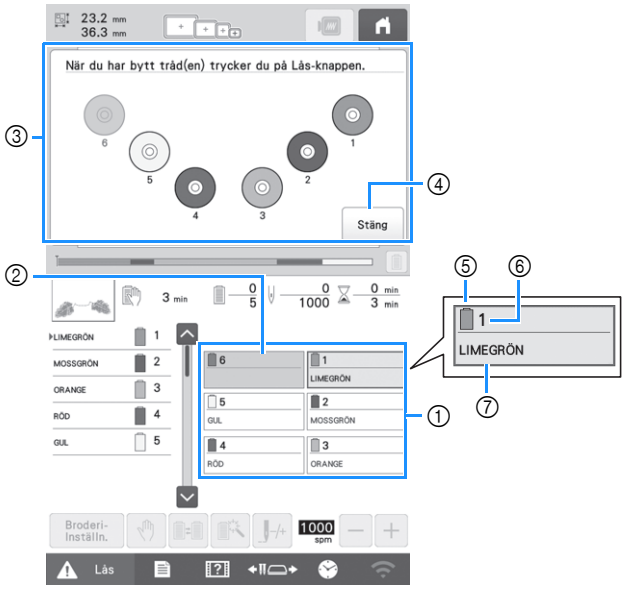

① Trådinformation för de första till sjätte nålstängerna

② Om inget trådfärgsnamn visas har inte nålstången använts.
Om en trådfärg hade tilldelats nålstången på en tidigare broderad design, visar nålstången den tidigare tilldelade färgen.

③ Skärm som visar att rullarna ska bytas.
Det här meddelandet visas när trådrullarna behöver bytas.

Anmärkning

- Trådrullarna för nålstänger vilkas knappar inte visas i grått måste bytas. När du trycker på knappen för automatisk nålträdning visas nålstångens knappar i grått.

④ Minimera skärmen som indikerar att rullarna ska bytas till .

⑤ Trådfärg

⑥ Nålstångsnummer

⑦ Trådfärgens namn eller nummer
Om trådfärgens nummer [#123] har valts på inställningsskärmen, kommer trådens märke också att visas.

Trä övertråden

Video

⚠ VAR FÖRSIKTIG

- **Följ anvisningarna noggrant när du träder övertråden. Om övertråden inte fungerar korrekt kan tråden gå av eller trassla sig, vilket kan medföra att nålen böjs eller går av.**

OBS

- Vi rekommenderar att du använder maskinbrodertråd av rayon eller polyester (120 den/2, 135 dtex/2, 40 vikt (i Nord- och Sydamerika samt Europa), nr 50 (i Japan)).

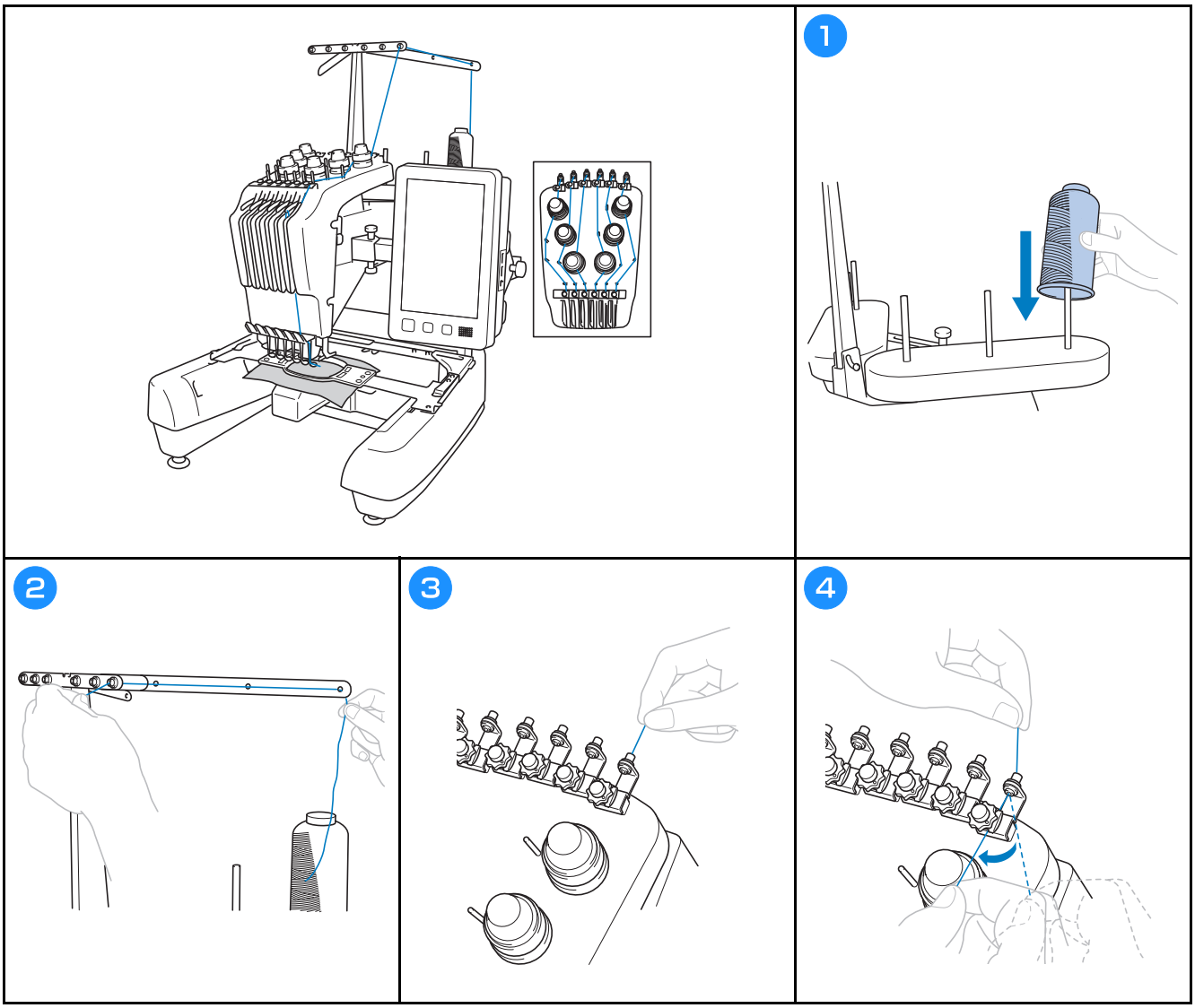

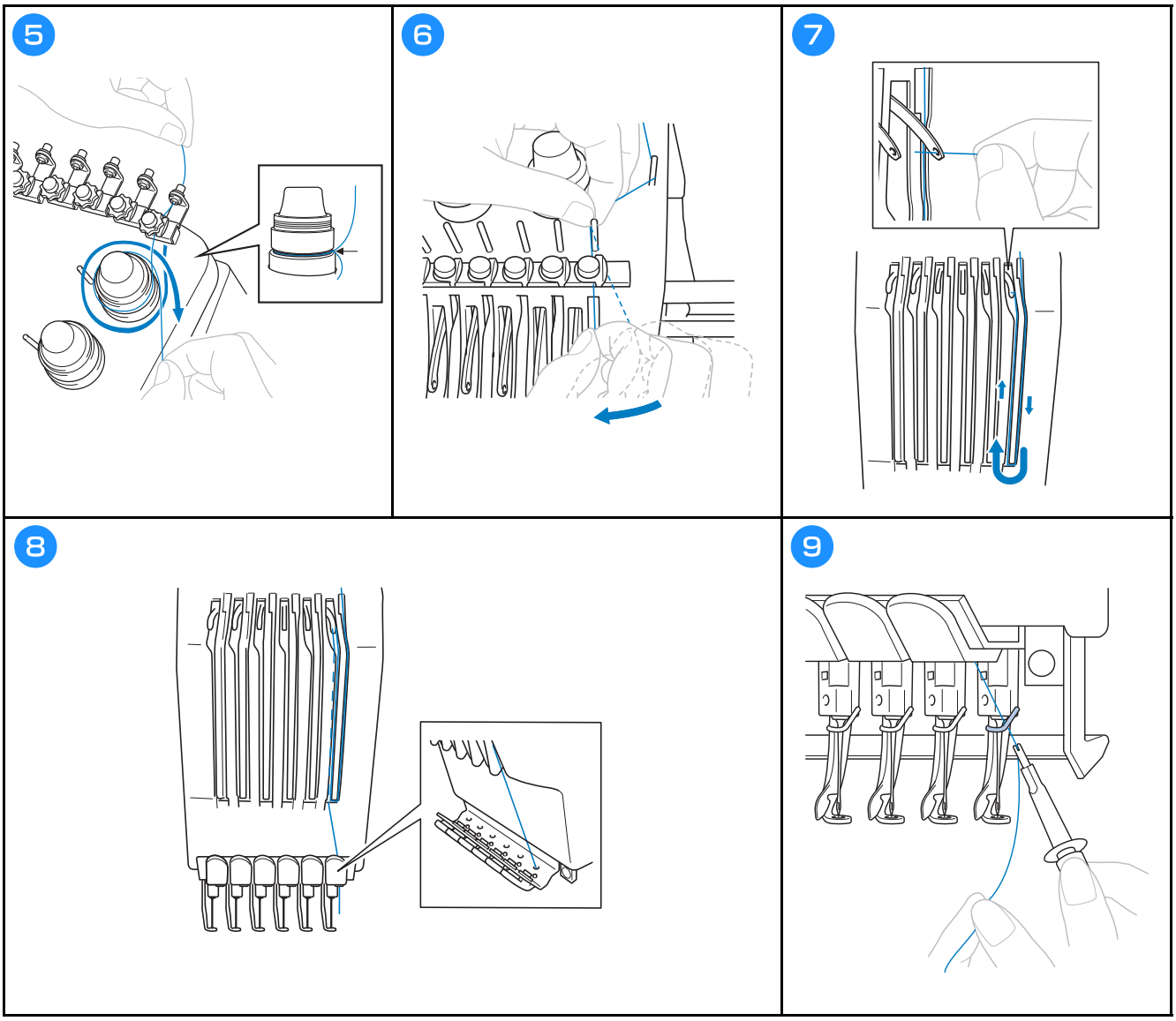
5
6
7
8
9

Trä nålen

Video

⚠ VAR FÖRSIKTIG

- **Om nålen inte har satts in helt kommer griparen på mekanismen för automatisk nålträdning inte att passera genom nålsögat under den automatiska trädningen, vilket kan medföra att griparen böjer sig eller att nålen inte kan träs på.**
- **Kontakta en auktoriserad Brother-återförsäljare om haken på mekanismen för automatisk nålträdning är böjd eller skadad.**
- **När haken på mekanismen för automatisk nålträdning förs genom nålsögat får du inte vrida på handhjulet, eftersom detta kan skada mekanismen för automatisk nålträdning.**

1

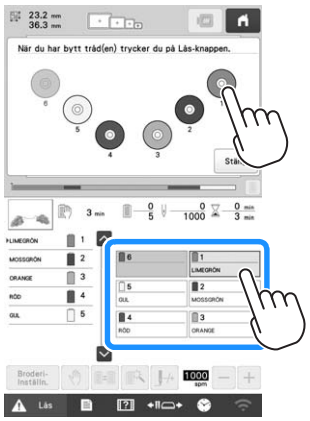

Tryck på knappen för den nålstång som du vill trä. Nålen kan också trädas genom att välja en spole högst upp på skärmen för trådinformation.

2

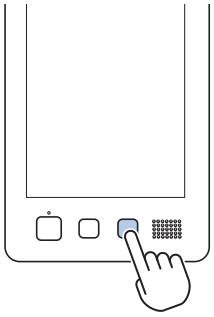

3

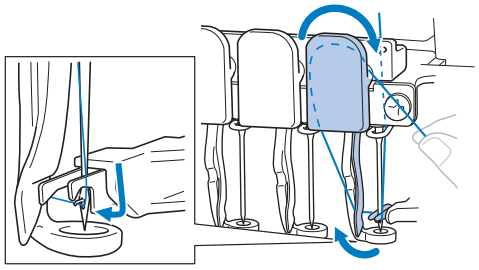

4

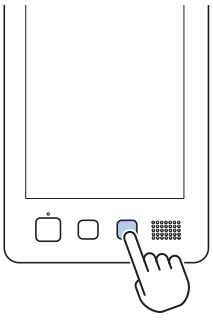

5

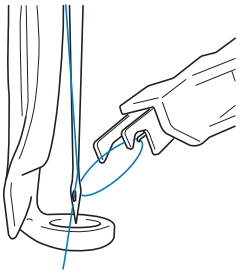

⚠ VAR FÖRSIKTIG

- **När maskinen broderar överlappande stygn har nålen svårt att tränga igenom tyget, vilket kan leda till att den böjs eller går av.**

OBS

- Vid brodering på stora tygstycken måste du se till att tyget inte fastnar i vagnen.

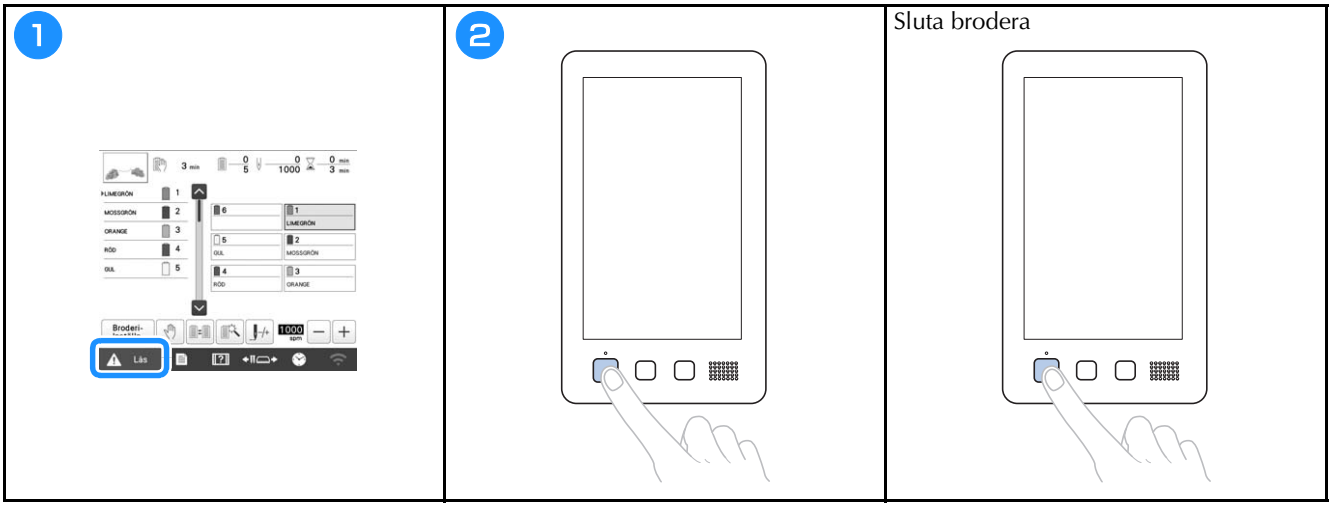

Förstå broderskärmen

Från den här skärmen kan du kontrollera det totala antalet trådfärger, broderingsordningen och -tiden, nålstångens inställningar kan anges och du kan flytta nålen framåt eller bakåt. Knappar som finns på den här skärmen skiljer sig när du ställer in [Manuell färgsekvens] på [ON] på inställningsskärmen.

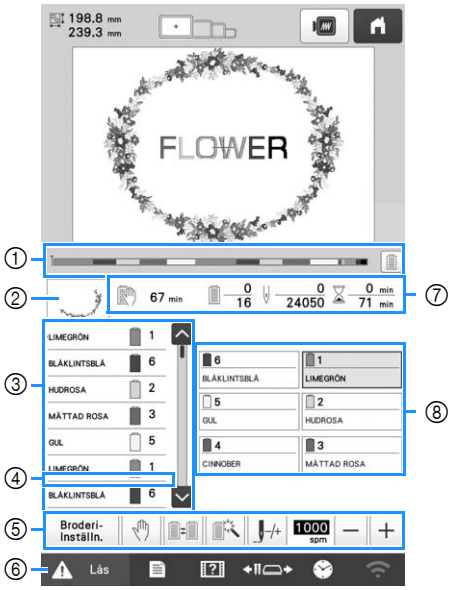

Nr.	Display Knappnamn	Funktion
①	 Förloppsindikator	Broderförloppet framgår av den röda markeringen i indikatorn. Tryck på  för att visa (i indikatorn) endast trådfärgen som broderas.
②	 Regiondisplay	Visar den del av mönstret som ska broderas med den trådfärg som visas först i trådfärgssekvensdisplayen.
③	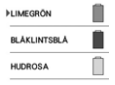 Trådfärgssekvensdisplay	Visar ordningen för trådfärgsbyten. Vid brodering rullar den här displayen automatiskt så att färgen på den tråd som broderas just nu visas överst.
	 Nålstångsnummer	Anger nålstångsnumret där trådfärgen till vänster tilldelas.
	 Rullningslist	Trådfärgssekvensdisplayen visar de första sju trådfärgerna. För att kontrollera sekvensen för den åttonde och senare trådfärgen ska du trycka på  eller , eller trycka på rullningslisten.

Nr.	Display Knappnamn	Funktion
④	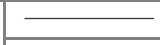 Indikator för spolbyte	Den här röda linjeindikatorn visar när trådrullarna behöver bytas.
⑤	 Knapp för broderinställning	Sluta brodera och återgå till skärmen broderingsinställningar.
	 Knapp för reservstopp	Tryck vid brodering på den här knappen för att stoppa maskinen innan nästa färg börjar.
	 Knapp för att byta rulle (Ej tillgänglig i läget [Manuell färgsekvens])	Byt nålstångens inställningar på skärmen utan att byta trådrullar på maskinen.
	 Knapp för tillfällig nålstångsinställning	Gör att nålstångens inställningar kan anges manuellt.
	 Knapp för framåt-/ bakåtstygn	Flytta nålen framåt eller bakåt genom stygnen. Använd den här knappen i följande situationer: • Om tråden går av eller tar slut under brodering • För att starta om broderingen från början • För att fortsätta brodera efter det att maskinen stängts av
	 Knapp för maximal broderihastighet	Ange maximal broderihastighet. • Ange en låg hastighet för tunna, tjocka eller tunga tyger. • När du använder en svag tråd som metalltråd ska du ange en broderihastighet på 400 spm.
⑥	 Upplåsningsknapp	Låser upp maskinen så att den kan börja brodera inom 10 sekunder. När du trycker på den här knappen blinkar knappen “Start/Stopp” grönt.
⑦	 Tiden tills maskinen stannar	Visar hur lång tid det tar tills maskinen stannar. Numret visas i rött när den sista trådrullen broderas. Om trådfärgen behöver bytas visar detta tiden tills trådrullen behöver bytas.
	 Broderingsordning	Det nedersta värdet visar det totala antalet trådfärger i mönstret och det översta värdet visar den trådfärg som broderas just nu.
	 Stygnantal	Det nedersta värdet visar det totala antalet stygn i mönstret och det översta värdet visar hur många stygn som har broderats.
	 Broderingstid	Det nedersta värdet visar den totala tid som krävs för att brodera mönstret och det översta värdet visar hur mycket tid som redan har gått för broderingen.

Nr.	Display Knappnamn	Funktion
⑧	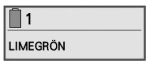 Knapp för nålstång	Flytta nålstångspositionen till det valda nålstångsnumret. Använd när du trär nålen med mekanismen för automatisk nålträdning.
	Display för trådfärgsinställning	Visar färgen och trådfärgsnamnet (nummer) för tråden på den nålstång som anges på knappen. Trä maskinen enligt anvisningar som anges här.

Anmärkning

- Trådfärgsnumren i trådfärgssekvensdisplayen och trådfärgsinställningsdisplayen kan ändras, till exempel till färgnamnet eller trådfärgsnumret för andra märken.

Avlägsnar broderramen

1

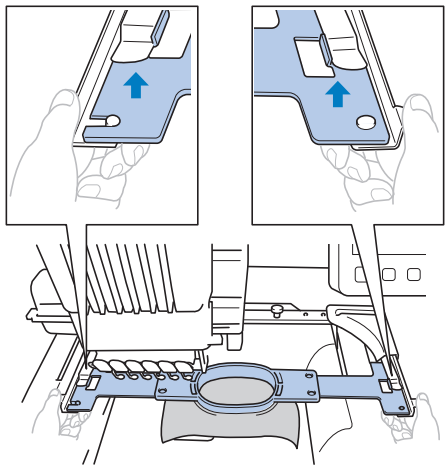

2

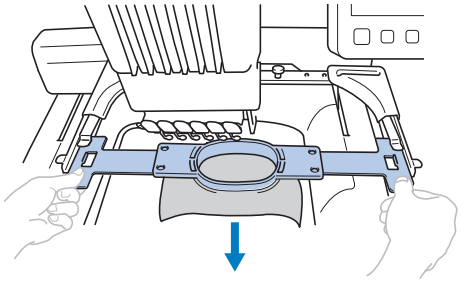

→ Ta bort tyget från ramen.

LÅSFUNKTIONER

Admin-lås

Video

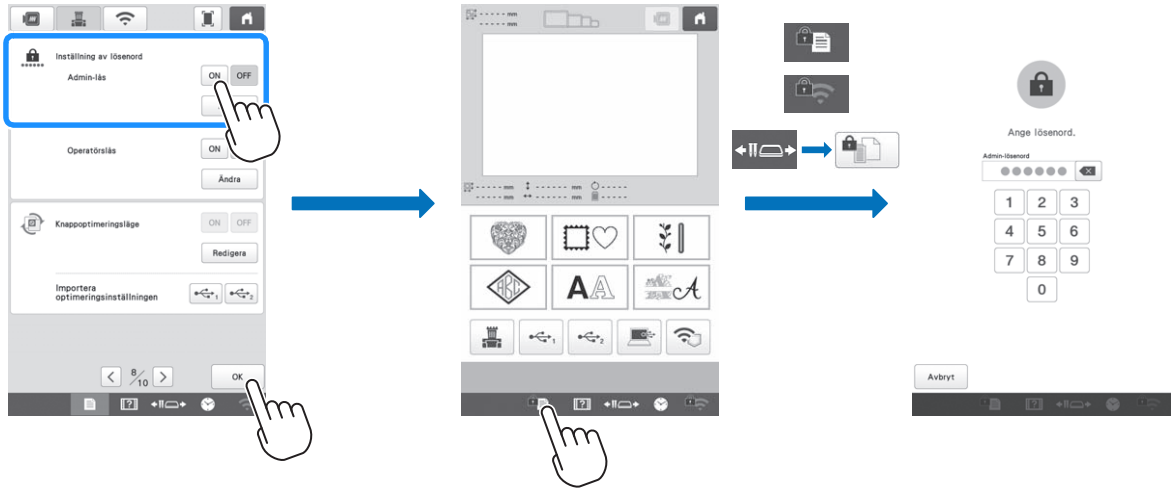

När admin-låset är aktiverat låses inställningsskärmen. För att komma åt inställningsskärmarna måste det 6-siffriga lösenordet som anges av administratören anges. Det ursprungliga lösenordet är 999999.

Anmärkning

- Om fel lösenord anges 10 gånger återställs lösenordet och återgår till det ursprungliga lösenordet (999999).

Operatörslås

Video

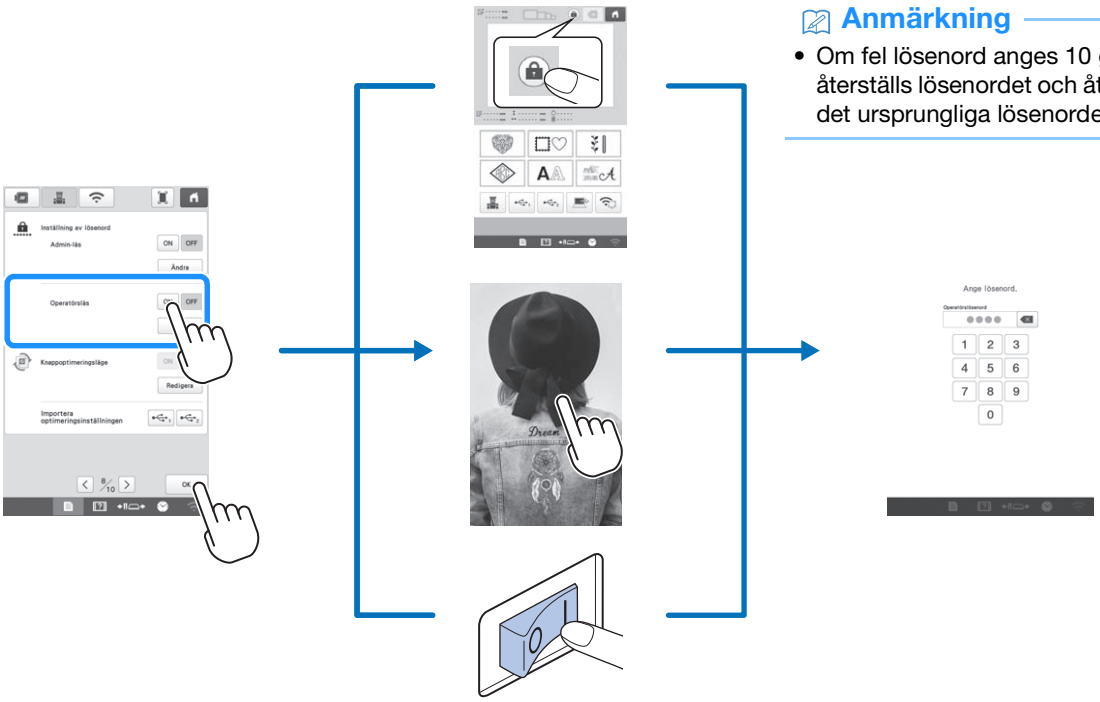

Anmärkning

- Om fel lösenord anges 10 gånger återställs lösenordet och återgår till det ursprungliga lösenordet (9999).

När operatörslåset är aktiverat låses LCD-skärmen i följande situationer:

- Låsskärmstangenten berörs.
- LCD-skärmen berörs efter att den inställda tiden har gått, vilket gör att skärmsläckaren visas.
- Maskinen stängs av och slås sedan på igen.

För att kunna använda LCD-skärmen måste det 4-siffriga lösenordet som anges av administratören anges. Det ursprungliga lösenordet är 9999.

BILAGA

Justera spoltrådens spänning

OBS

- Kontrollera spoltrådens spänning varje gång du byter spole.
- Var noga med att justera spoltrådens spänning innan du justerar övertrådens spänning.

1 **Knyt den medföljande vikten till slutet av tråden som sträcker sig från spolkapseln.**

Förspolade trådspolar

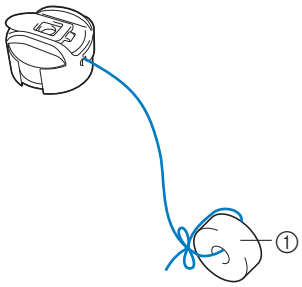

① Vikt (L)

OBS

- Olika vikter används för att justera förspolade trådspolar och metallspolar.
  Metallspolar:

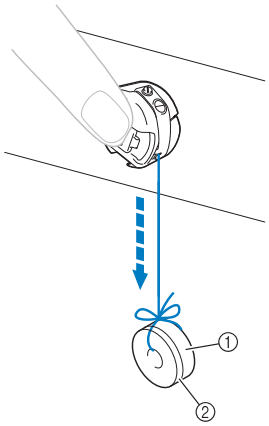

① Vikt (L)
② Vikt (S) (ingår i den valfria spolrullaren)

2 **Håll spolkapseln mot en jämn vertikal yta, som visas i bilden.**

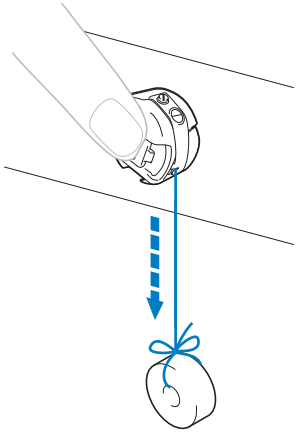

- Om tråden med vikten fäst långsamt dras ut är trådspänningen korrekt.

3 **Använd den medföljande standardskruvmejseln för att vrida på den spänningsjusterande skruven och justera trådspänningen.**

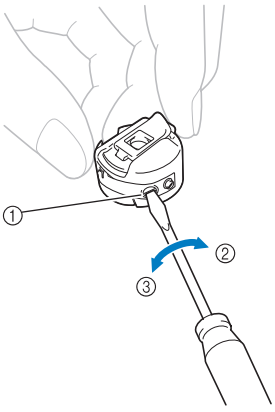

① Spänningsjusterande skruv
② Mer spänd
③ Lösare

4 **När du har gjort justeringarna, försök brodera med alla nålstänger för att kontrollera trådspänningen.**

Anmärkning

- I de inbyggda brodermönstren används ett mönster för att kontrollera trådspänningen. Genom att brodera detta mönster kan trådspänningen enkelt kontrolleras. Från tygets avigsida ska spoltråden justeras så att den är ungefär en tredjedel av stygnbredden.

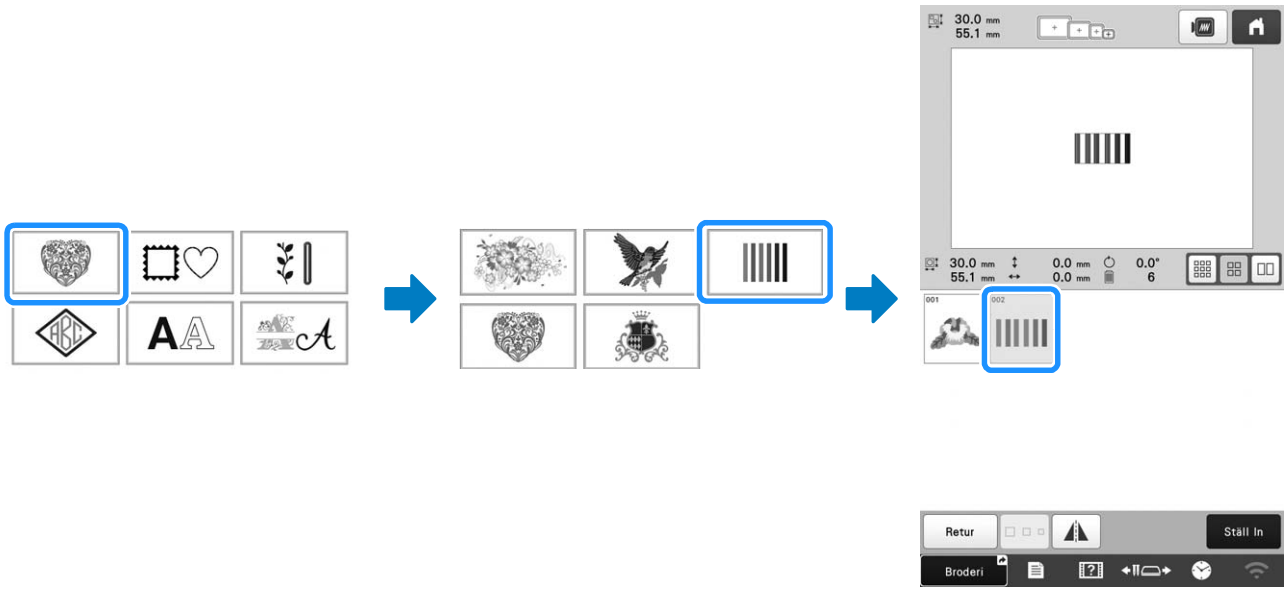

Justera övertrådens spänning

Övertrådens spänning kan justeras med hjälp av knappen för trådspänningen eller spänningsratten för övertråden.

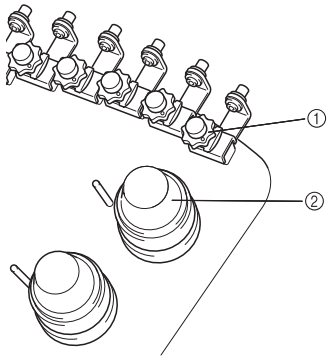

① Spänningsratt för övertråden
② Knapp för trådspänningen

■ Korrekt trådspänning

Övertråden syns något på tygets avigsida.

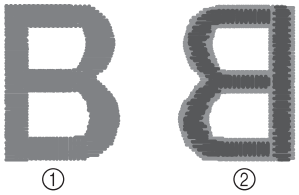

① Rätsida
② Avigsida

- Ljusgrå färg representerar övertråden.
- Mörkgrå färg representerar spoltråden.

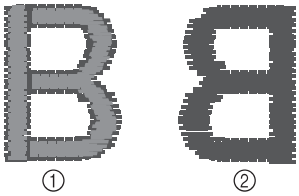

① Rätsida
② Avigsida

- Ljusgrå färg representerar övertråden.
- Mörkgrå färg representerar spoltråden.

Övertråden är för hårt spänd, vilket gör att spoltråden syns på tygets rätsida.

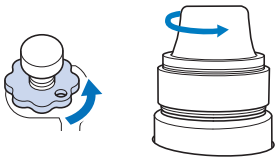

Lossa genom att vrida motsols.

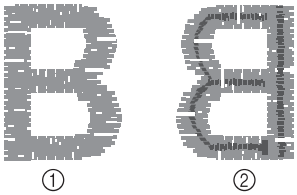

① Rätsida
② Avigsida

- Ljusgrå färg representerar övertråden.
- Mörkgrå färg representerar spoltråden.

Övertråden är för löst spänd vilket gör att den lösa övertråden fastnar eller öglor syns på tygets rätsida.

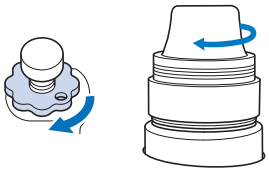

Dra åt genom att vrida medurs.

Byta ut nålen

Video

⚠ VAR FÖRSIKTIG

- **Se till att stänga av maskinen innan du byter nål, eftersom personskador kan uppstå om maskinen börjar brodera.**
- **Maskin är avsedd för brodernålar för hemmabruk. Tillverkaren rekommenderar nålen "HAX 130 EBBR" (Organ). Schmetz-nålar 130/705 H-E kan användas som substitut.**
- **Använd aldrig böjda nålar. Böjda nålar bryts lätt, vilket kan orsaka personskador.**

Anmärkning

- För att kontrollera nålen på rätt sätt placerar du den platta sidan av nålen på en plan yta. Kontrollera nålen från ovansidan och sidorna. Släng böjda nålar.

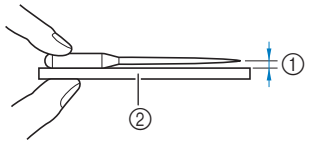

① Parallellt avstånd
② Plan yta (till exempel glas)

1

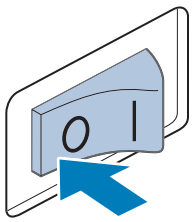

2

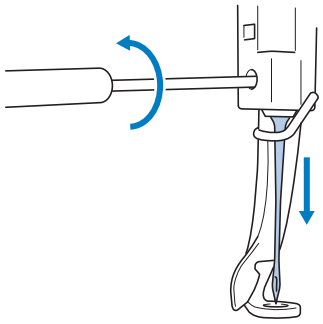

3

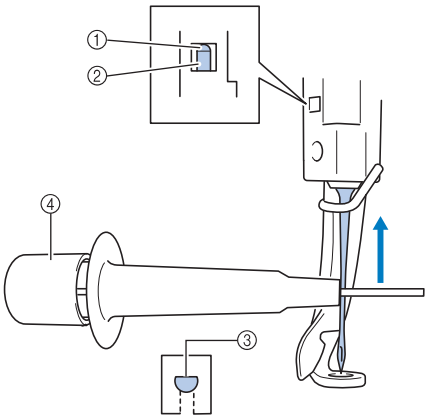

① Nålstångsspärr
② Nål
③ Nålens flata sida
④ Verktyg för nålbyte

Anmärkning

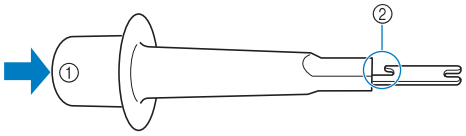

① Änden på verktyget för nålbyte
② Nålklämsskruv

Smörja hylsan

Video

Applicera en droppe olja på griparen en gång om dagen före användning.

1

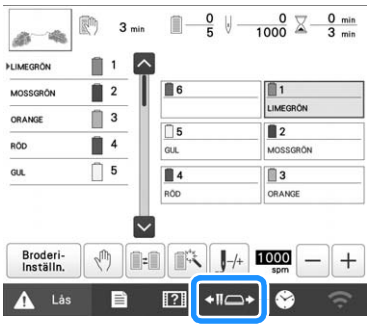

2

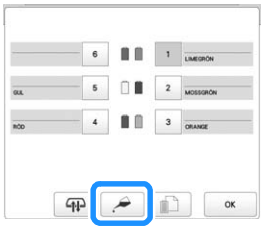

3



4

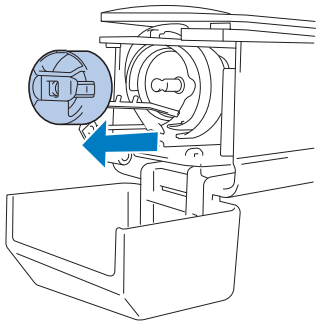

5

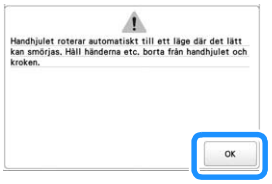

6

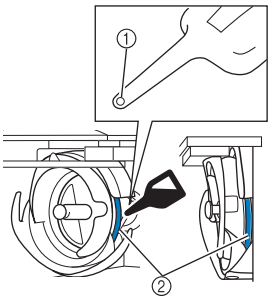

(Sedd framifrån) (Sedd från sidan)

① Gör ett litet hål i oljeflaskan.
② Applicera olja här.

- Använd ett spetsigt föremål för att göra ett litet hål i toppen av den medföljande oljeflaskan innan du använder den.

7



8

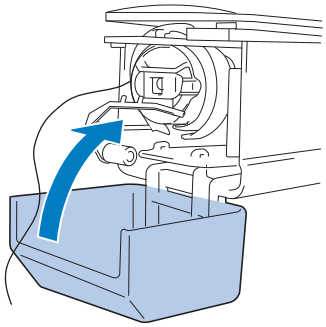

Smörja nålstängerna

Applicera en droppe olja på den nedre nålstångens filtpackning efter 40 – 50 timmars brodyrtid.

1

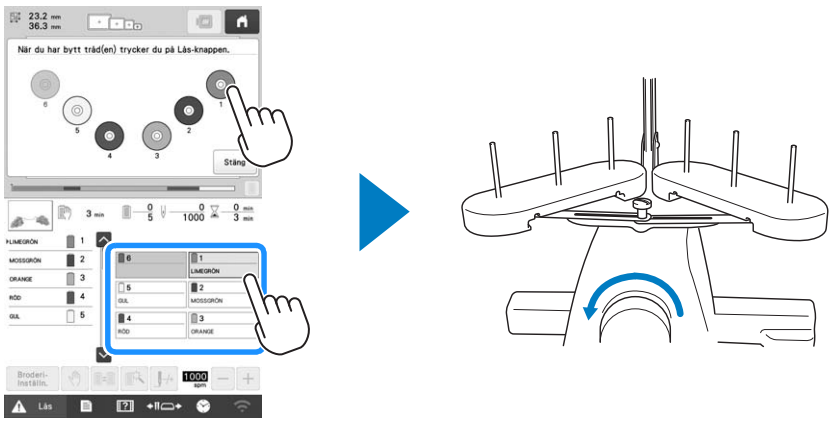

Välj en nålstång åt gången på broderskärmen så att den kan flyttas till broderläget och vrid handhjulet mot LCD-panelen så att nålstången hamnar på sitt lägsta läge.

2

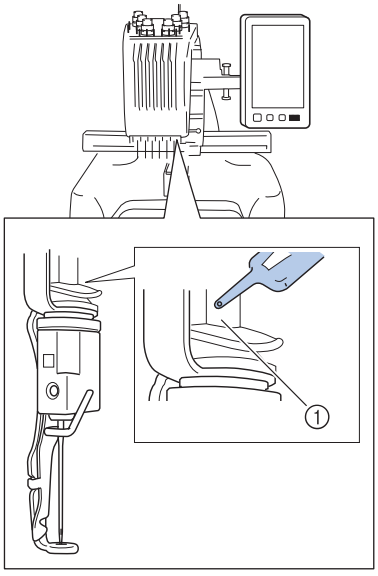

① Applicera olja här.

- Om du applicerar för mycket olja kan det droppa på broderingsprojektet.

Rengöra griparen

Video

⚠ VAR FÖRSIKTIG

- **Dra ur strömförsörjningssladden innan du rengör maskinen, annars kan du skadas eller få en elstöt.**
- **Om griparen är repig eller skadad ska du kontakta en auktoriserad Brother-återförsäljare.**

1

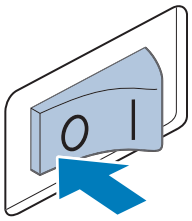

2

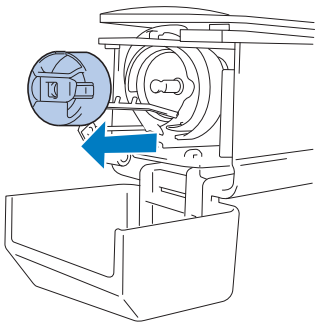

3

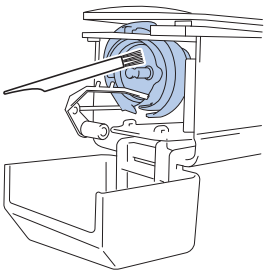

Ta bort ludd och damm från griparen och området runt den.

4

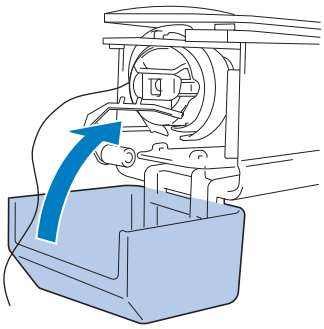

Rengöra runt nålplattan

Video

⚠ VAR FÖRSIKTIG

- **Dra ur strömförsörjningssladden innan du rengör maskinen, annars kan du skadas eller få en elstöt.**

1

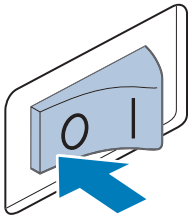

2

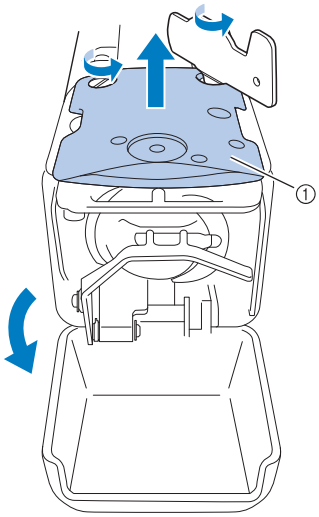

① Ta bort nålplattan.

3

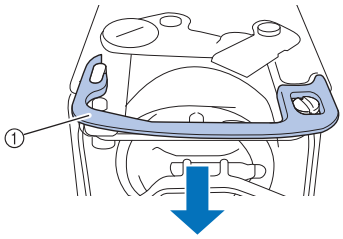

① Distansbricka

4

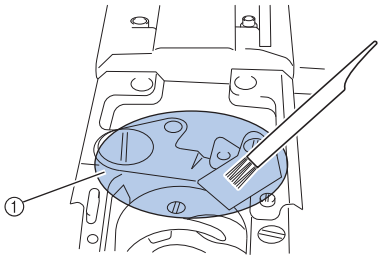

① Avlägsna allt ludd på detta område.

5

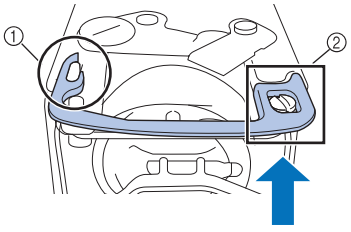

① Elliptisk skåra
② Skruvhuvud

6

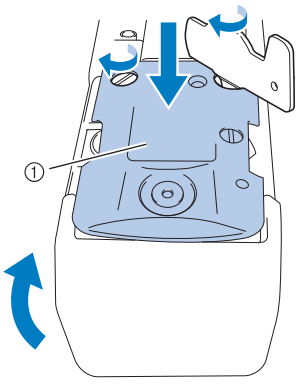

① Nålplatta

Rengöra trådledarna

1

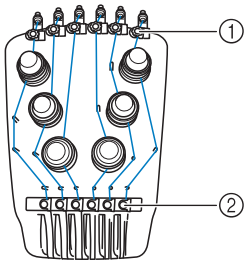

Rengör trådledarplåtarna för både övertrådsledaren ① och mittentrådledaren ②.

2

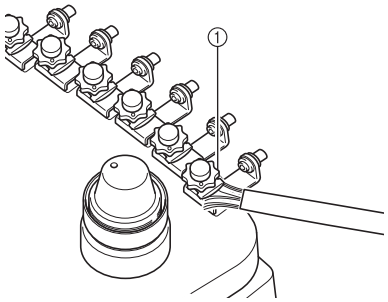

① Rengör trådledarplåtarna.

Rengör spännratten

1

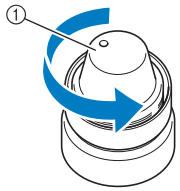

① Vrid ratten moturs.

2

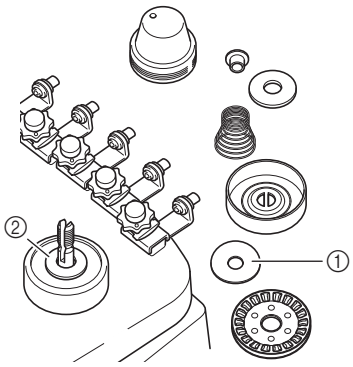

① Bricka för spännskiva (övre)
② Bricka för spännskiva (nedre)

Avlägsna ludd och damm från de två spännbrickorna (längst upp och längst ned) inuti spännratten.

OBS

- När du återmonterar spänningsenheten måste du se till att inte installera spännskivan upp och ner.
  Det finns en magnet på underdelen.

Underdel Överdel

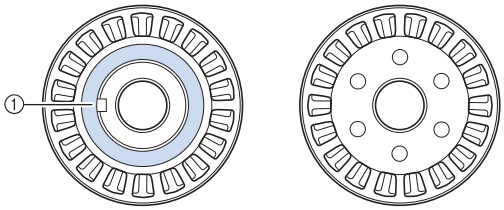

① Magnet

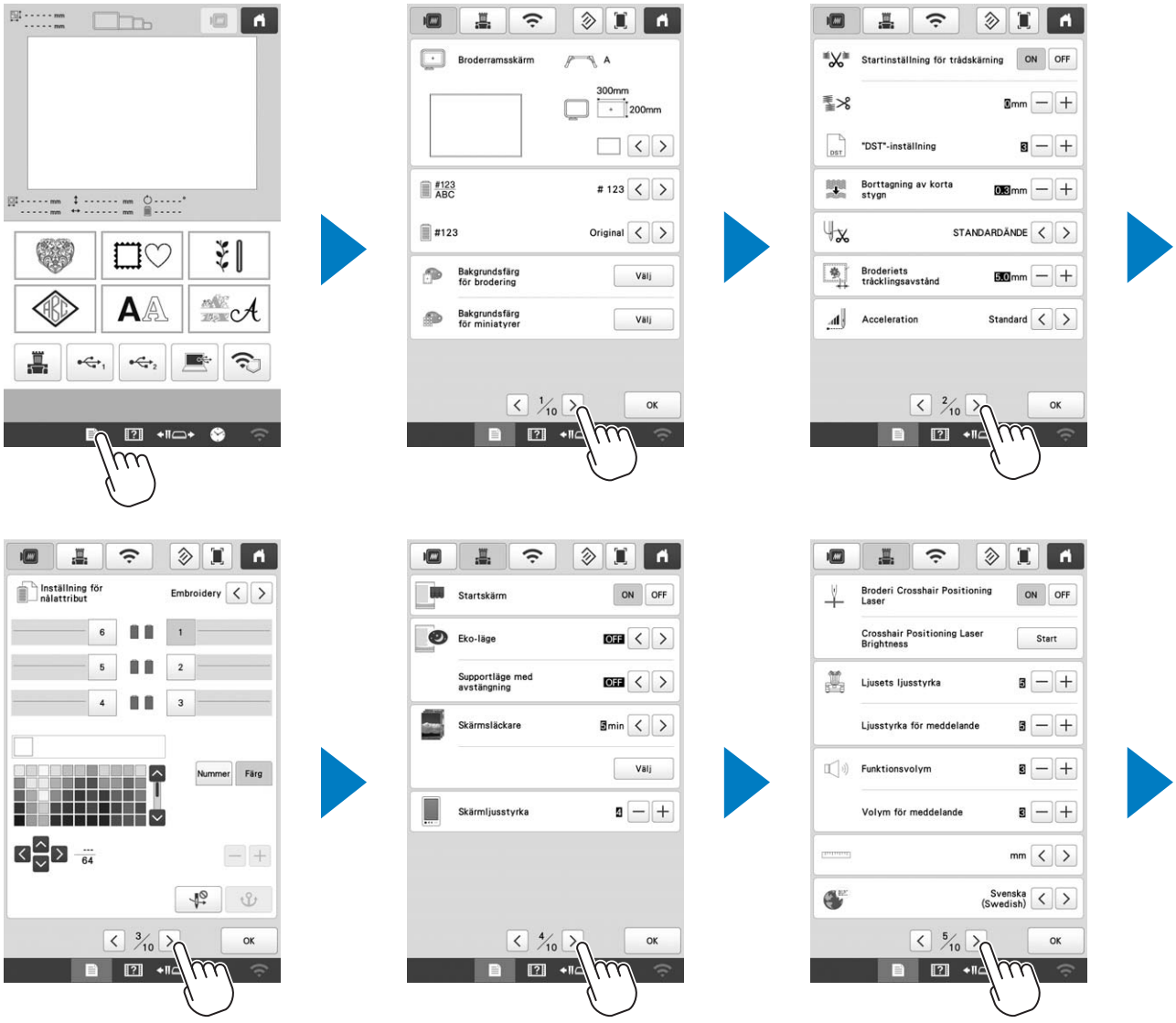
Broderramsskärm
A
300mm
200mm
#123 ABC
123
#123
Original
Bakgrundsfärg för brodering
Välj
Bakgrundsfärg för miniatyrer
Välj
1/10
OK
Startinställning för trådskärning
ON
OFF
"DST"-inställning
Borttagning av korta stygn
0.3mm
STANDARDÄNDE
Broderiets trädlingsavstånd
5.0mm
Acceleration
Standard
2/10
OK
Inställning för nålattribut
Embroidery
Nummer
Färg
3/10
OK
Startskärm
ON
OFF
Eko-läge
OFF
Supportläge med avstängning
OFF
Skärmsläckare
5min
Välj
Skärmljusstyrka
4/10
OK
Broderi Crosshair Positioning Laser
ON
OFF
Crosshair Positioning Laser Brightness
Start
Ljusets ljusstyrka
Ljusstyrka för meddelande
Funktionsvolym
Volym för meddelande
mm
Svenska (Swedish)
5/10
OK

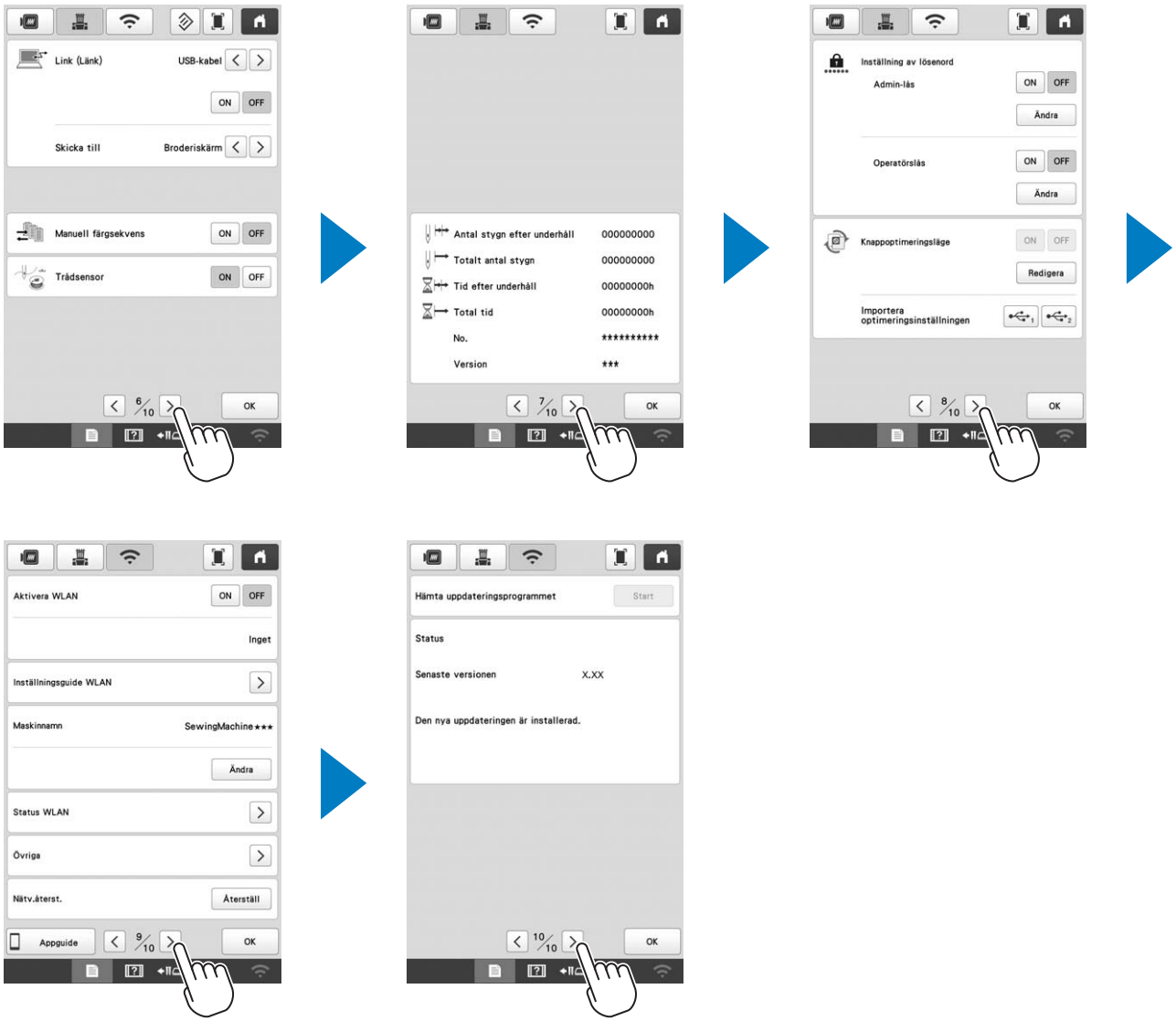
Link (Länk)
USB-kabel
ON
OFF
Skicka till
Broderiskärm
Manuell färgsekvens
ON
OFF
Trådsensor
ON
OFF
6/10
OK
Antal stygn efter underhåll
000000000
Totalt antal stygn
000000000
Tid efter underhåll
00000000h
Total tid
00000000h
No.
****
Version
***
7/10
OK
Inställning av lösenord
Admin-lås
ON
OFF
Ändra
Operatörslås
ON
OFF
Ändra
Knappoptimeringsläge
ON
OFF
Redigera
Importera optimeringsinställningen
8/10
OK
Aktivera WLAN
ON
OFF
Inget
Inställningsguide WLAN
Maskinnamn
SewingMachine★★★
Ändra
Status WLAN
Övriga
Nätv.återst.
Återställ
Appguide
9/10
OK
Hämta uppdateringsprogrammet
Start
Status
Senaste versionen
X.XX
Den nya uppdateringen är installerad.
10/10
OK

ANVÄNDA SPOLRULLAREN (Tilval)

När du spolar spoltråden på en metallspole ska du använda spolrullaren.

⚠ VAR FÖRSIKTIG

- **Se till att placera spolrullaren på en jämn, stabil yta.**
- **Var noga med att använda spolarna som medföljer den här spolrullaren.**

Spolrullare och tillbehör som tillval

Kontrollera att följande spolrullare och tillbehör ingår. Kontakta din auktoriserade Brother-återförsäljare när delkoden är "*".

	Artikelnamn Artikelnummer
1. 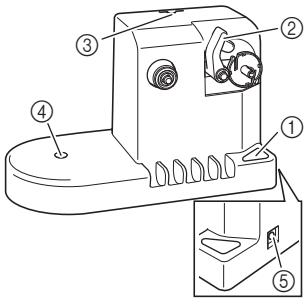 ① Huvudströmbrytare ② Spolrullaraxel ③ Hål för trådledare ④ Hål för spolstift ⑤ DC-ingångskontakt	**Spolrullare** PRBW1
2. 	**Spolstift** XC5949-051
3. 	**Spolkudde** XA0679-050
4. 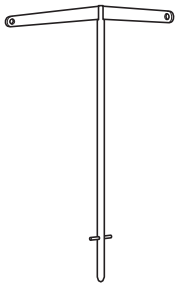	**Trådledare** XC6644-151

	Artikelnamn Artikelnummer
5. 	**Nätadapter** *
6. 	**Strömförsörjningssladd** *
7. 	**Metallspole × 5** 100376-051
8. 	**Spolkåpa** 130012-057
9. 	**Vikt (L)** XC5974-151
10. 	**Vikt (S)** XC6631-051

Anmärkning

- Artikelkoden för trådspolarsatsen kan variera beroende på land/område där maskinen köptes.
- Beroende på vilken modell du köpte kan spolrullaren inkluderas i maskinen.

Ställa in spolrullare

1

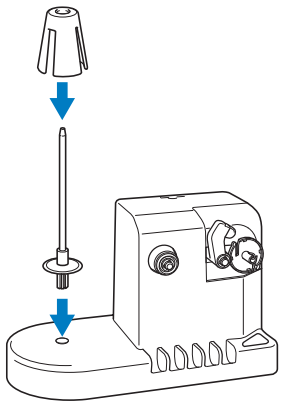

2

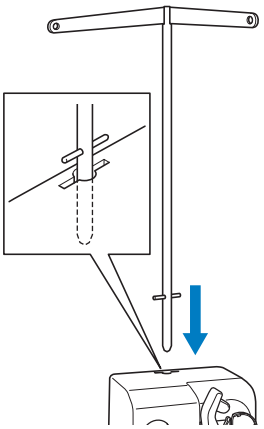

Ansluta nätadaptern

1

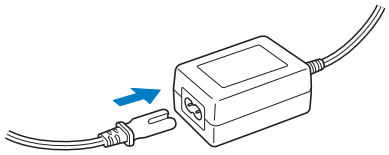

2

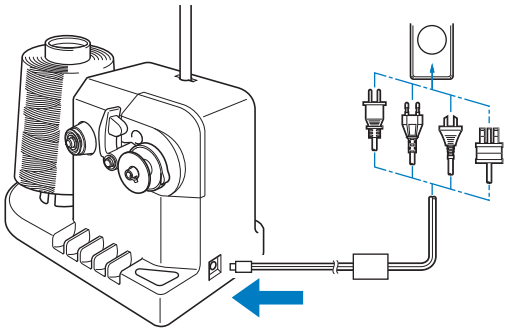

Rulla upp spolen

Förbered spolen och spoltrådens spole. Använd bomull eller spoltråd av spunnen polyester (från 74 dtex/2 till 100 dtex/2).

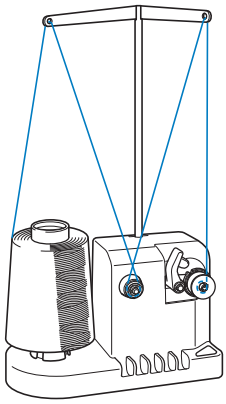

1

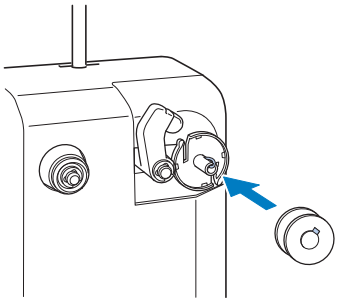

2

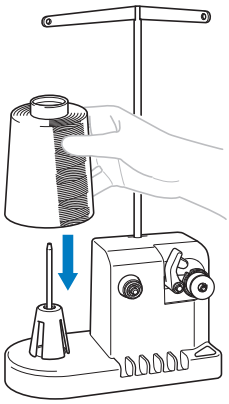

3

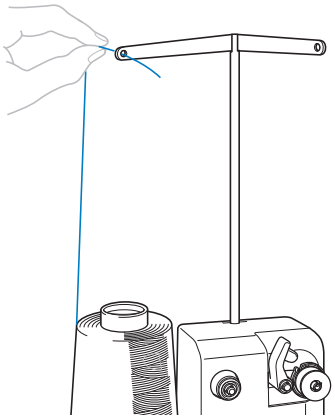

4

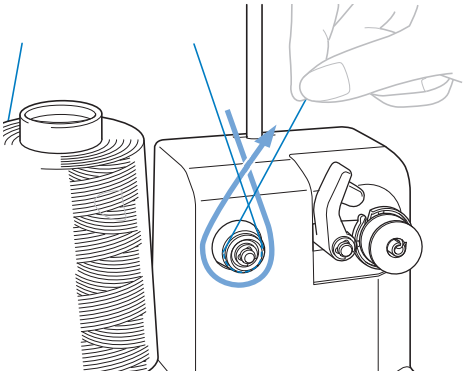

5

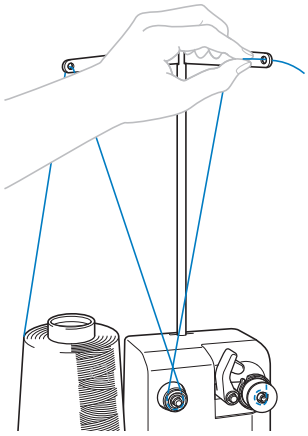

6

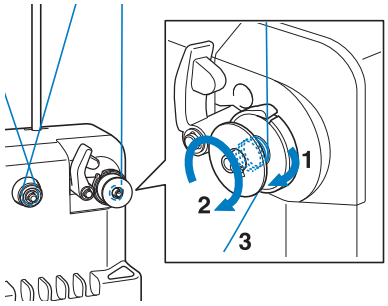

Rulla tråden medurs runt spolen 4 eller 5 gånger, som bilden visar.

7

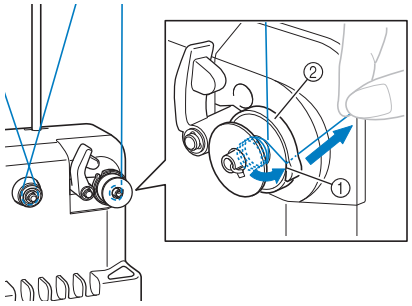

① Styrspår
② Spolrullare
För änden av tråden genom styrspåret i spolrullaren och dra i tråden. Skäraren kommer att klippa av tråden.

8

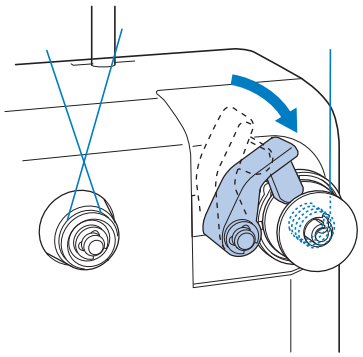

9

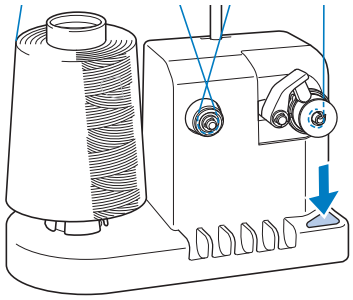

→ Börja rulla spolen.

10

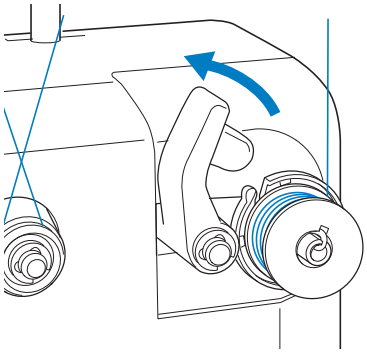

→ Spolen slutar rotera automatiskt när den är upprullad och spolhållaren återgår till sitt ursprungliga läge.

11

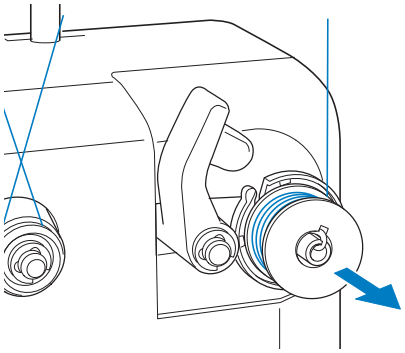

12

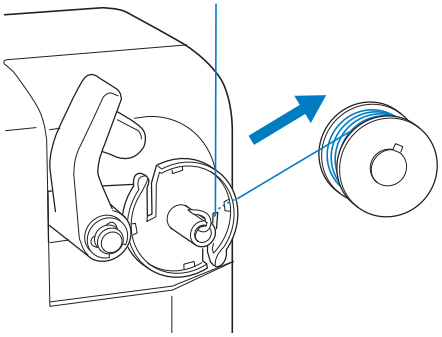

Dra tråden genom styrspåret i spolrullaren för att klippa tråden med skäraren.

⚠ VAR FÖRSIKTIG

- **Kontrollera att spoltråden har rullats korrekt, annars kan nålen gå sönder eller trådspänningen blir felaktig.**

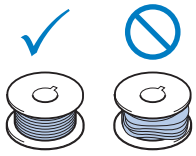

- **Var noga med att rengöra spolkapseln varje gång spolen byts ut.**
- **Kontrollera spoltrådens spänning varje gång du byter spole. För detaljerade instruktioner om hur du justerar spolspänningen, se sida 44.**

■ Om spolrullningen stoppas innan den är klar

Spolrullaren stannar automatiskt om tråden inte matas, till exempel om den trasslar in sig i spolstiftet. Om detta inträffar ska du trä spolrullaren på rätt sätt och sedan rulla spolen korrekt.

UPPGRADERA MASKINENS PROGRAMVARA

Använda en trådlös LAN-anslutning för att uppdatera

Video

1



Anmärkning

- Maskinen kontrollerar regelbundet om det finns en ny uppdateringsfil på servern. När det finns en ny uppdateringsfil visas den trådlösa LAN-nyckeln som  i det nedre högra hörnet på skärmen.

2



→ Maskinen börjar ladda ner uppdateringsfilen.

3

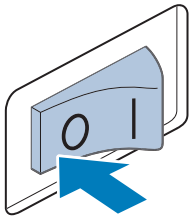

Stäng av maskinen när nedladdningen är klar.

4

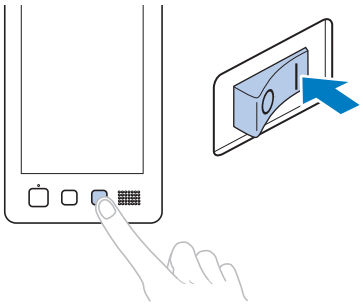

5

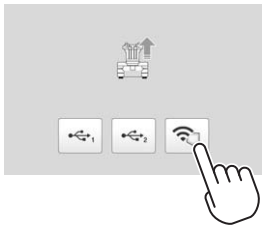

6

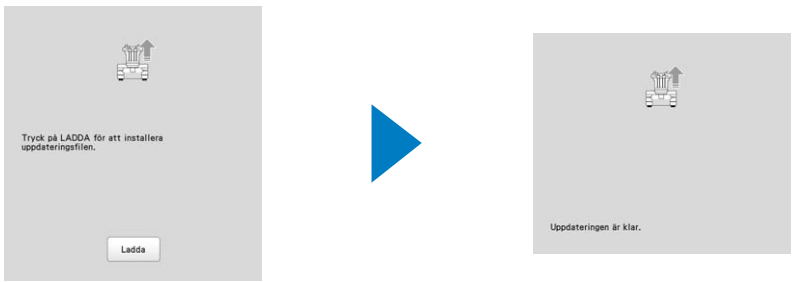

Tryck på Ladda.

7

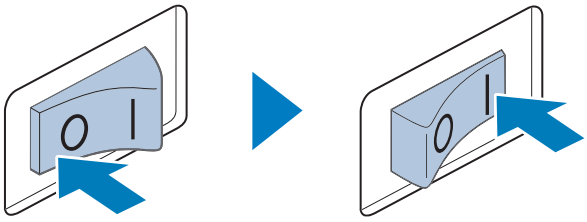

Använda USB-media för att uppdatera

Video

OBS

- När en programuppgradering finns tillgänglig på http://s.brother/cuban/ , ska du ladda ner filerna genom att följa anvisningarna på webbplatsen och stegen nedan.
- Om du använder ett USB-media ska du kontrollera att det inte finns några andra data än uppgraderingsfilen sparade på det USB-mediet som du använder för uppgraderingen.
- Det finns många olika USB-medier och vissa USB-medier kanske inte kan användas med maskinen. Besök vår webbplats för mer information.

1

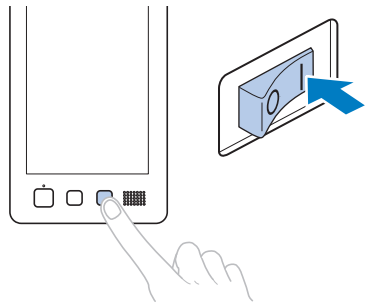

2

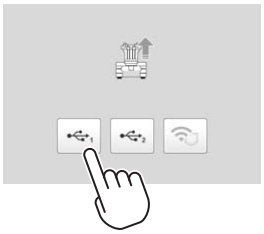

3

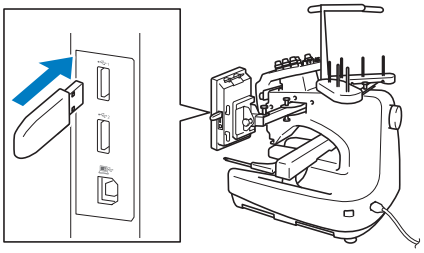

4

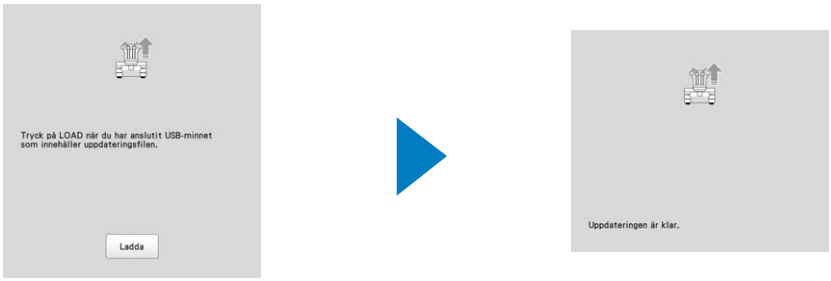

Tryck på Ladda.

5

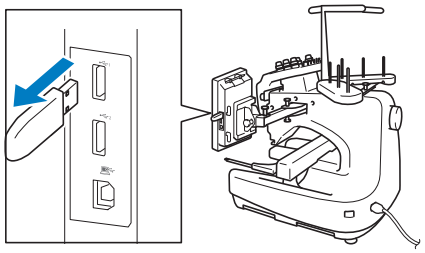

6

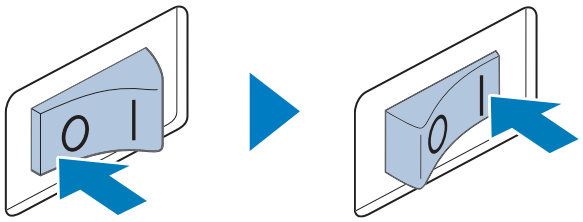

My Stitch Monitor är en mobilapp som övervakar maskinens driftsförhållanden.
Gå till Google Play™ eller App Store för att ladda ner.

Google Play™

App Store

Design Database Transfer är en dedikerad Windows-applikation för trådlös överföring av broderdata från en dator till maskinen. Denna applikation kan också användas för att visa och hantera broderdata.
Gå till http://s.brother/cabkb/ för att ladda ner applikationen.

Besök vår hemsida **http://s.brother/cpban/** för produktsupport och svar på vanliga frågor.

Besök oss på **http://s.brother/cvban/** för att se instruktionsfilmer.

Se till att installera den senaste programvaran.
En rad olika funktionsförbättringar utförs i den senaste versionen.

Brother SupportCenter är en mobilapp som tillhandahåller supportinformationen för din Brother-produkt.

Maskinen har endast godkänts för användning i inköpslandet. Lokala Brother-företag eller deras återförsäljare kommer endast att serva maskiner som köpts i deras respektive länder.

Brugsanvisning

Broderimaskine

Product Code (Produktkode): 884-T23

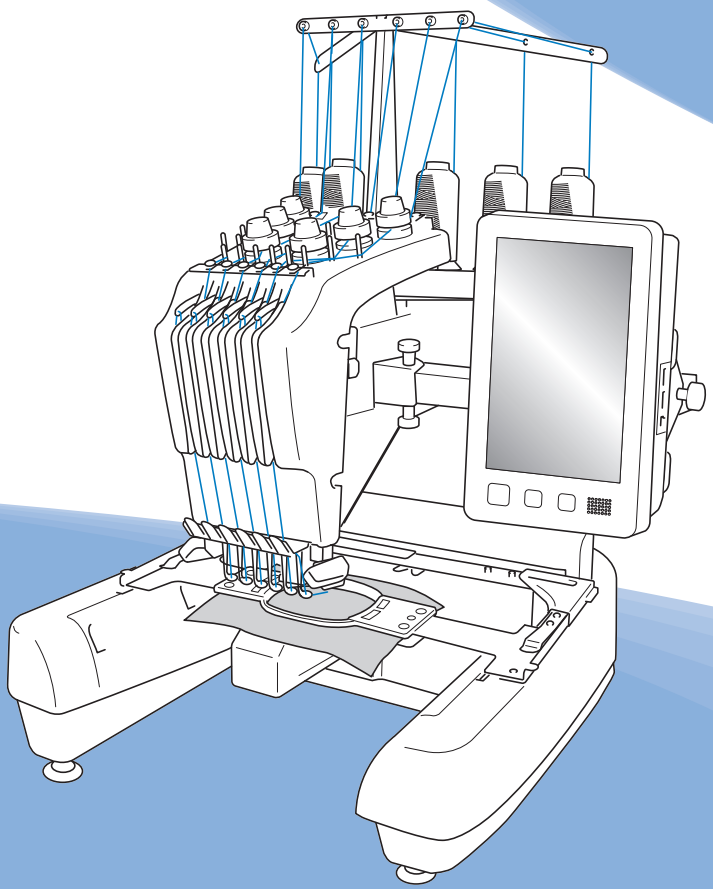

Sørg for at læse dette dokument, inden du bruger maskinen.
Vi anbefaler, at du gemmer dette dokument, så det er ved hånden til fremtidig brug.

INTRODUKTION

Tillykke med din nye maskine. Læs omhyggeligt "VIGTIGE SIKKERHEDSOPLYSNINGER", før du tager maskinen i brug, og gennemgå derefter denne brugsanvisning for at sikre korrekt brug af de forskellige funktioner.
Gem brugsanvisningen til fremtidig brug.
Hvis disse anvisninger ikke følges, kan det medføre en øget risiko for personskade eller tingsskader, herunder ved brand, elektrisk stød, forbrændinger eller kvælning.

VIGTIGE SIKKERHEDSOPLYSNINGER

Læs disse sikkerhedsregler, før maskinen tages i brug.

⚠FARE

- Sådan undgår du at få stød

1 Tag altid maskinens stik ud af stikkontakten med det samme, når du er færdig med at bruge maskinen, ved rengøring, når du foretager de servicejusteringer, der er nævnt i denne brugsanvisning, eller når du efterlader maskinen uden opsyn.

⚠ADVARSEL

- Sådan undgår du forbrændinger, brand, elektrisk stød og personskade.

2 Tag altid stikket ud af stikkontakten, før du smører maskinen eller foretager andre brugerjusteringer, der er nævnt i denne brugsanvisning.

- Når du tager maskinens stik ud, skal du sætte kontakten på maskinen på symbolet "O" for at slukke maskinen og derefter tage fat i stikket og trække det ud af stikkontakten. Træk ikke i ledningen.
- Sæt stikket fra symaskinen direkte ind i stikkontakten. Der må ikke bruges forlængerledning.
- Tag altid maskinens stik ud, hvis strømmen svigter.

3 Elektriske farer:

- Denne maskine skal være tilsluttet en vekselstrømskilde inden for det område, der angives på typemærkaten. Tilslut den ikke til en jævnstrømskilde eller omformer. Kontakt en autoriseret elektriker, hvis du ikke er sikker på, hvilken type strømkilde du har.
- Denne maskine er kun godkendt til brug i det land, hvor den er købt.

4 Brug aldrig maskinen, hvis en ledning eller et stik er beskadiget, hvis den ikke fungerer korrekt, hvis den har været tabt eller beskadiget, eller hvis der er spildt vand på enheden. Indlever maskinen til nærmeste autoriserede Brother-forhandler/ servicecenter, så de kan undersøge den, reparere den eller justere de elektriske eller mekaniske dele.

- For at undgå elektrisk stød eller brand må du ikke bruge et beskadiget strømforsyningsstik eller løs stikkontakt. Sørg for, at strømforsyningsstikket er sat helt i og sidder fast.
- Stop brugen af maskinen omgående, og tag netledningen ud, hvis du bemærker noget usædvanligt, som f.eks. lugt, varme, misfarvning eller deformering under brug eller opbevaring af maskinen.
- Når du transporterer maskinen, skal du sørge for at løfte den nedefra. Hvis du løfter maskinen ved at tage fat i andre dele, kan det beskadige maskinen eller medføre, at maskinen tabes, hvilket kan forårsage personskader.
- Når du løfter maskinen, skal du passe på ikke at foretage pludselige eller uforsigtige bevægelser, idet du risikerer skader på ryg eller knæ.
- Når du transporterer maskinen, skal du være forsigtig med ikke at røre ved betjeningspanelet, trådledere eller andre dele, da det kan forårsage personskader.

5 Hold altid arbejdsområdet ryddeligt:

- Brug aldrig maskinen, hvis ventilationshullerne er blokerede. Hold maskinens ventilationsåbninger fri for trævler, støv og stofrester.
- Brug ikke forlængerledninger. Sæt stikket fra symaskinen direkte ind i stikkontakten.
- Du må aldrig tabe eller indsætte nogen genstande i nogen åbninger.
- Hold fingrene væk fra alle maskinåbninger såsom nær armen, da der ellers er risiko for personskade.
- Maskinen må ikke bruges på steder, hvor der anvendes aerosolprodukter (spray), eller hvor der gives ilt.
- Brug ikke maskinen i nærheden af en varmekilde som f.eks. en ovn eller et strygejern. Ellers kan maskinen, netledningen eller den beklædningsdel, der broderes i, antændes og forårsage brand eller elektrisk stød.
- Brug ikke maskinen i nærheden af åben ild, da broderirammens bevægelse kan få den beklædningsdel, der broderes på, til at gå i brand.

- Sæt ikke maskinen på en ustabil overflade som f.eks. et vakkelvornt eller skråt bord, da maskinen kan falde ned og forårsage personskader.
- Vær forsigtig, når du monterer eller afmonterer en broderiramme eller andet tilbehør, eller når du udfører vedligeholdelse af maskinen, så du ikke rammer maskinen med kroppen.

6 Særlige forholdsregler ved brodering:

- Vær altid meget opmærksom på nålen. Brug aldrig bøjede eller knækkede nåle.
- Undgå at røre de bevægelige dele. Vær specielt forsigtig omkring symaskinenålen.
- Når du bruger maskinen, skal du holde dine hænder væk fra broderihovedet og alle bevægelige dele i nærheden af broderihovedet, da der ellers kan opstå personskader.
- Stil maskinens kontakt på symbolet "O" for at slukke for den, når du foretager justeringer i nåleområdet som f.eks. udskiftning af nålen.
- Brug ikke en beskadiget eller forkert stingplade, da det kan få nålen til at knække.

7 Denne maskine er ikke legetøj:

- Hold godt øje med symaskinen, når den bruges af eller i nærheden af børn.
- Maskinen må ikke bruges af børn eller svage eller syge personer uden opsyn.
- Mindre børn skal holdes under opsyn, for at sikre at de ikke leger med symaskinen.
- Du må ikke bruge den medfølgende saks eller opsprætter på andre måder, end det de er beregnet til. Du skal derudover passe på, at dine hænder ikke kommer i vejen for opsprætteren, da det ellers kan medføre personskade, hvis opsprætteren smutter.
- Den plastikpose, som maskinen blev leveret i, skal opbevares utilgængeligt for børn eller kasseres. Lad aldrig børn lege med posen, idet dette er forbundet med kvælningsfare.
- Må ikke anvendes udendørs.

8 Sådan forlænges maskinens levetid:

- Maskinen må ikke opbevares på steder, hvor den står i direkte sollys eller i omgivelser med høj luftfugtighed. Brug/anbring ikke symaskinen tæt op ad et varmeapparat, strygejern, halogenlamper eller andre varme genstande.
- Brug ikke rensemidler eller organiske opløsningsmidler som f.eks. fortynder, petroleumsæter eller sprit til rengøring af maskinen. Det kan få overfladebelægningen til at skalle af eller forårsage ridser.
- Læs altid i brugsanvisningen, inden du udskifter eller monterer trykfoden, nålen eller andre dele, så disse monteres korrekt.

9 Reparation og justering:

- Forsøg aldrig at adskille, reparere eller ændre maskinen på nogen måde, da der ellers kan opstå brand, elektrisk stød eller personskade.
- Hvis lampeenheden er beskadiget, skal den udskiftes af en autoriseret Brother-forhandler.
- Hvis symaskinen ikke fungerer korrekt, eller hvis det er nødvendigt at foretage justeringer, skal du først kigge i fejlfindingsskemaet, som du finder bagest i brugsanvisningen. Her kan du finde oplysninger om, hvordan du selv kan undersøge og justere symaskinen. Hvis problemet ikke kan løses, bedes du kontakte nærmeste autoriserede forhandler.

Brug kun maskinen som beskrevet i denne brugsanvisning.

Brug kun det tilbehør, der anbefales af fabrikanten, og som er beskrevet i denne brugsanvisning.

Brug det interfacekabel (USB-kabel), som fulgte med maskinen.

Indholdett i denne brugsanvisning samt specifikationerne for dette produkt kan ændres uden varsel.

Du kan finde yderligere produktoplysninger og opdateringer på vores websted www.brother.com

GEM DENNE BRUGSANVISNING Symaskinen er kun beregnet til brug i hjemmet.

TIL BRUGERE I ALLE LANDE UNDTAGEN CENELEC-LANDE

Denne maskine er ikke beregnet til brug af personer (herunder børn) med nedsatte fysiske, sansemæssige eller mentale evner eller med mangel på erfaring og viden, medmindre en person, der er ansvarlig for deres sikkerhed, har ført tilsyn med eller instrueret dem i brugen af maskinen. Børn skal holdes under opsyn for at sikre, at de ikke leger med symaskinen.

TIL BRUGERE I CENELEC-LANDE

Denne maskine kan anvendes af børn på 8 år og opefter samt af personer med nedsatte fysiske, sansemæssige eller mentale evner eller med mangel på erfaring og viden, hvis der bliver ført tilsyn med dem, eller de på sikker vis bliver instrueret i brugen af denne maskine og forstår de farer, der er forbundet hermed. Børn må ikke lege med maskinen. Rengøring og vedligeholdelse må ikke udføres af børn uden opsyn.

KUN FOR BRUGERE I STORBRITANNIEN, IRLAND, PÅ MALTA OG KYPROS

VIGTIGT

- Ved udskiftning af sikringen skal der bruges en stiksikring, der er godkendt af ASTA jf. BS 1362, hvilket vil sige, at den har ASTA -mærket. Mærkekapacitet som angivet på stikket.
- Montér altid sikringsafdækningen igen. Brug aldrig stik uden sikringsafdækning.
- Hvis den stikkontakt, der er til rådighed, ikke er egnet til stikket på dette udstyr, skal du kontakte en autoriseret Brother-forhandler for at få den korrekte ledning.

Overensstemmelseserklæring (kun Europa og Tyrkiet)

Vi, Brother Industries, Ltd. 15-1 Naeshiro-cho, Mizuho-ku, Nagoya 467-8561 Japan erklærer, at dette produkt er i overensstemmelse med de væsentlige krav i alle relevante direktiver og bestemmelser, der gælder i det Europæiske Fællesskab.

Overensstemmelseserklæringen kan downloades på Brother support-webside. Gå ind på support.brother.com

Overensstemmelseserklæring for RE-direktiv 2014/53/EU (kun Europa og Tyrkiet) (gælder for modeller med radiotilslutning)

Vi, Brother Industries Ltd. 15-1, Naeshiro-cho, Mizuho-ku, Nagoya 467-8561 Japan erklærer, at disse produkter er i overensstemmelse med bestemmelserne i RE-direktiv 2014/53/EU. Overensstemmelseserklæringen kan downloades på Brother support-webside. Gå ind på support.brother.com

Trådløst LAN (kun modeller med funktionen Trådløst LAN)

Denne maskine understøtter trådløs grænseflade.
Frekvensbånd: 2.400-2.483,5 MHz
Maksimal radiofrekvenseffekt der transmitteres i frekvensbåndet (-erne): Mindre end 20 dBm (e.i.r.p)

Bemærkninger om laser

Specifikation IEC 60825-1

Denne maskine er et klasse 1-laserprodukt som defineret i specifikation IEC 60825-1:2007 og IEC 60825-1:2014.



Laserstrålen, der udsendes af laserenheden i denne maskine, er begrænset til et output på et sikkert niveau. Maskinen indeholder dog InGaAlP laserdioder på 6 milliwatt, 630-640 nanometer bølgelængde, 6-12 grader ved parallel divergensvinkel, 28-40 grader ved vinkelret divergensvinkel. Der kan derfor opstå øjenskader ved adskillelse eller modificering af denne maskine.
Der er udviklet sikkerhedsforholdsregler, der skal forhindre, at brugeren udsættes for laserstrålen.

⚠ FORSIGTIG

- **Denne maskine har en klasse 3B-laserdiode i laserenheden. Laserenheden må under ingen omstændigheder åbnes.**
- **Betjening, justering af procedurers ydeevne ud over det, der er angivet i denne vejledning, kan medføre farlig udsættelse for bestråling.**

LICENSAFTALE

Denne maskine indeholder data, software og/eller dokumentation (samlet kaldet "INDHOLDET"), som er mærkevarer tilhørende Brother Industries, Ltd. ("BROTHER"). VED BRUG AF INDHOLDET ACCEPTERER KUNDEN VILKÅRENE OG BETINGELSERNE I DENNE AFTALE. BROTHER bevarer ejerskabet af alle rettigheder til INDHOLDET og kopierne af INDHOLDET i denne emballage. INDHOLDET licenseres (sælges ikke) til dig ("KUNDEN") i henhold til vilkårene og betingelserne i denne aftale.

KUNDEN har licens til at:

- bruge INDHOLDET i kombination med en broderimaskine for at skabe et broderi.
- bruge INDHOLDET i kombination med en broderimaskine, som KUNDEN ejer eller anvender, forudsat at INDHOLDET ikke bruges på mere end én broderimaskine ad gangen.

Medmindre andet er angivet heri, må KUNDEN ikke:

- tillade, at mere end én kopi af INDHOLDET er tilgængelig til brug ad gangen.
- gengive, ændre, offentliggøre, distribuere, sælge, udleje eller give underlicens til INDHOLDET eller på anden måde gøre INDHOLDET tilgængelig for andre.
- distribuere, udleje, give underlicens til, sælge, overføre eller tildele mediekortet eller INDHOLDET.
- dekompilere, demontere eller udføre anden reverse engineering af INDHOLDET eller hjælpe andre med at gøre dette.
- ændre, oversætte, redigere eller tilpasse INDHOLDET eller en del af dette til virksomhedsmæssige, kommercielle eller produktionsmæssige formål.
- sælge eller på anden vis distribuere et BRODERI oprettet vha. INDHOLDET, SOM OPRINDELIGT INDEHOLDER VISSE MEDDELELSER OM COPYRIGHT UNDER NAVNET PÅ EN TREDJEPART, SOM IKKE ER BROTHER (F.EKS. "©DISNEY").

BROTHER bevarer alle rettigheder, som ikke udtrykkeligt gives til KUNDEN heri.

Intet i denne aftale udgør BROTHERS afkald på disse rettigheder under nogen lovgivning. Denne aftale er underlagt lovgivningen i Japan.

Alle direkte spørgsmål vedrørende denne aftale skal stilles skriftligt via post til Brother Industries, Ltd., 1-1-1 Kawagishi, Mizuho-ku, Nagoya 467-8562, Japan, Attention: P&H business division Sales and Marketing Dept.

ADVARSELSMÆRKATER

Følgende advarselsmærkater findes på maskinen. Sørg for at overholde forholdsreglerne beskrevet på mærkaterne.

Mærkaternes placering

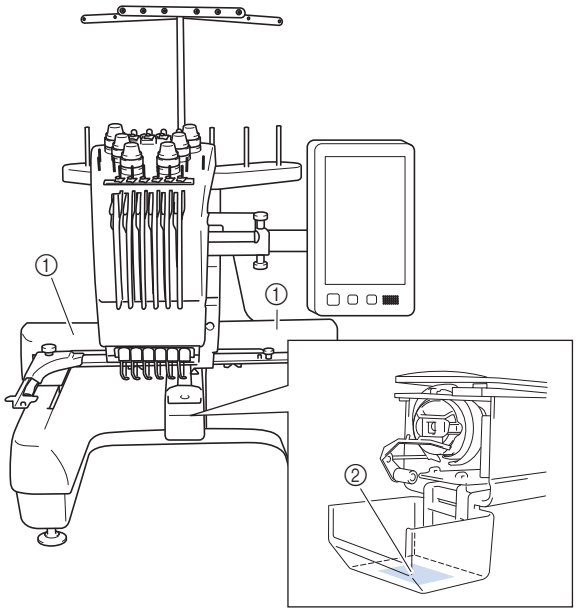

①

⚠CAUTION	⚠VORSICHT	⚠ATTENTION	⚠PRECAUCIÓN	⚠CUIDADO
Carriage may cause injury. Do not put hands in carriage traveling path.	Um Verletzungen mit dem Stickarm zu vermeiden, nicht die Hände in die Nähe des Stickarms halten.	Le chariot peut provoquer des blessures. Ne pas mettre les mains dans le chemin du chariot.	El carro puede provocar lesiones. No poner las manos por donde pasa el carro.	O carro de transporte pode causar ferimentos. Não coloque as mãos sobre o trilho do carro de transporte.

⚠VOORZICHTIG	⚠ATTENZIONE	⚠ОСТОРОЖНО!	⚠注 意	⚠注 意
De borduurarm kan verwondingen veroorzaken. Houdt uw handen buiten bereik van de borduurarm.	Il carrello potrebbe ferirvi. Non appoggiate la mano nel percorso del carrello.	Движущаяся каретка может быть причиной травмы. Не кладите руки на пути движения каретки.	刺しゅう機のキャリッジや刺しゅう枠が動いているときに、手や物を近づけないでください。 ケガの原因になります。	在绣花机的导轨或绣花框移动时，为避免造成伤害，请不要将手或物品靠近。

②

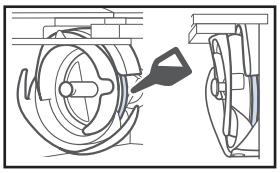

Giv griberen en dråbe olie en gang om dagen før brug.

VAREMÆRKER

WPA™ og WPA2™ er varemærker tilhørende Wi-Fi Alliance®.

Alle handelsnavne og produktnavne for virksomheder, der er anført på Brother-produkter, relaterede dokumenter og andre materialer, er alle varemærker eller registrerede varemærker tilhørende de respektive virksomheder.

BEMÆRKNINGER ANGÅENDE LICENSERING AF OPEN SOURCE-SOFTWARE

Dette produkt omfatter open source-software.
Hvis du vil se bemærkninger angående licensering af open source-software, skal du gå til afsnittet for manuel download på din models hjemmeside på Brother support-webside på http://s.brother/cpban/ .

COPYRIGHT OG LICENS

Dette produkt indeholder software, der er udviklet af følgende leverandør:
©2008 Devicescape Software, Inc.

FORHOLDSREGLER FOR TRÅDLØS FORBINDELSE

Sørg for at bruge en router eller firewall, når du tilslutter din maskine til internettet for at beskytte den mod uautoriseret adgang fra internettet.

Indholdsfortegnelse

MASKINENS DELE 8
Medfølgende tilbehør 9
Tilbehør, som medfølger i visse lande eller områder 11
Ekstraudstyr 11
KLARGØRING AF MASKINEN 13
Sikkerhedsforanstaltninger ved klargøring og transport 13
Klargøring af maskinen 15
Justering af betjeningspanelets placering 16
Forberedelse af trådlederenheden 16
Forberedelse af spoleholderen 17
Montering af broderirammeholderen 17
SÅDAN TÆNDES MASKINEN 18
TRÅDLØS NETVÆRKSFORBINDELSE, FUNKTIONER 20
Funktioner, der er tilgængelige med en trådløs netværksforbindelse 20
Trådløs netværksforbindelse 21
FORBEREDELSE INDEN START AF BRODERIET 23
Afspilning af introduktionsvideo 23
Sådan fjernes spolehuset 23
Isætning af undertrådsspolen 24
Isætning af spolehuset 24
Valg af broderimønster 25
Sådan aflæses skærmbilledet til mønsterredigering 28
Kontrol af et prøvebroderi 31
START AF BRODERIET 32
Montering af stoffet i broderirammen 32
Montering af broderirammen på maskinen 33
Sådan læses indstillingsdisplayet for broderi 34
Kontrol af nålestangen og trådfarverne 36
Trådning af overtråd 37
Trådning af nålen 39
Sådan startes brodering 40
Sådan læses broderiskærmen 40
Afmontering af broderirammen 42
LÅSEFUNKTIONER 43
Administratorlås 43
Operatørlås 43
TILLÆG 44
Justering af undertrådens spænding 44
Justering af overtrådens spænding 46
Udskiftning af nålen 46
Smøring af griberen 47
Smøring af nålestangen 48
Rengøring af griberen 49
Rengøring omkring stingpladen 50
Rengøring af trådlederne 51
Rengør drejeknappen til spænding 51
Grundlæggende indstillinger 52
BRUG AF SPOLEAPPARAT (Tilkøb) 54
Spoleapparat og dets tilbehør 54
Opsætning af spoleapparat 55
Tilslutning af AC-adapteren 55
Spoling af undertråd 55
OPDATERING AF MASKINENS SOFTWARE 58
Brug af en trådløs LAN-forbindelse til opdatering 58
Brug af USB-medier til opdatering 59

MASKINENS DELE

Bemærk

- Sørg for at installere den nyeste software. Se “OPDATERING AF MASKINENS SOFTWARE” på side 58.

■ Hoveddele

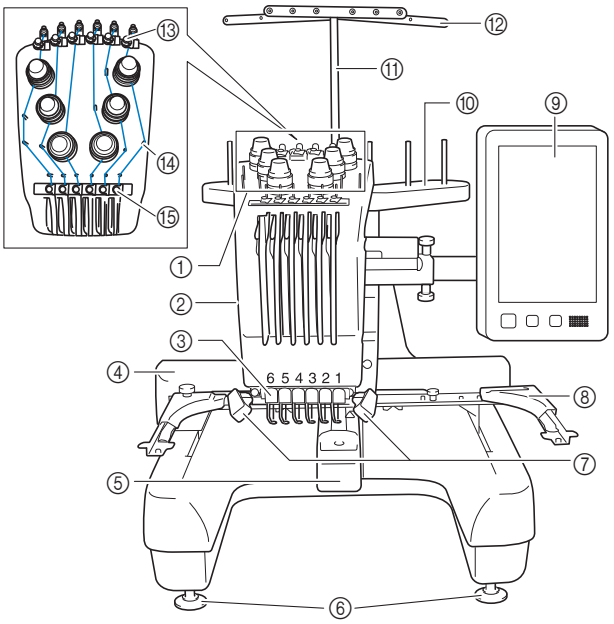

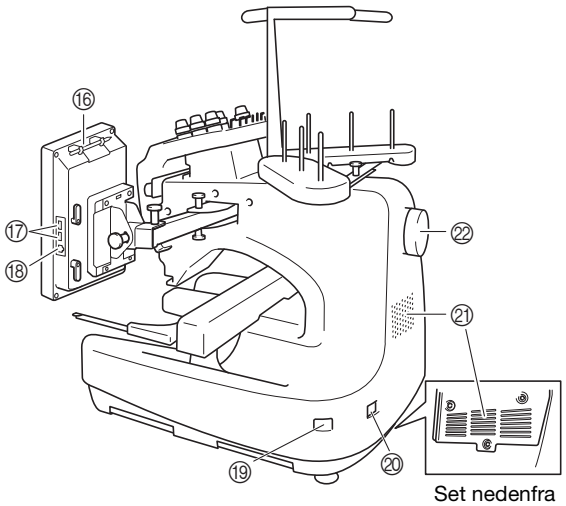

Set nedenfra

① **Knapper til regulering af trådspænding**
② **Broderihoved**
Bevæger sig til venstre og højre for at flytte nålen til broderiplaceringen.
③ **Nedre del af trådleder**
④ **Arm**
Montér broderirammen på armen. Når maskinen er tændt, eller når maskinen broderer, flyttes fremføringsmekanismen frem og tilbage, til venstre og til højre.
⑤ **Griberdæksel/griber**
⑥ **Fødder**
⑦ **Broderilys**
Broderilysets styrke kan justeres på skærmbilledet med indstillinger.
⑧ **Broderirammeholder**
⑨ **Betjeningspanel**
⑩ **Spoleholder**
⑪ **Støtte for trådførerenhed**
⑫ **Trådleder**
⑬ **Overtrådleder**
⑭ **Trådlederstifter**
⑮ **Midterste trådleder**
⑯ **Berøringspenholder**
Sæt berøringspennen i denne holder, når den ikke bruges.
⑰ **USB-stik til medier**
For at kunne sende mønstre fra/til USB-medier, skal du sætte USB-mediet direkte i USB-stikket.
⑱ **USB-stik til computer**
For at kunne importere/eksportere mønstre mellem en computer og maskinen, skal du sætte USB-kablet i USB-stikket.
⑲ **Hovedkontakt**
Brug hovedkontakten til at tænde (“I”) og slukke (“O”) maskinen.
Tænd ikke for strømmen igen, lige efter at du har slukket for den. Det anbefales, at du venter 5 sekunder, før du tænder for strømmen igen.
⑳ **Stik til netledning**
㉑ **Ventilationsåbninger**
Ventilationsåbningerne hjælper med cirkulation af luften omkring motoren. Ventilationsåbningerne må ikke være tildækkede, når maskinen er i brug.
㉒ **Håndhjul**
Drej håndhjulet for at bevæge nålen op og ned. Drej altid håndhjulet mod LCD-displayet.

■ Betjeningspanel

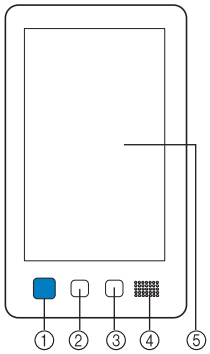

① Knappen "Start/stop"
Tryk på knappen "Start/stop" for at starte eller stoppe maskinen. Knappens måde at lyse på og farven skifter alt efter maskinens tilstand.

Lyser rødt	:	Når maskinen ikke kan starte med at brodere
Blinker grønt	:	Når maskinen kan starte med at brodere
Lyser grønt	:	Når maskinen broderer
Blinker orange	:	Når maskinen kan klippe tråden
Slukket	:	Når maskinen er slukket

② Trådklipningsknap
Tryk på trådklipningsknappen for at klippe både over- og undertråden.

③ Knappen Automatisk trådning
Tryk på den automatiske trådningsknap for at tråde nålen.

④ Højtaler

⑤ LCD (berøringspanel)
Tryk på tasterne, der vises i berøringspanelet for at vælge og redigere mønstre og bekræfte forskellige informationer.

Medfølgende tilbehør

Kontrollér, at nedenstående tilbehør findes i kassen. Hvis der mangler dele, eller hvis dele er beskadiget, skal du kontakte en autoriseret Brother-forhandler.

	Reservedelsbetegnelse Reservedelskode
1. 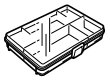	**Tilbehørsboks** XC6482-051
2. 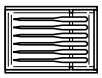	**Nålesæt × 2** XC6469-001
3. 	**Papspole med tråd × 6** XH3619-001
4. 	**Trådnet × 6** S34455-000
5. 	**Opsprætter** XF4967-001
6. 	**Saks** XF2052-001
7. 	**Pincet** XC6542-051
8. 	**Berøringspen** XA9940-051
9. 	**Nåleudskiftningsværktøj (tråder)** XF2212-101
10. 	**Stingpladedæksel** XC6499-151
11. 	**Afstandsstykke (på maskinen)** XF1978-001
12. 	**Stjerne-skruetrækker** XC6543-051
13. 	**Standardskruetrækker** X55468-051
14. 	**Unbrakoskruetrækker** XC5159-051

	Reservedelsbetegnelse Reservedelskode
15. 	**3-vejs skruetrækker** XH4670-001
16. 	**Skruenøgle 13 mm × 10 mm** XC6159-051
17. 	**Oliebeholder** D01H2M-001 (Korea) D01H2N-001 (andre områder)
18. 	**Rensebørste** X59476-051
19. 	**Vægt (L)** XC5974-151
20. 	**Spolemåtte × 6** XC7134-051
21. 	**Spolehætte × 6** 130012-057
22. 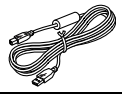	**USB-kabel** XD1851-051
23. 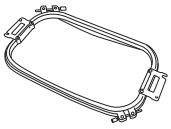	**Broderiramme (ekstra stor)** **300 mm (B) × 200 mm (H)** **(11-3/4 tommer (B) × 7-7/8 tommer (H))** PRH300 (Nord-, Syd- og Centralamerika) PRH300: XG6645-001 (Europa) PRH300CN: 115D02E6019 (Kina) PRH300: 115D02E7019 (andre områder)
24. 	**Broderiramme (stor)** **180 mm (B) × 130 mm (H)** **(7-1/8 tommer (B) × 5-1/8 tommer (H))** PRH180 (Nord-, Syd- og Centralamerika) PRH180: XG6647-001 (Europa) PRH180CN: 115D02E6018 (Kina) PRH180: 115D02E7018 (andre områder)
25. 	**Broderiramme (medium)** **100 mm (B) × 100 mm (H)** **(4 tommer (B) × 4 tommer (H))** PRH100 (Nord-, Syd- og Centralamerika) PRH100: XG6649-001 (Europa) PRH100CN: 115D02E6017 (Kina) PRH100: 115D02E7017 (andre områder)
26. 	**Broderiramme (lille)** **60 mm (B) × 40 mm (H)** **(2-3/8 tommer (B) × 1-1/2 tommer (H))** PRH60 (Nord-, Syd- og Centralamerika) PRH60: XG6651-001 (Europa) PRH60CN: 115D02E6020 (Kina) PRH60: 115D02E7020 (andre områder)
27. 	**Broderiark (ekstra stort)** **300 mm (B) × 200 mm (H)** **(11-3/4 tommer (B) × 7-7/8 tommer (H))** XC5704-051

	Reservedelsbetegnelse Reservedelskode
28. 	**Broderiark (stort)** **180 mm (B) × 130 mm (H)** **(7-1/8 tommer (B) × 5-1/8 tommer (H))** XC5721-051
29. 	**Broderiark (medium)** **100 mm (B) × 100 mm (H)** **(4 tommer (B) × 4 tommer (H))** XC5759-051
30. 	**Broderiark (lille)** **60 mm (B) × 40 mm (H)** **(2-3/8 tommer (B) × 1-1/2 tommer (H))** XC5761-051
31. 	**Broderirammeholder A** **(med hvide hjørneafdækninger)** XF2222-001
32. 	**Broderirammeholder B** **(med lysegrå hjørneafdækninger)** XF2223-001
33. 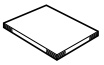	**Brugsanvisning** Denne brugsanvisning
34. 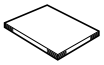	**Quickguide** Besøg din autoriserede Brother-forhandler.
35. 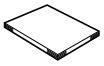	**Broderidesignoversigt** Besøg din autoriserede Brother-forhandler.
36. 	**Netledning** Besøg din autoriserede Brother-forhandler.
37. 	**Spolehus (på maskinen)** XC7206-001

Note

- Den medfølgende berøringspen kan opbevares i berøringspenholderen på bagsiden af betjeningspanelet. (side 8)

Tilbehør, som medfølger i visse lande eller områder

	Reservedelsbetegnelse Reservedelskode
1. 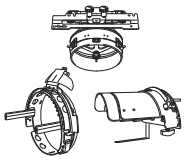	**Kasketrammesæt** PRCF3 (Nord-, Syd- og Centralamerika) PRCF3: XE2158-201 (Europa) PRCF3CN: 115D02E6002 (Kina) PRCF3: 115D02E7002 (andre områder)
2. 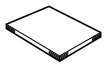	**Broderidesignoversigt (tilbehør)** Besøg din autoriserede Brother-forhandler.
3. 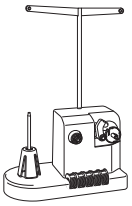	**Spoleapparatsæt** **(Se side 54.)** PRBW1

Ekstraudstyr

Følgende er tilgængeligt som ekstraudstyr, der kan købes separat.

	Reservedelsbetegnelse Reservedelskode
1. 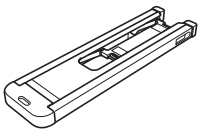	**Rørformet rammebord** PRTT1 (Nord-, Syd- og Centralamerika) PRTT1: D01FAF-001 (Europa) PRTT1CN: 115K02E6002 (Kina) PRTT1AP: 115K02E7002 (andre områder)
2. 	**Forlængerbord** PRWT1 (Nord-, Syd- og Centralamerika) PRWT1: XG6731-001 (Europa) PRWT1CN: 115K02E6001 (Kina) PRWT1: 115K02E7001 (andre områder)
3. 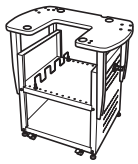	**Broderistativ** PRNSTD2 (Nord-, Syd- og Centralamerika) VRPRNSTD: XG3199-001 (Europa) VRPRNSTDCN: 115Z05E6005 (Kina) VRPRNSTD: 115Z05E7005 (andre områder)
4. 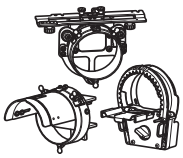	**Kasketrammesæt med flad skygge** PRCF5 (Nord-, Syd- og Centralamerika) PRCF5: D01FAB-001 (Europa) PRCF5CN: 115D02E600J (Kina) PRCF5AP: 115D02E700J (andre områder)

	Reservedelsbetegnelse Reservedelskode
5. 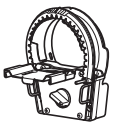	**Kasketramme med flad skygge** **130 mm (B) × 60 mm (H)** **(5-1/8 tommer (B) × 2-3/8 tommer (H))** PRCFH5 (Nord-, Syd- og Centralamerika) PRCFH5: D01FA5-001 (Europa) PRCFH5CN: 115D02E600G (Kina) PRCFH5AP: 115D02E700G (andre områder)
6. 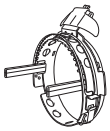	**Kasketramme** **130 mm (B) × 60 mm (H)** **(5-1/8 tommer (B) × 2-3/8 tommer (H))** PRCFH3 (Nord-, Syd- og Centralamerika) PRCFH3: XG6695-001 (Europa) PRCFH3: 115D02E7008 (andre områder)
7. 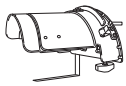	**Monteringsophæng** **(til kasketramme (PRCFH1/PRCFH2/ PRCFH3))** PRCFJ2 (Nord-, Syd- og Centralamerika) PRCFJ2: XG6661-001 (Europa) PRCFJ2: 115D02E7009 (andre områder)
8. 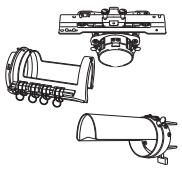	**Cylinderrammesæt** PRCL1 (Nord-, Syd- og Centralamerika) PRCL1: XG6697-001 (Europa) PRCL1CN: 115D02E6011 (Kina) PRCL1: 115D02E7011 (andre områder)
9. 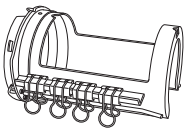	**Cylinderramme** **90 mm (B) × 80 mm (H)** **(3-1/2 tommer (B) × 3 tommer (H))** PRCLH1 (Nord-, Syd- og Centralamerika) PRCLH1: XG6699-001 (Europa) PRCLH1: 115D02E7010 (andre områder)
10. 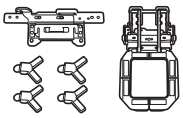	**Alsidig, magnetisk ramme M, sæt** **100 mm (B) × 100 mm (H)** **(4 tommer (B) × 4 tommer (H))** PRVMFMKIT (Nord-, Syd- og Centralamerika) PRVMFMKIT: D01XJY-001 (Europa) PRVMFMKITCN: 115D02E600M (Kina) PRVMFMKITAP: 115D02E700M (andre områder)
11. 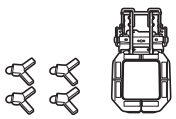	**Alsidig, magnetisk ramme M** **100 mm (B) × 100 mm (H)** **(4 tommer (B) × 4 tommer (H))** PRVMFM (Nord-, Syd- og Centralamerika) PRVMFM: D01XK7-001 (Europa) PRVMFMCN: 115D02E600N (Kina) PRVMFMAP: 115D02E700N (andre områder)
12. 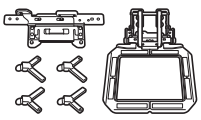	**Alsidig, magnetisk ramme L, sæt** **180 mm (B) × 130 mm (H)** **(7-1/8 tommer (B) × 5-1/8 tommer (H))** PRVMFLKIT (Nord-, Syd- og Centralamerika) PRVMFLKIT: D01XHD-001 (Europa) PRVMFLKITCN: 115D02E600P (Kina) PRVMFLKITAP: 115D02E700P (andre områder)
13. 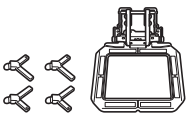	**Alsidig, magnetisk ramme L** **180 mm (B) × 130 mm (H)** **(7-1/8 tommer (B) × 5-1/8 tommer (H))** PRVMFL (Nord-, Syd- og Centralamerika) PRVMFL: D01XHM-001 (Europa) PRVMFLCN: 115D02E600L (Kina) PRVMFLAP: 115D02E700L (andre områder)

	Reservedelsbetegnelse Reservedelskode
14. 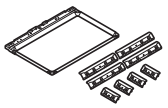	**Magnetisk kantramme 360 mm (B) × 200 mm (H) (14 tommer (B) × 7-7/8 tommer (H))** PRMS360 (Nord-, Syd- og Centralamerika) PRMS360: D01FAN-001 (Europa) PRMS360CN: 115D02E600K (Kina) PRMS360AP: 115D02E700K (andre områder) * Broderiområde: 300 mm (B) × 200 mm (H) (11-3/4 tommer (B) × 7-7/8 tommer (H))
15. 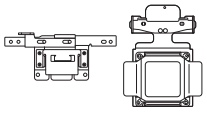	**Magnetisk rammesæt 50 mm (B) × 50 mm (H) (2 tommer (B) × 2 tommer (H))** PRMHA50 (Nord-, Syd- og Centralamerika) PRMFA50: XG8593-001 (Europa) PRMFA50AP: 115D02E700E (andre områder)
16. 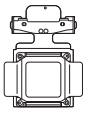	**Magnetisk ramme 50 mm (B) × 50 mm (H) (2 tommer (B) × 2 tommer (H))** PRMH50 (Nord-, Syd- og Centralamerika) PRMF50: XG8597-001 (Europa) PRMF50AP: 115D02E700F (andre områder)
17. 	**Quilteramme 200 mm (B) × 200 mm (H) (7-7/8 tommer (B) × 7-7/8 tommer (H))** PRPQF200 (Nord-, Syd- og Centralamerika) PRPQF200: XG6727-001 (Europa) PRPQF200CN: 115D02E6025 (Kina) PRPQF200: 115D02E7025 (andre områder)
18. 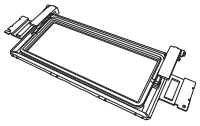	**Kantramme 300 mm (B) × 100 mm (H) (11-3/4 tommer (B) × 4 tommer (H))** PRPBF1 (Nord-, Syd- og Centralamerika) PRPBF1: XG6729-001 (Europa) PRPBF1CN: 115D02E6022 (Kina) PRPBF1: 115D02E7022 (andre områder)
19. 	**Rundt rammesæt** PRPRFK1 (Nord-, Syd- og Centralamerika) PRPRFK1: XG6725-001 (Europa) PRPRFK1CN: 115D02E6029 (Kina) PRPRFK1: 115D02E7029 (andre områder)
20. 	**Rund ramme (∅100 mm (4 tommer))** PRPRF100 (Nord-, Syd- og Centralamerika) PRPRF100: XG6737-001 (Europa) PRPRF100CN: 115D02E6026 (Kina) PRPRF100: 115D02E7026 (andre områder)
21. 	**Rund ramme (∅130 mm (5 tommer))** PRPRF130 (Nord-, Syd- og Centralamerika) PRPRF130: XG6739-001 (Europa) PRPRF130CN: 115D02E6027 (Kina) PRPRF130: 115D02E7027 (andre områder)
22. 	**Rund ramme (∅160 mm (6 tommer))** PRPRF160 (Nord-, Syd- og Centralamerika) PRPRF160: XG6741-001 (Europa) PRPRF160CN: 115D02E6028 (Kina) PRPRF160: 115D02E7028 (andre områder)
23. 	**Broderirammeholder C (med mørkegrå hjørneafdækning)** PRPARMC (Nord-, Syd- og Centralamerika) PRPARMC: XG6743-001 (Europa) PRPARMC: 115D02E7021 (andre områder)

	Reservedelsbetegnelse Reservedelskode
24. 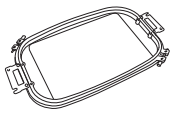	**Flad ramme 300 mm (B) × 200 mm (H) (11-3/4 tommer (B) × 7-7/8 tommer (H))** PRF300 (Nord-, Syd- og Centralamerika) PRF300: XG6693-001 (Europa) PRF300: 115D02E7016 (andre områder)
25. 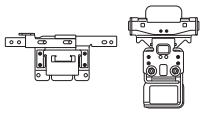	**Klemmeramme S, lige sæt 45 mm (B) × 24 mm (H) (1-3/4 tommer (B) × 7/8 tommer (H))** PRCLP45B (Nord-, Syd- og Centralamerika) PRCLP45B: XF2251-001 (Europa) PRCLP45BCN: 115D02E6012 (Kina) PRCLP45B: 115D02E7012 (andre områder)
26. 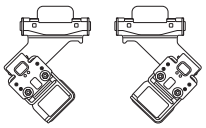	**Klemmeramme S L og R 45 mm (B) × 24 mm (H) (1-3/4 tommer (B) × 7/8 tommer (H))** PRCLP45LR (Nord-, Syd- og Centralamerika) PRCLP45LR: XF2255-001 (Europa) PRCLP45LRCN: 115D02E6013 (Kina) PRCLP45LR: 115D02E7013 (andre områder)
27. 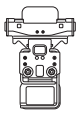	**Klemmeramme S, lige sæt 45 mm (B) × 24 mm (H) (1-3/4 tommer (B) × 7/8 tommer (H))** PRCLP45S (Nord-, Syd- og Centralamerika) PRCLP45S: 115D02E7015 (andre områder*) * Fås ikke i Europa
28. 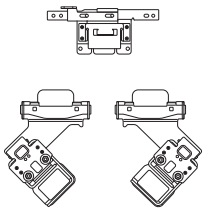	**Klemmerammesæt S L og R 45 mm (B) × 24 mm (H) (1-3/4 tommer (B) × 7/8 tommer (H))** PRCLP45LRD (Nord-, Syd- og Centralamerika) PRCLP45LRD: 115D02E7014 (andre områder*) * Fås ikke i Europa
29. 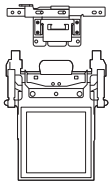	**Klemmerammesæt M 100 mm (B) × 100 mm (H) (4 tommer (B) × 4 tommer (H))** PRCLPM1 (Nord-, Syd- og Centralamerika) PRCLP100B: XG6235-001 (Europa) PRCLPM1CN: 115D02E600B (Kina) PRCLPM1AP: 115D02E700B (andre områder)
30. 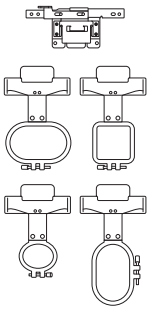	**Sæt med kompakte rammer 70: 70 mm (B) × 41 mm (H) (2-3/4 tommer (B) × 1-5/8 tommer (H)) 50: 50 mm (B) × 50 mm (H) (2 tommer (B) × 2 tommer (H)) 44: 44 mm (B) × 38 mm (H) (1-3/4 tommer (B) × 1-1/2 tommer (H)) Stående retning: 33 mm (B) × 75 mm (H) (1-5/16 tommer (B) × 2-15/16 tommer (H))** PRHCK1 (Nord-, Syd- og Centralamerika) PRSFK1: XG6209-001 (Europa) PRHCK1CN: 115D02E600A (Kina) PRHCK1AP: 115D02E700A (andre områder)
31. 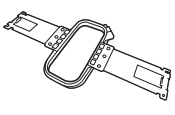	**Ærmeramme 70 mm (B) × 200 mm (H) (2-3/4 tommer (B) × 7-7/8 tommer (H))** PRHSL200 (Nord-, Syd- og Centralamerika) PRHSL200: XG5284-001 (Europa) PRHSL200CN: 115D02E600C (Kina) PRHSL200AP: 115D02E700C (andre områder)

	Reservedelsbetegnelse Reservedelskode
32. 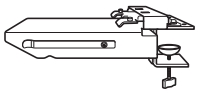	**Monteringsophæng til friarm** PRMHJ1 (Nord-, Syd- og Centralamerika) PRMFJ1: XH1533-001 (Europa) PRMFJ1AP: 115D02E700H (andre områder)
33. 	**Metalspole** 100376-051
34. 	**Vægt (S)** XC6631-051

Bemærk

- Kontakt den nærmeste, autoriserede Brother-forhandler for at få en komplet liste over ekstraudstyr til maskinen.

Note

- Brug altid det anbefalede tilbehør til denne maskine.
- Alle specifikationer er korrekte ved trykning. Vær opmærksom på, at nogle specifikationer kan ændres uden varsel.

KLARGØRING AF MASKINEN

Sikkerhedsforanstaltninger ved klargøring og transport

⚠ FORSIGTIG

- **Temperaturen i rummet, hvor maskinen skal bruges, bør være mellem 5 °C (40 °F) og 40 °C (104 °F). Hvis maskinen bruges, hvor det enten er for koldt eller for varmt, kan det medføre, at maskinen ikke fungerer korrekt.**
- **Undlad at benytte maskinen på et sted, hvor den udsættes for direkte sollys, da dette kan forårsage, at maskinen ikke fungerer korrekt.**
- **Placer maskinen med de fire fødder helt nede på bordpladen, så maskinen ikke vipper.**
- **Bloker ikke ventilationsåbningerne på bagsiden og undersiden af maskinen, f.eks. ved at lægge noget under maskinen, og lad ikke fnug eller støv samle sig i ventilationsåbningerne. Maskinens motor kan blive overophedet med brand eller beskadigelse af maskinen til følge.**
- **Maskinen vejer ca. 38 kg (83 lb). Man bør være to om at klargøre og transportere maskinen.**
- **Når maskinen skal transporteres, skal den løftes fra bunden på de angivne steder af to personer (①). Hvis maskinen løftes fra andre steder, kan det beskadige maskinen eller medføre, at maskinen tabes, hvilket kan forårsage personskader.**

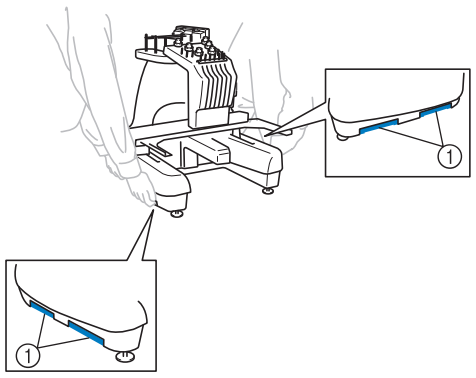

- **Sluk for maskinen i tordenvejr, og tag strømforsyningsledningen ud. Lyn kan medføre at maskinen ikke fungerer korrekt.**
- **Sæt ikke strømforsyningsledningen i, før klargøringen af maskinen er komplet, da du kan komme til skade, hvis der ved et uheld trykkes på knappen "Start/stop", og maskinen begynder at sy.**

- **Brug beskyttelsesbriller og handsker, når maskinen smøres for at forhindre, at olie og smørefedt kommer i øjnene eller i kontakt med huden. Undlad at putte olien eller smørefedtet i munden. Olien og smørefedtet opbevares utilgængeligt for børn.**
- **Når du monterer eller afmonterer en broderiramme eller andet medfølgende tilbehør eller udfører vedligeholdelse af maskinen, skal du passe på, at der ikke er noget, der kommer i kontakt med maskinens bevægelige dele.**

⚠ FORSIGTIG

- **For at forhindre at maskinen ikke fungerer korrekt, eller beskadigelse af maskinen, undlad at opstille maskinen på et sted, der er udsat for følgende forhold.**
  - **Væsker såsom vand**
  - **Ekstremt meget støv**
  - **Direkte sollys**
  - **Ekstremt høje eller lave temperaturer. Temperaturen, hvor maskinen skal bruges, bør ligge på mellem 5 °C (40 °F) og 40 °C (104 °F).**
  - **Utilstrækkelig plads**
  - **Genstande inden for broderirammens bevægelsesområde**
  - **Blokerede ventilationsåbninger**
  - **En ustabil overflade**
- **Brug ikke forlængerledninger eller stikforgrenere, der har mange andre apparater tilsluttet.**

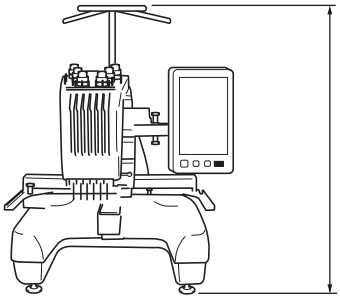

762 mm
(30 tommer)

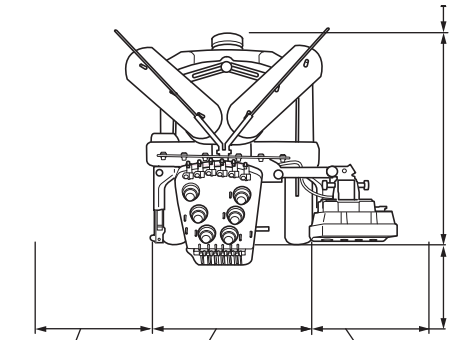

Mindst
50 mm
(2 tommer)

587 mm
(23-7/64 tommer)

Mere end
350 mm
(13-3/4 tommer)

Mere end
250 mm
(9-27/32 tommer)

512 mm
(20-5/32 tommer)

Mere end
250 mm
(9-27/32 tommer)

1

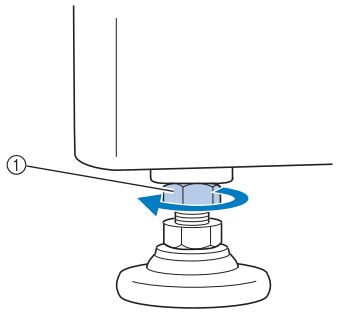

① Løsn låsemøtrikken vha. den medfølgende skruenøgle.

2

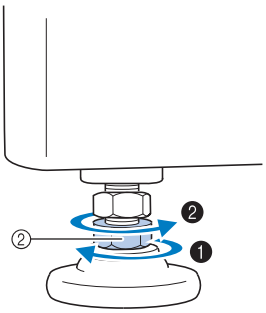

② Drej møtrikken til den justerbare fod med den medfølgende skruenøgle.

❶ Gør benet højere.

❷ Gør benet lavere.

3

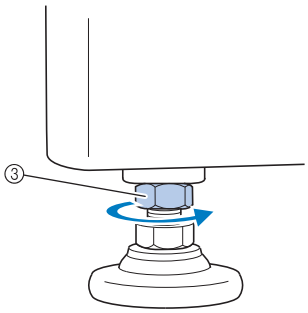

③ Spænd låsemøtrikken efter justering af benene.

Justering af betjeningspanelets placering

1

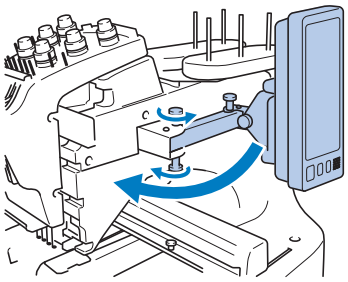

2

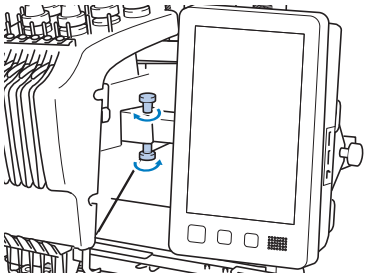

3

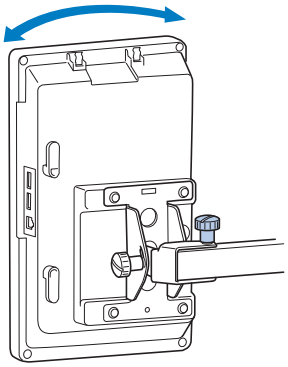

4

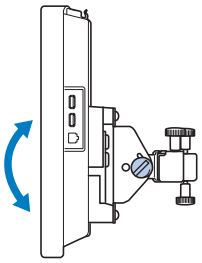

(Set fra siden)

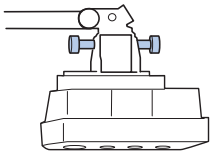

(Set fra oven)

Forberedelse af trådlederenheden

1

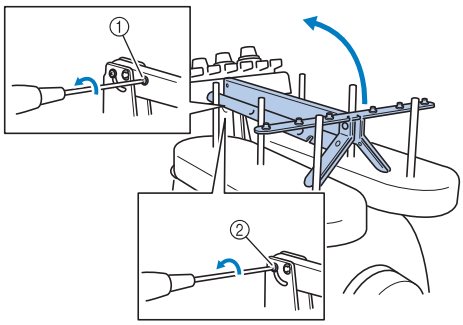

① Fjern.
② Løsn.

2

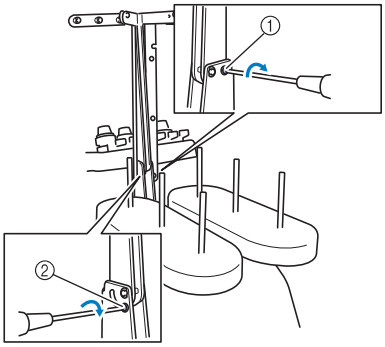

① Sæt i og spænd.
② Spænd.

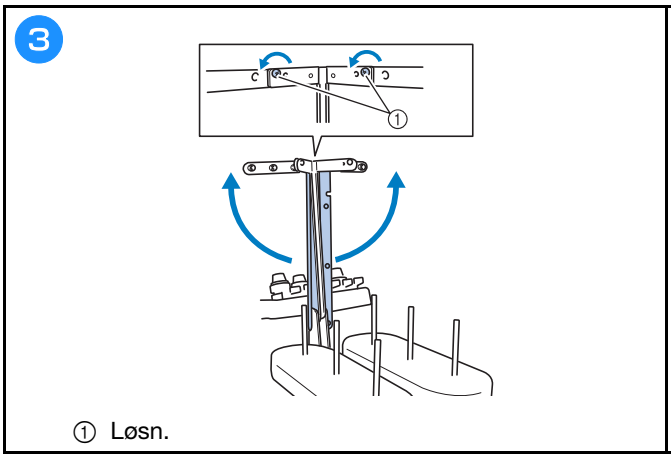

① Løsn.

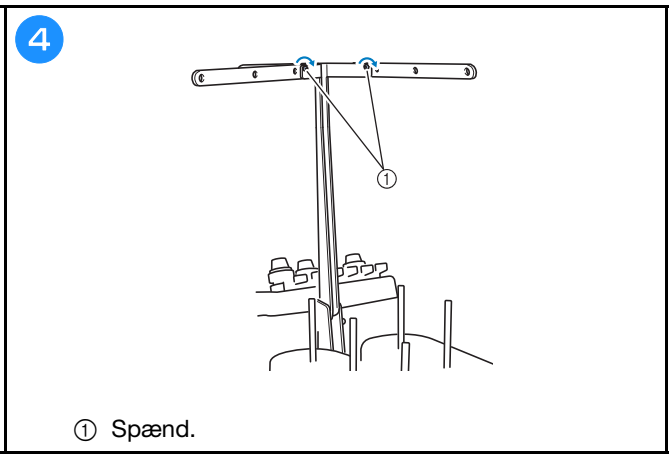

① Spænd.

Forberedelse af spoleholderen

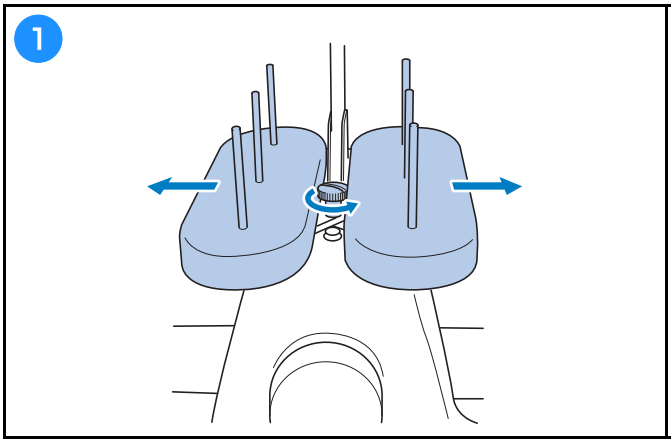

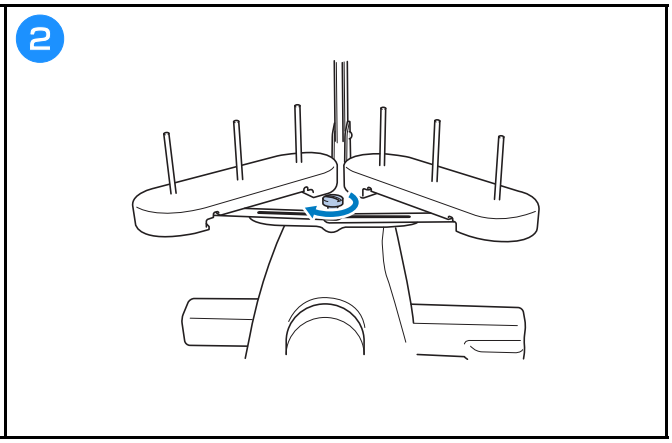

Montering af broderirammeholderen

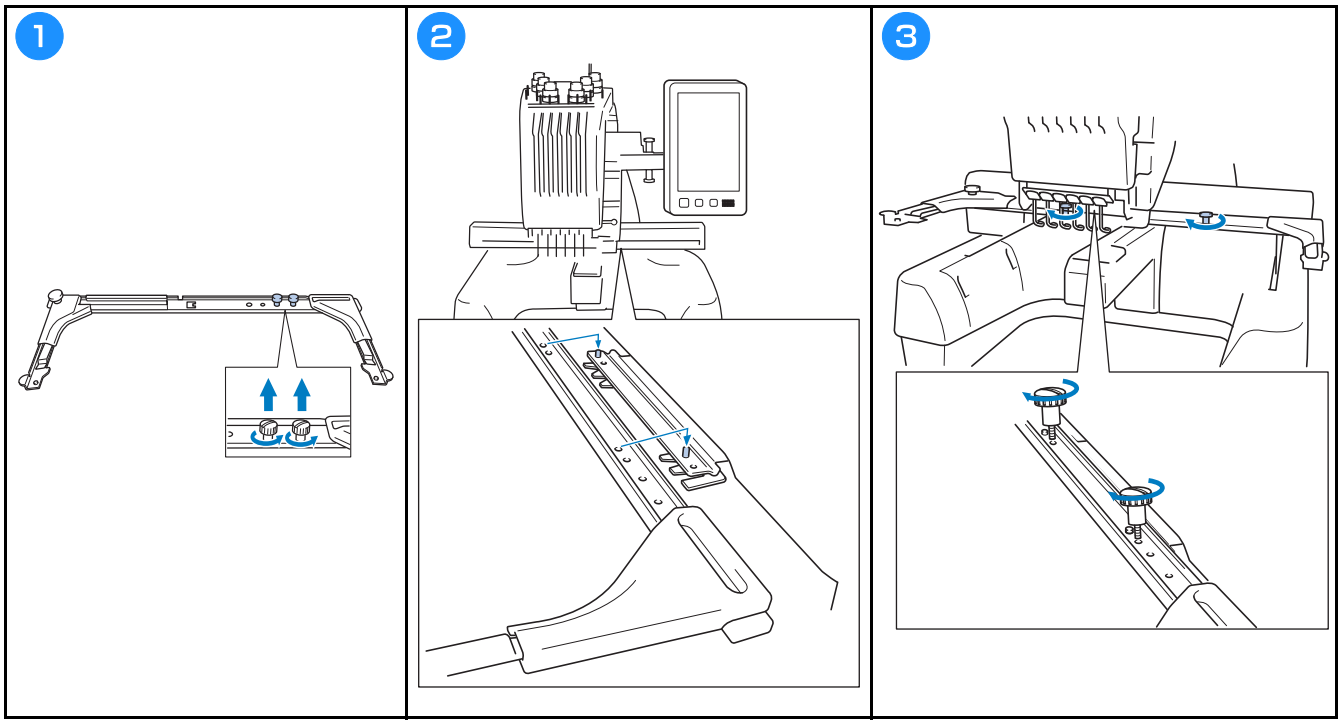

⚠ ADVARSEL

- **Brug kun almindelig strøm. Brug af andre strømkilder kan forårsage brand, stød eller beskadigelse af symaskinen.**
- **Kontroller, at strømforsyningsledningens stik er sat helt ind i stikkontakten og strømforsyningsledningens stik på maskinen. Ellers kan det medføre brand eller elektriske stød.**
- **Sæt ikke strømforsyningsledningens stik i en stikkontakt, der ikke er i ordentlig stand.**
- **Hvis følgende indtræffer, skal du slukke for maskinen og tage strømforsyningsledningen ud af stikkontakten, ellers kan det medføre brand, stød eller beskadigelse af maskinen.**
  - **Når du forlader maskinen.**
  - **Når du er færdig med at bruge maskinen.**
  - **Hvis der opstår strømsvigt, mens maskinen er i brug.**
  - **Hvis maskinen ikke fungerer korrekt, hvis der for eksempel er en løs eller afbrudt forbindelse.**
  - **I tordenvejr.**

⚠ FORSIGTIG

- **Brug altid den netledning, der leveres sammen med maskinen.**
- **Undlad at tilslutte maskinen med forlængerledninger eller stikdåser med flere stik, hvor der er andre apparater tilsluttet, da dette kan forårsage brand eller stød.**
- **Rør ikke ved strømforsyningsledningen med våde hænder. Dette kan forårsage stød.**
- **Sluk altid på hovedkontakten, før du tager strømforsyningsledningen til maskinen ud. Tag altid fat i stikket, når du tager det ud af stikkontakten. Hvis du trækker i ledningen, kan den blive beskadiget, og der er risiko for brand eller stød.**
- **Der må ikke skæres i strømforsyningsledningen, og den må ikke beskadiges, ændres, bøjes, trækkes i, drejes rundt eller bundtes med andre ledninger. Anbring ikke tunge ting på ledningen, og udsæt ikke ledningen for varmepåvirkning, da dette kan beskadige ledningen eller forårsage brand eller stød. Hvis strømforsyningsledningen eller stikket bliver beskadiget, skal du stoppe med at bruge maskinen og indlevere den til reparation hos en autoriseret Brother-forhandler, før den bruges igen.**
- **Tag strømforsyningsledningen ud, hvis symaskinen ikke skal bruges i et længere tidsrum. Ellers kan der opstå brand.**

1

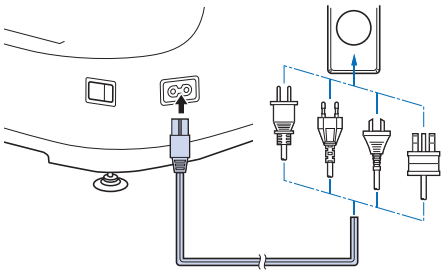

2

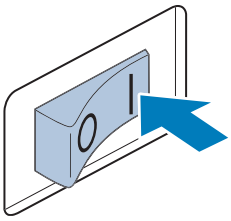

3

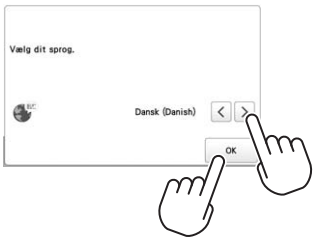

4 **Indstil uret.**

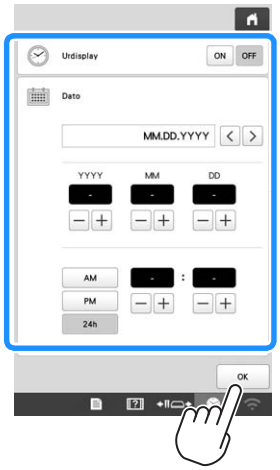

5



Trin 3 og 4 er kun nødvendige, når du tænder maskinen første gang.

Sådan slukker du for maskinen:

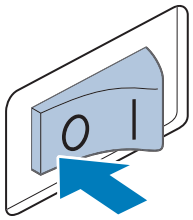

TRÅDLØS NETVÆRKSFORBINDELSE, FUNKTIONER

Funktioner, der er tilgængelige med en trådløs netværksforbindelse

Denne maskine understøtter en trådløs netværksforbindelse. Følgende nyttige funktioner er tilgængelige, når maskinen er sluttet til et trådløst netværk.

Bemærk

- Forbind maskinen og din computer eller smartenhed til det samme netværk.

- Det gør det nemt at kontrollere maskinens driftsstatus fra smartenheden ved hjælp af den dedikerede mobilapplikation (My Stitch Monitor).

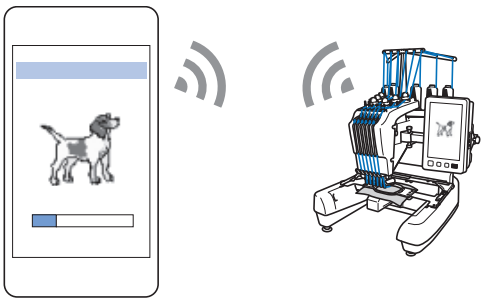

- Download opdateringsfilen direkte til maskinen.

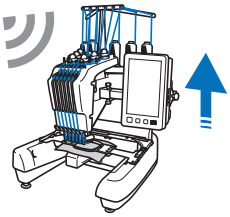

- Overfør et broderimønster trådløst fra din computer til maskinen ved hjælp af den dedikerede Windows-applikation (Design Database Transfer). Applikationen kan downloades fra følgende URL. http://s.brother/cabkb/

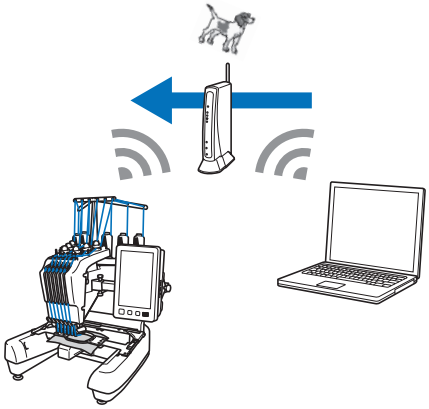

- Trådløs overførsel til maskinen af et broderimønster redigeret med broderiredigeringssoftware (PE-DESIGN version 11 eller senere) på en computer. Overfør også et broderimønster, der er redigeret på maskinen, til PE-DESIGN.

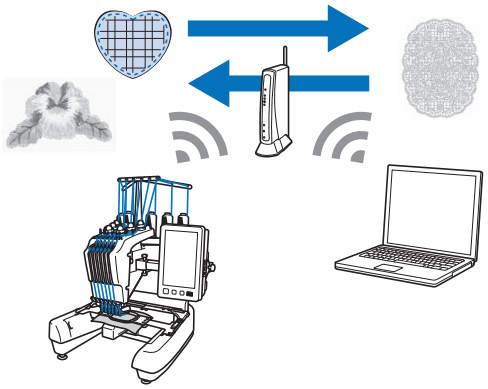

- Brug af funktionen Wireless Link til trådløs overførsel til maskinen af et broderimønster redigeret med broderiredigeringssoftware (PE-DESIGN version 11.2 eller senere) på en computer. Kontroller også broderistatus for maskinen fra computeren.

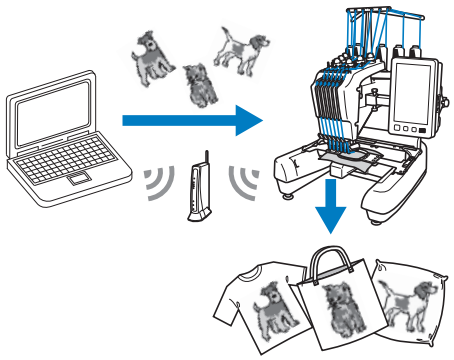

■ Krav til en trådløs netværksforbindelse

Den trådløse netværksforbindelse opfylder standarderne IEEE 802.11 b/g/n og anvender frekvensen 2,4 GHz.

Note

- En trådløs forbindelse kan ikke konfigureres med WPA/WPA2 Enterprise.

Trådløs netværksforbindelse

Video

1 **Find dine sikkerhedsoplysninger (SSID og netværksnøgle), og skriv dem ned.**

* Forbind maskinen og din computer eller smartenhed til samme netværk.

SSID	Netværksnøgle (adgangskode)

2

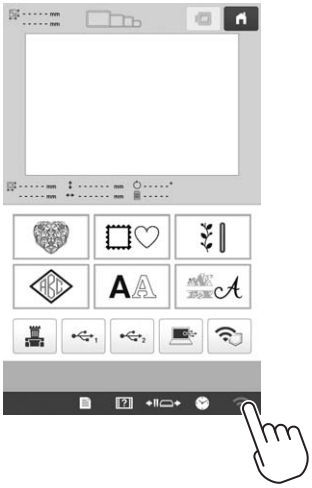

3



4

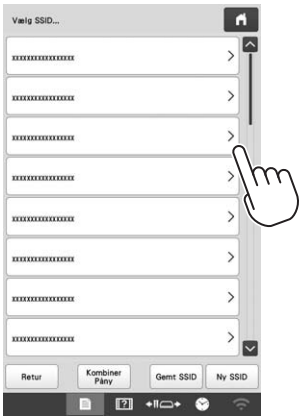

Tryk på > ved siden af det SSID, du har skrevet ned.

5



Indtast den netværksnøgle (adgangskode), der blev skrevet ned, og tryk derefter på OK.

6

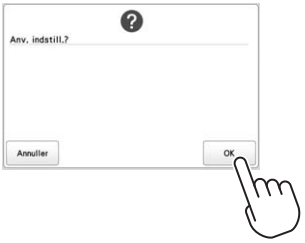

7

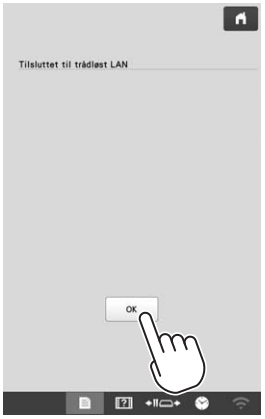

8



Tryk på OK for at afslutte konfigurationen.

FORBEREDELSE INDEN START AF BRODERIET

Afspilning af introduktionsvideo

Når du ser dette ikon Video i en titel i denne brugsanvisning, betyder det, at der findes en introduktionsvideo af fremgangsmåden på maskinen.

Video

Sådan fjernes spolehuset

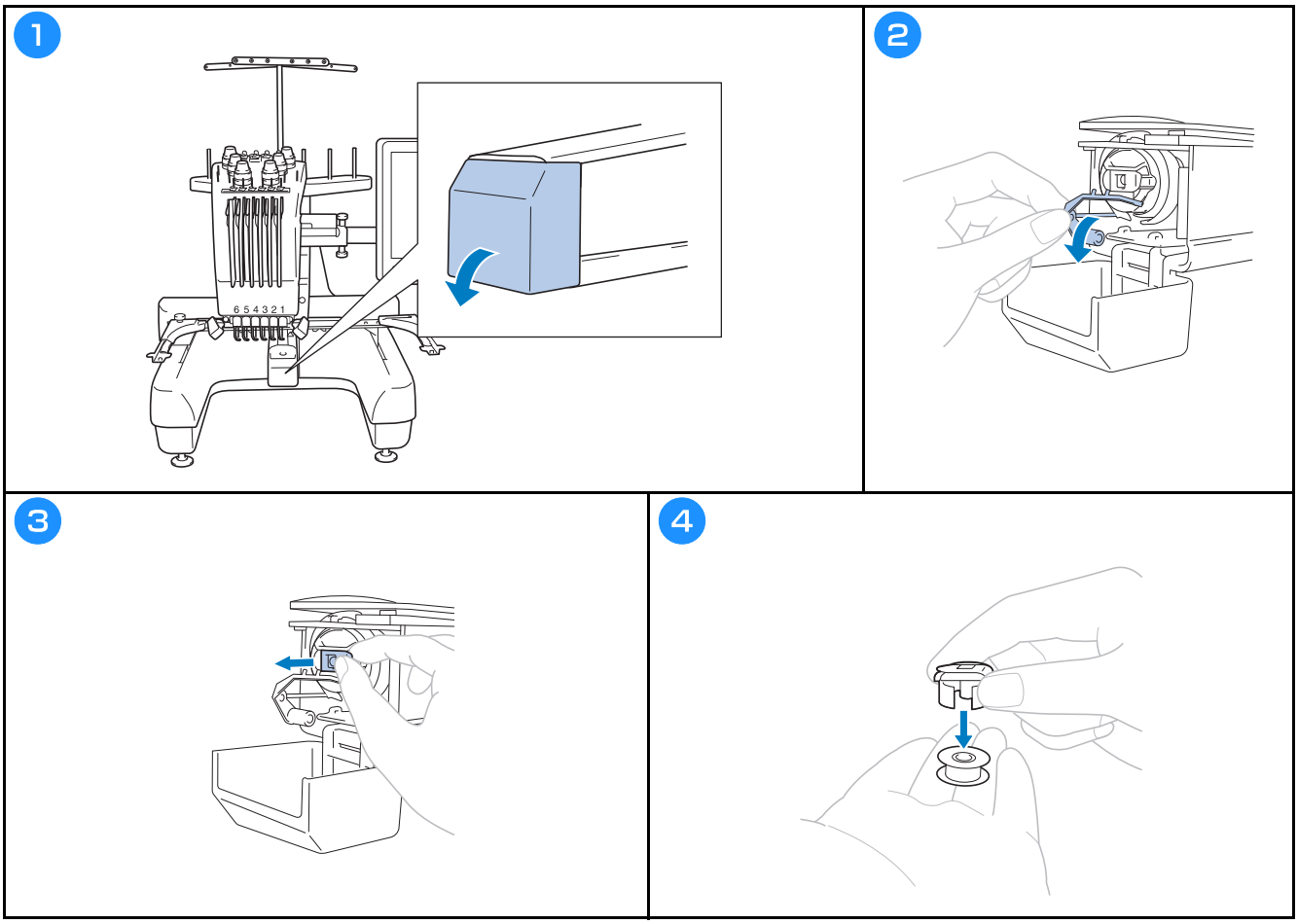

Isætning af undertrådsspolen

Video

⚠ FORSIGTIG

- **Sørg for at bruge papspoler med tråd (Fil-Tec/TRU-SEW POLYESTER "filamenter") eller metalspoler, der er designet specielt til denne maskine.**
- **Brug spoleapparatet eller metalspoler, som er ekstraudstyr til maskinen, når du spoler undertråd op.**

1

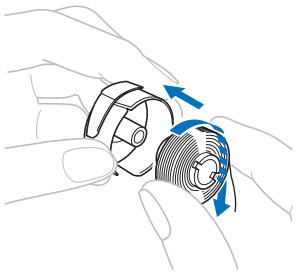

Kontroller, at tråden spoles af undertrådsspolen i urets retning som vist på billedet.

2

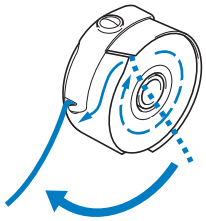

3

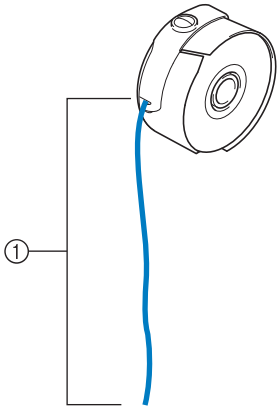

① Træk omkring 5 cm tråd ud.

Isætning af spolehuset

Video

1

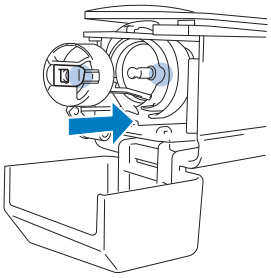

2

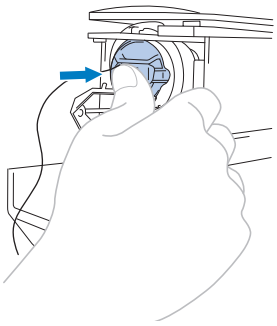

3

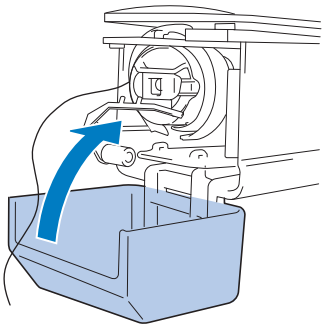

Valg af broderimønster

⚠ FORSIGTIG

- **Berør kun skærmen med fingeren eller den berøringspen, der følger med maskinen. Brug ikke en blyant, skruetrækker eller andre hårde eller skarpe ting. Tryk desuden ikke for hårdt på skærmen. Ellers kan skærmen blive beskadiget.**
- **Hele eller en del af skærmen kan nogle gange blive mørkere eller lysere pga. ændringer i den omgivende temperatur eller andre ændringer i omgivelserne. Dette er ikke et tegn på fejlfunktion. Hvis skærmen er svær at læse, skal du justere dens lysstyrke.**

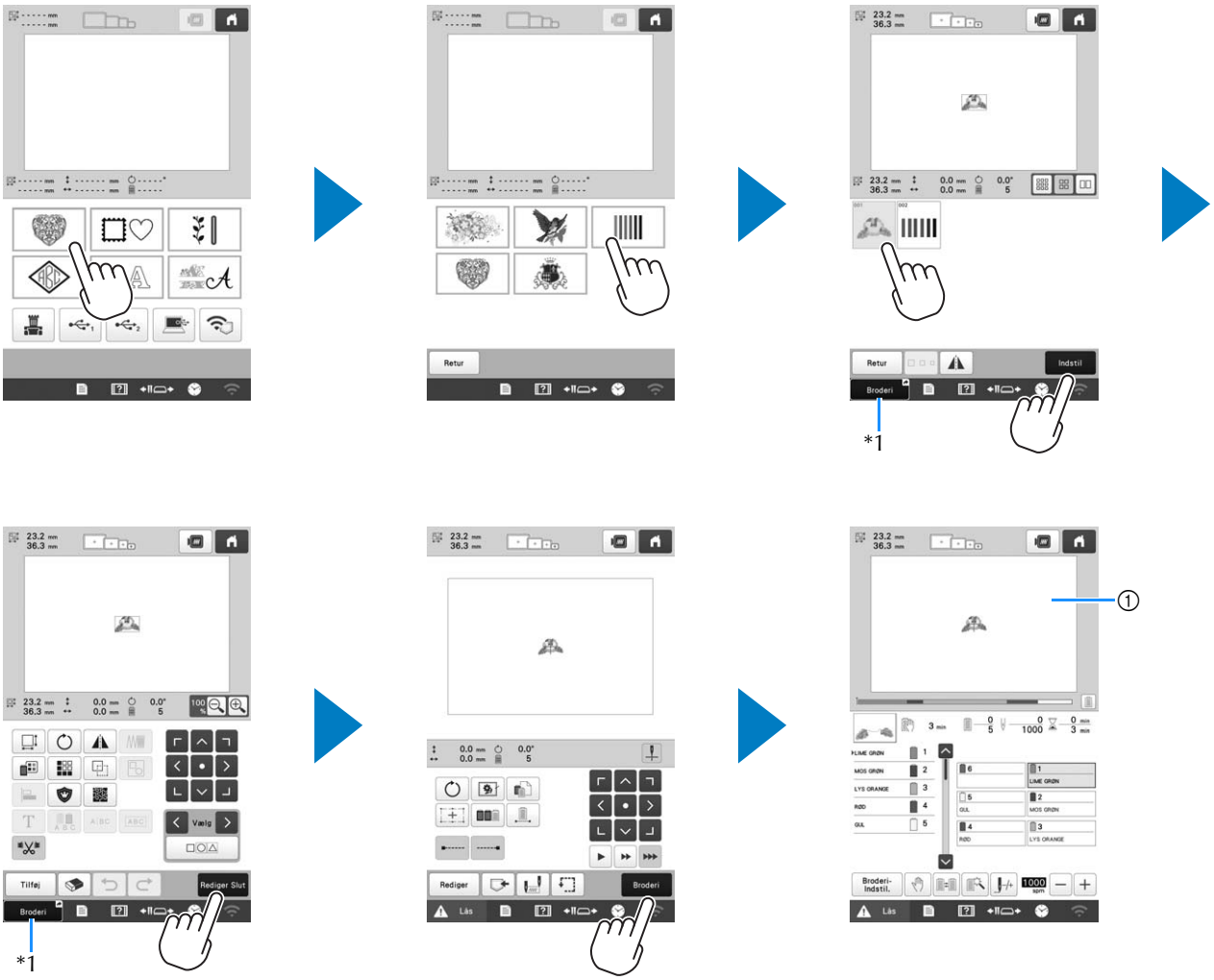

*1 Tryk på [Broderi] for at gå til broderiskærmen (①).

■ Skærmbilledet til valg af mønstertype

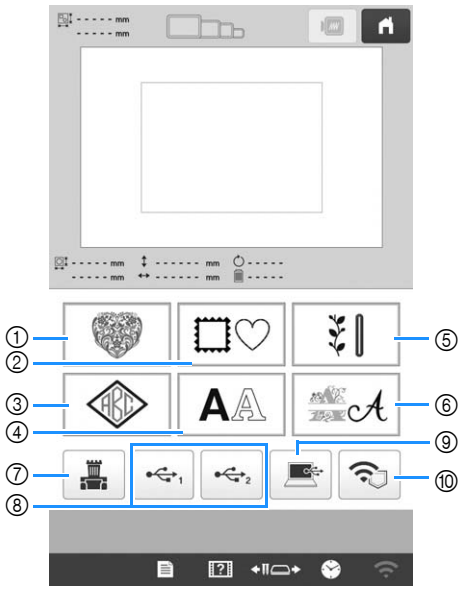

① Broderimønstre
② Rammemønstre
③ Monogram- og rammemønstre
④ Tegnmønstre
⑤ Nyttestingsbroderimønstre/store knaphulsmønstre
⑥ Dekorative alfabetmønstre
⑦ Mønstre gemt i maskinens hukommelse
⑧ Mønstre gemt på USB-medier
⑨ Mønstre gemt på en computer
⑩ Mønstre, der skal overføres via det trådløse netværk

■ Skærmen til mønsterliste

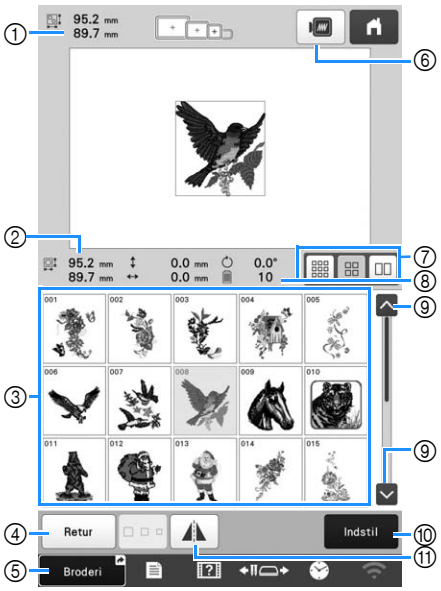

① Størrelsen på hele det kombinerede mønster
② Størrelsen på det valgte mønster
③ Tryk på et mønster for at få vist oplysninger om mønsteret.
④ Gå tilbage til skærmbilledet med mønsterkategorilisten for at ændre kategori.
⑤ Genvej til broderiskærmen.
⑥ Vis et eksempel på broderibilledet.
⑦ Vælg størrelsen på miniaturebilleder af mønstre – små, mellemstore eller store.
⑧ Antallet af ændringer i trådfarve
⑨ Tryk, indtil den ønskede side vises, hvis der er mere end én side.
⑩ Bekræft mønsteret, og gå videre til skærmbilledet til redigering af mønstre.
⑪ Spejlvend mønsteret, der redigeres, vandret.

■ Taster til at indtaste tegnmønster

Note

- Hvis en tast vises nedtonet, kan du ikke bruge denne funktion sammen med det valgte mønster.

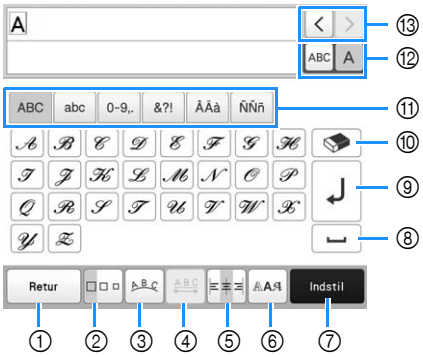



Nr.	Display Tastnavn	Funktion
①	Retur Tasten Tilbage	Gå tilbage til det forrige skærmbillede.
②	Tasten Størrelse	Skift størrelsen på tegnmønstrene. Hvis du vil ændre størrelsen på ét tegn, skal du trykke på ABC A for at få vist ABC A og derefter vælge tegnet. Størrelsen på det valgte tegn ændres. • Størrelsen på de små skrifttyper ABCDE, ABCDE, ABCDE, ABCDE, ABCDE og ABCDEFGH kan ikke ændres.
③	Tasten Gruppering	Skift layoutet for tegnmønstrene. • Hvis du vil arrangere tegnmønstrene på en bue, skal du trykke på A B C, A B C, A B C eller A B C. A B C : Gør buen fladere. A B C : Gør buen rundere. • Hvis du vil arrangere tegnmønstrene på en skrå linje, skal du trykke på A B C. : Roter hældningen mod uret. : Roter hældningen med uret. • A B C : Nulstil layoutet.

Nr.	Display Tastnavn	Funktion
④	A B C Tast til tegnafstand	Skift afstanden i tegnmønstrene. • +A B C+ : Øg afstanden mellem tegnene. • +A B C+ : Reducer afstanden mellem tegnene. • Hvis du vil ændre afstanden efter ét tegn, skal du trykke på ABC A for at få vist ABC A og derefter vælge tegnet. Afstanden mellem det valgte tegn og det næste tegn ændres. A ABCDE ⟷ ABCDE ABC ABCDE ⟷ ABCDE +A B C+ +A B C+ • A B : Flyt det valgte tegn op. • A B : Flyt det valgte tegn ned. • A B C : Nulstil afstanden.
⑤	Justeringstast	Skift justering. Denne funktion kan bruges, når der er indtastet flere linjer med tegn. • : Højrejustering ABCDE FGH IJKLMN • : Venstrejustering ABCDE FGH IJKLMN • : Centreret justering ABCDE FGH IJKLMN
⑥	A A a Tasten skrifttype	Skift skrifttype for tegnene. Afhængigt af den valgte skrifttype er det muligvis ikke muligt at ændre skrifttypen. • Hvis du vil ændre skrifttypen for ét tegn, skal du trykke på ABC A for at få vist ABC A og derefter vælge tegnet. Skrifttypen for det valgte tegn ændres.

Nr.	Display Tastnavn	Funktion
⑦	 Tasten Indstil	Anvend tegnmønsterredigeringen for at gå videre til redigeringsskærmbilledet.
⑧	 Mellemrumstast	Indtast et mellemrum.
⑨	 Tasten skift linje	Opret en ny linje.
⑩	 Tasten Slet	Slet tegnet.
⑪	— Kategoritaster	Vælg tegnkategorien.
⑫	 Vælg en/alle-tast	Vælg for at redigere alle tegn eller ét tegn. •  : Rediger alle tegn. •  : Rediger ét tegn.
⑬	 Taster til valg af tegn	Flyt markøren, og vælg et tegn.
⑭	 Tast til lodret/ vandret tekst	Skift mellem tekst, der er skrevet lodret og vandret. (Kun japansk skrifttype)
⑮	 Genvejstast	Genvej til broderiskærmen.

Sådan aflæses skærmbilledet til mønsterredigering

Note

- Hvis en tast vises nedtonet, kan du ikke bruge denne funktion sammen med det valgte mønster.

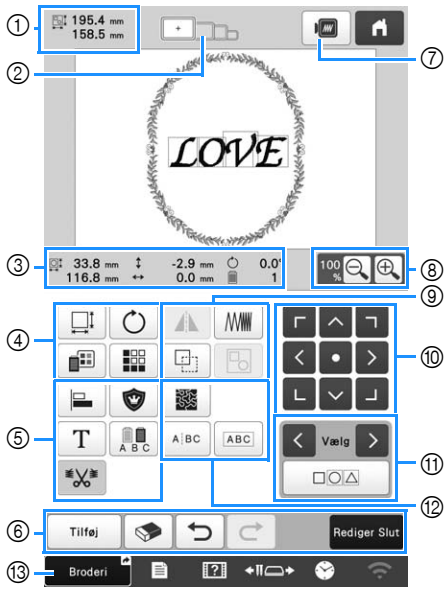

Nr.	Display Tastnavn	Funktion
①	 Mønsterstørrelse	Viser størrelsen på det broderimønster, der aktuelt vises i mønstervisningsområdet. Den øverste værdi viser højden, og den nederste værdi viser bredden. Hvis broderimønsteret består af flere mønstre, der er kombineret, vises størrelsen på alle mønstre.
②	 Broderirammeindikatorer	Viser størrelserne på de broderirammer, der kan bruges til at brodere det mønster, der i øjeblikket vises i mønstervisningsområdet.

Nr.	Display Tastnavn	Funktion
③	 Størrelse	Viser størrelsen på det mønster, der redigeres. Den øverste værdi viser højden, og den nederste værdi viser bredden.
	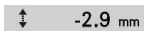 Afstand fra midten (lodret)	Viser den lodrette afstand som det mønster, der redigeres, flyttes.
	 Afstand fra midten (vandret)	Viser den vandrette afstand som det mønster, der redigeres, flyttes.
	 Rotationsvinkel	Viser den rotationsvinkel som det mønster, der redigeres, roteres.
	 Antallet af trådfarver	Viser det samlede antal trådskift i mønsteret, der redigeres.

Nr.	Display Tastnavn	Funktion
④	 Tasten Størrelse	Vis vinduet med mønsterstørrelse. • : Formindsk mønsteret proportionalt. • : Formindsk mønsteret lodret. • : Formindsk mønsteret vandret. • : Forstør mønsteret proportionalt. • : Stræk mønsteret lodret. • : Stræk mønsteret vandret. • : Skift mønsterstørrelsen, mens du bevarer antallet af sting. (normal tilpasningstilstand) • : Skift mønsterstørrelsen, mens stingtætheden bevares. (funktion til genberegning af søm) • : Vælg det mønster, du vil ændre. • : Flyt mønsteret i den retning, der vises med pilen. • : Nulstil størrelsen. • : Luk dette skærmbillede. •  : Skift størrelsen på mønsteret (kun tegnmønstre).
	 Tasten Roter	Vis vinduet til at rotere mønsteret. • : Nulstil vinklen. Roter mønsteret ved hjælp af rotationstasterne eller ved at trække det røde punkt i hjørnet af mønsteret. Du kan også bruge flyttetasterne under rotationsprocessen.
	 Tasten Skift trådfarve	Ændre mønsterets farve.
	 Tasten Kant	Opret og rediger gentagne mønstre.

Nr.	Display Tastnavn	Funktion
⑤	 Justeringstast	Arranger flere mønstre på en linje.
	 Tasten Broderiapplikation	Ændrer det mønstre, der redigeres, til et applikationsmønster.
	 Tasten Redigering af bogstav	Rediger tegn.
	 Tasten Flerfarve	Giver mulighed for at ændre trådfarven på hvert tegn i et tegnmønster. Kan kun bruges, når et tegn er valgt.
	 Tasten Indstilling af klipning af hopsting	Vælg, om hopsting i det valgte mønster skal klippes.
⑥	 Tasten Tilføj	Tilføj et mønster. Hvis tasten berøres, vises skærmbilledet til valg af mønstertype.
	 Tasten Slet	Sletter mønstret. Hvis tasten berøres, slettes det mønster, der redigeres.
	 Tasten Fortryd	Fortryd den seneste handling, der blev udført, og vend tilbage til den forrige tilstand. Hver enkelt berøring af denne tast vil fortryde en handling.
	 Tasten Annuller fortryd	Annuller fortrydelsen af handlingen.
	 Tasten Afslutning af redigering	Afslutter redigering og fortsætter til indstillingsdisplayet for broderi.
⑦	 Prøvebillede-tast	Viser et billede af mønsteret, så det kan kontrolleres.
⑧	 Tasten Forstørrelse	Vælg 100%, 125%, 150% eller 200% for at justere visningen af det mønster, der redigeres.

Nr.	Display Tastnavn	Funktion
⑨	 Tast til vandret spejlvending	Skift mønsteret til et vandret spejlbillede.
	 Tasten Tæthed	Skift stingtæthed for nogle tegn- og rammemønstre. Andre mønstres tæthed kan justeres i funktionen til beregning af søm.
	 Tasten Dupliker	Duplikerer mønstret. Det duplikerede mønster placeres en smule lavere og til højre for det oprindelige mønster.
	 Tasten Gruppér	Gruppér de valgte mønstre.
⑩	 Positionstaster	• : Flyt mønsteret i den retning, der vises med pilen. • : Flyt til midten af broderiområdet.
⑪	 Tasten Valg af mønster	Vælger det mønster der redigeres, når broderimønsteret består af flere mønstre der er kombineret.
	 Tasten Valg af flere mønstre	Vælg flere mønstre, der skal redigeres på samme tid.
⑫	 Tasten Stipling/ ekkoquiltning	Opret stipling eller ekkoquiltning omkring mønsteret.
	 Tasten Opdeling af tekst	Adskil de kontinuerlige tegnmønstre for at justere afstanden eller redigere dem hver for sig bagefter. • 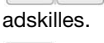: Vælg, hvor mønstrene skal adskilles. • : Adskil mønsteret. Et opdelt tegnmønster kan kombineres ved hjælp af .
	 Tasten Kombinering af tekst	Kombiner de valgte tegnmønstre.
⑬	 Genvejstast	Genvej til broderiskærmen.

■ Redigering af bogstaver

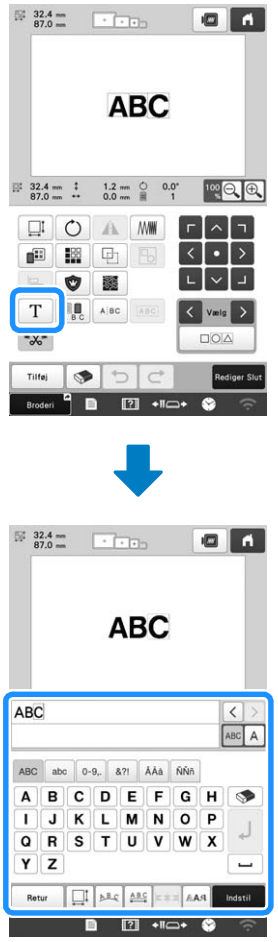

Se side 27 for at få oplysninger om inputtaster.

Note

- Opdel mønsteret i undergrupper for at redigere tegnmønstre med flere linjer på redigeringsskærmen.

Kontrol af et prøvebroderi

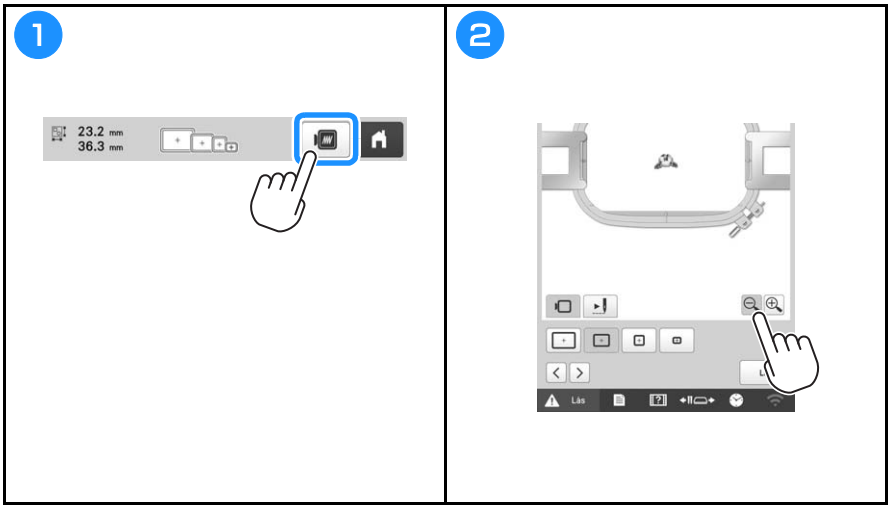

START AF BRODERIET

⚠ FORSIGTIG

- **Maskinen kan brodere på stof, der er op til 2 mm (5/64 tomme) tykt. Hvis der broderes på tykkere stof, kan nålen knække eller bøje.**

Montering af stoffet i broderirammen

Video

1

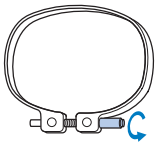

Løsn skruen.

2

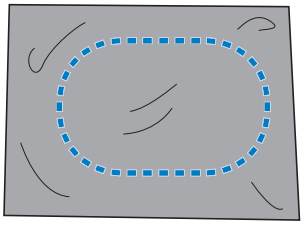

Læg vlieselinen og stoffet oven på yderrammen med retsiden opad.

3

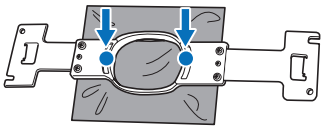

Sæt inderrammen på plads i yderrammen.

4

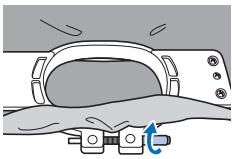

Spænd skruen let.

5

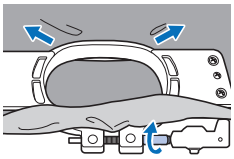

Spænd skruen til, og kontrollér derefter, at stoffet er strakt ud.

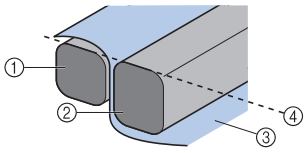

① Yderramme
② Inderramme
③ Stoffets retside
④ Toppen af den indvendige og den udvendige ramme flugter

Montering af broderirammen på maskinen

Video

⚠ FORSIGTIG

- **Hvis broderirammen ikke monteres korrekt, kan den ramme trykfoden og beskadige maskinen eller gøre skade på brugeren.**
- **Kontrollér, at knappen "Start/stop" lyser rødt, når broderirammen monteres. Hvis knappen "Start/stop" blinker grønt, kan maskinen begynde at brodere. Hvis maskinen ved et uheld starter med at sy, kan det forårsage personskade.**
- **Sørg for, at broderirammen ikke rammer andre dele af maskinen, når rammen monteres.**

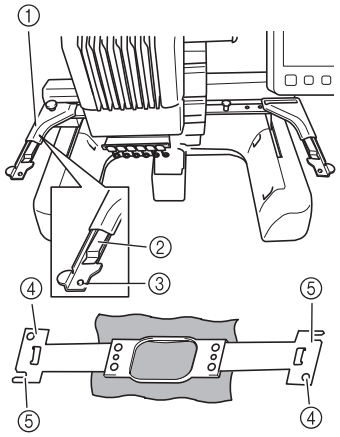

① **Venstre arm på broderirammeholderen**
Flyt armen på broderirammeholderen til venstre eller højre for at justere den til størrelsen af broderirammen.
② **Clips på broderirammeholder**
Sæt broderirammen ind i clipsen på broderirammeholderen.
③ **Placeringsstift**
④ **Huller**
⑤ **Placeringsåbninger**

1

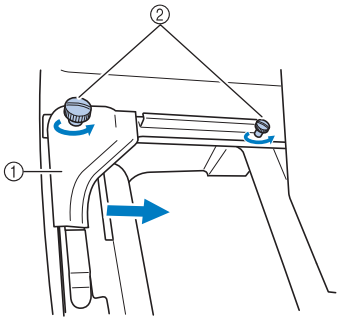

① Venstre arm
② Fingerskruer

Løsn de to fingerskruer på broderirammeholderen.

2

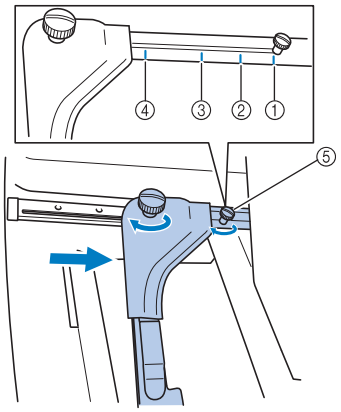

① Mærke til ekstra stor broderiramme
② Mærke til stor broderiramme
③ Mærke til mellemstor broderiramme
④ Mærke til lille broderiramme
⑤ Juster skruen i forhold til mærket.

3	4
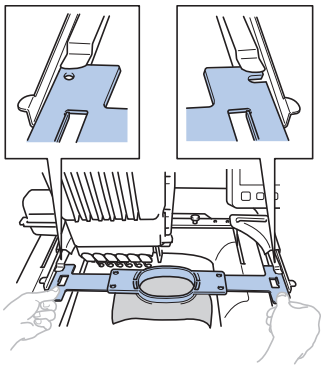	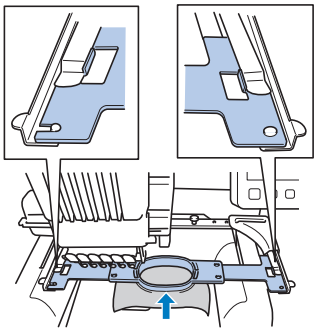
Skub broderirammen ind i clipsen på broderirammeholderen. Inderrammen skal være øverst.	Sæt broderirammen i, indtil den smækker på plads.

Sådan læses indstillingsdisplayet for broderi

Note

- De viste taster på dette skærmbillede varierer, når du indstiller [Manuel farverækkefølge] til [ON] på skærmbilledet med indstillinger.

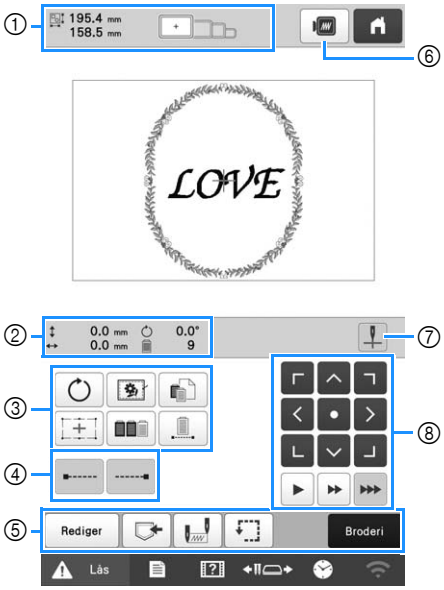

Nr.	Display Tastnavn	Funktion
①	195.4 mm 158.5 mm Mønsterstørrelse	Viser størrelsen på det broderimønster, der aktuelt vises i mønstervisningsområdet. Den øverste værdi viser højden, og den nederste værdi viser bredden. Hvis broderimønsteret består af flere mønstre der er kombineret, vises størrelsen på hele mønsteret, inklusive alle mønstre.
	Broderirammeindikatorer	Viser størrelserne på de broderirammer, der kan bruges til at brodere det mønster, der i øjeblikket vises i mønstervisningsområdet.
②	0.0 mm Afstand fra midten (lodret)	Viser den lodrette afstand som det mønster, der kombineres/redigeres, flyttes.
	0.0 mm Afstand fra midten (vandret)	Viser den vandrette afstand som det mønster, der kombineres/redigeres, flyttes.
	0.0° Rotationsvinkel	Viser den rotationsvinkel som det mønster, der redigeres, roteres.
	9 Antallet af trådskift	Viser det samlede antal trådskift i mønsteret, der redigeres.

Nr.	Display Tastnavn	Funktion
③	 Tasten Roter	Roter hele broderimønsteret.
	 Tasten Rining af broderi	Ved brodering på stof som vlieseline ikke kan fastgøres på, skal du ri vlieselinen fast omkring mønsteret, så den ikke flytter sig. Vlieseline forhindrer, at mønstre krymper eller fejljusteres.
	 Indstillingstast til individuel stingfarve	Skift indstillingerne for individuelle stingfarver, f.eks. midlertidig standsning eller overspringelse af broderi.
	 Tast til positioneringslasertrådkors til broderi	Ret mønsterets position ind efter positioneringslasertrådkorset til broderi.
	 Tasten Sortering af farver	Tryk for at ændre stingrækkefølgen for kombinerede mønstre.
	 Tasten Uafbrudt broderi/ ensfarvet	Tryk for at brodere mønsteret i samme farve, uanset om der er angivet farveændringer eller ej. Hele visningen af trådrækkefølge vises i samme farve.
④	 Tasten hæftesting (i starten)	Angiver at der automatisk broderes hæftesting i starten af mønsteret og i starten af broderingen efter hver trådklipning.
	 Tasten hæftesting (i slutningen)	Angiver, at der broderes automatiske hæftesting, når tråden klippes.
⑤	 Tasten Rediger	Gå tilbage til skærmen til mønsterredigering.
	 Hukommelsestast	Gemmer et mønster i maskinens hukommelse på et USB-medie eller på en computer.
	 Tasten Start-/ slutposition	Angiv nålepositionen i starten og slutning af broderingen.
	 Tasten Forsøgsbroderi	Flyt broderirammen, så broderiplaceringen kan kontrolleres.
	 Tasten Broderi	Afslut alle handlinger på skærmbilledet med indstillinger for broderi og fortsæt til broderiskærmbilledet.

Nr.	Display Tastnavn	Funktion
⑥	 Prøvebillede-tast	Vis et billede af det mønster, der skal broderes, så det kan kontrolleres.
⑦	 Tænd/sluk-tast til positioneringslasertrådkors til broderi	Tænd/sluk positioneringslasertrådkorset til broderi.
⑧	 Positionstaster	Flyt broderiplaceringen for hele mønsteret i pilens retning. (Hvis der trykkes på , flyttes broderiets position til midten af broderiområdet.)
	 Taster til hastighed for flytning af ramme	Vælg, hvor hurtigt rammen skal flyttes. : Tryk for at flytte rammen 0,1 mm (1/64 tomme).  : Tryk for at flytte rammen 0,5 mm (1/32 tomme). : Bliv ved med at trykke for at flytte rammen med maksimal hastighed.

■ Når funktionen [Manuel farverækkefølge] anvendes

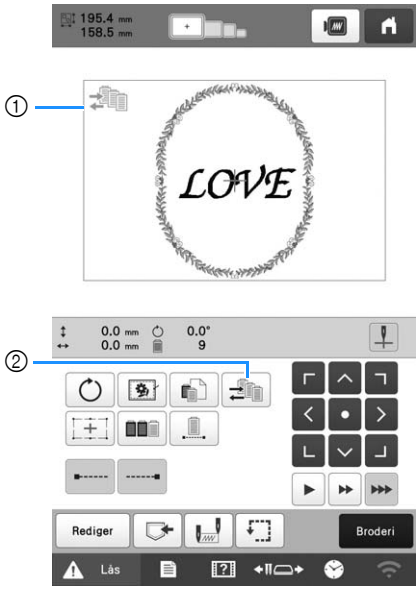

Nr.	Display Tastnavn	Funktion
①	 Ikonet for funktionen Manuel farverækkefølge	Dette ikon vises, når maskinen er i tilstanden [Manuel farverækkefølge].
②	 Tasten Manuel farverækkefølge	Skift indstillingen for nålestangens farve. Denne tast vises, når du indstiller [Manuel farverækkefølge] til [ON] på skærmbilledet med indstillinger.

Kontrol af nålestangen og trådfarverne

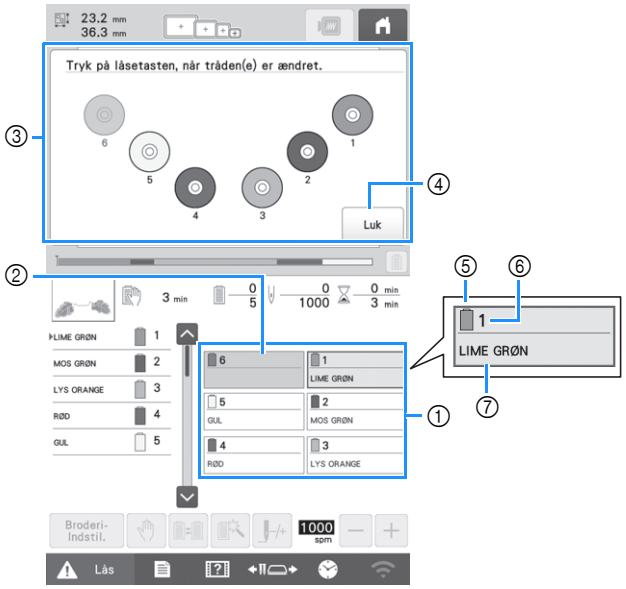

① Trådoplysninger for første til sjette nålestang

② Hvis der ikke vises et trådfarvenavn, har den pågældende nålestang ikke været brugt.
Hvis en trådfarve er tildelt nålestangen i et tidligere broderet design, viser nålestangen den tidligere tildelte farve.

③ Skærmbillede, der angiver, at spolerne skal ændres.
Denne meddelelse vises, når det er nødvendigt af skifte trådspole.

Note

- Trådspolerne til nålestænger, hvis nøgler ikke vises i gråt, skal ændres. Når der trykkes på knappen “Automatisk trådning”, vises nålestangens taster med gråt.

④ Minimer skærmbilledet, der indikerer, at spolerne skal ændres til .

⑤ Trådfarve

⑥ Nålestangsnummer

⑦ Trådfarvenavn eller -nummer
Hvis trådfarvenummeret [#123] er valgt på skærmbilledet med indstillinger, vises trådens producent også.

Trådning af overtråd

Video

⚠ FORSIGTIG

- **Følg instruktionerne vedrørende trådning af overtråden nøje. Hvis trådningen af overtråden ikke udføres korrekt, kan tråden knække eller filtre, hvilket kan få nålen til at bøje eller knække.**

Bemærk

- Det anbefales, at der bruges broderitråd i rayon eller polyester (120 den/2 / 135 dtex/2, 40 i vægt (i Nord-, Syd- og Centralamerika og Europa) / #50 (i Japan)).

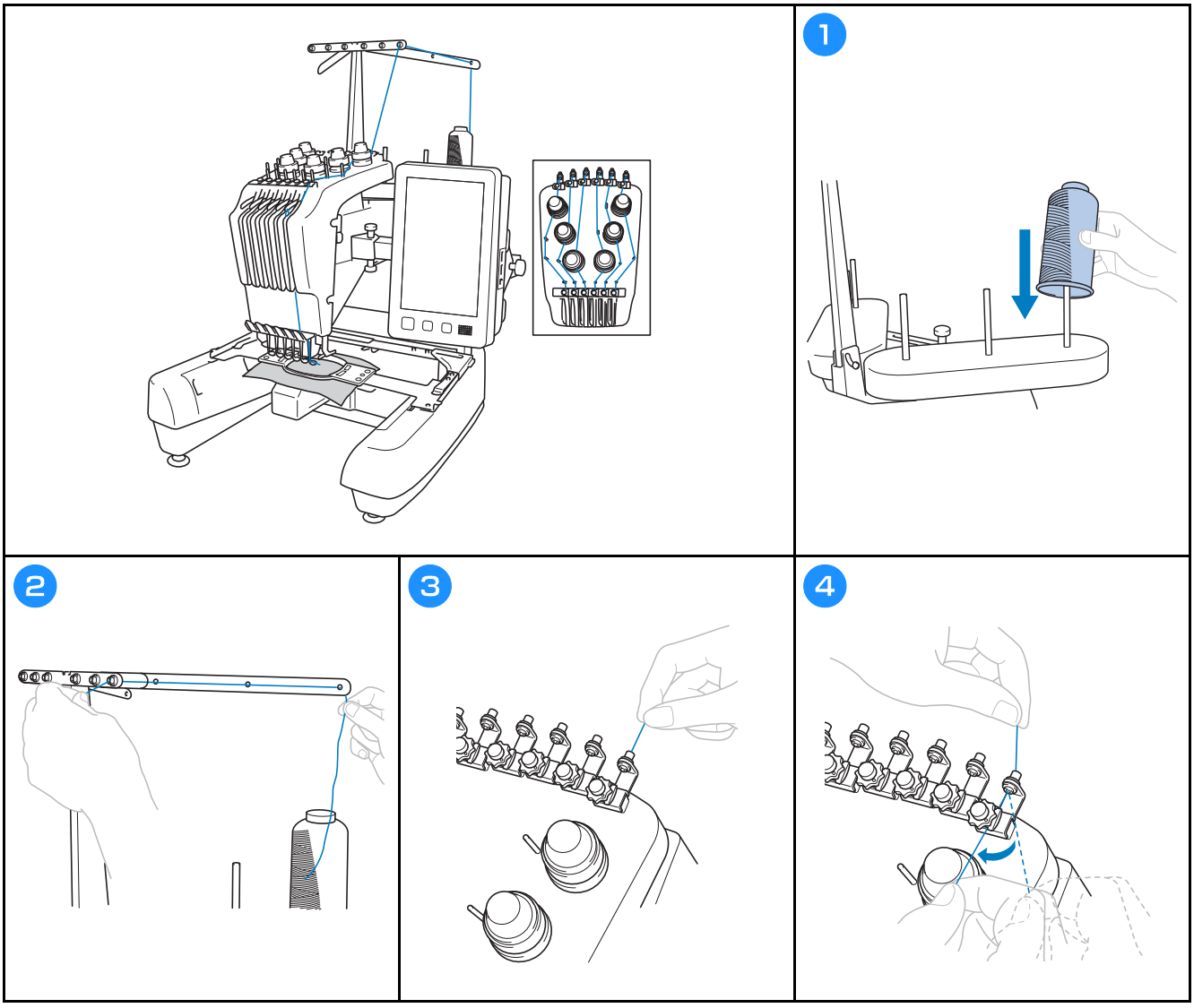

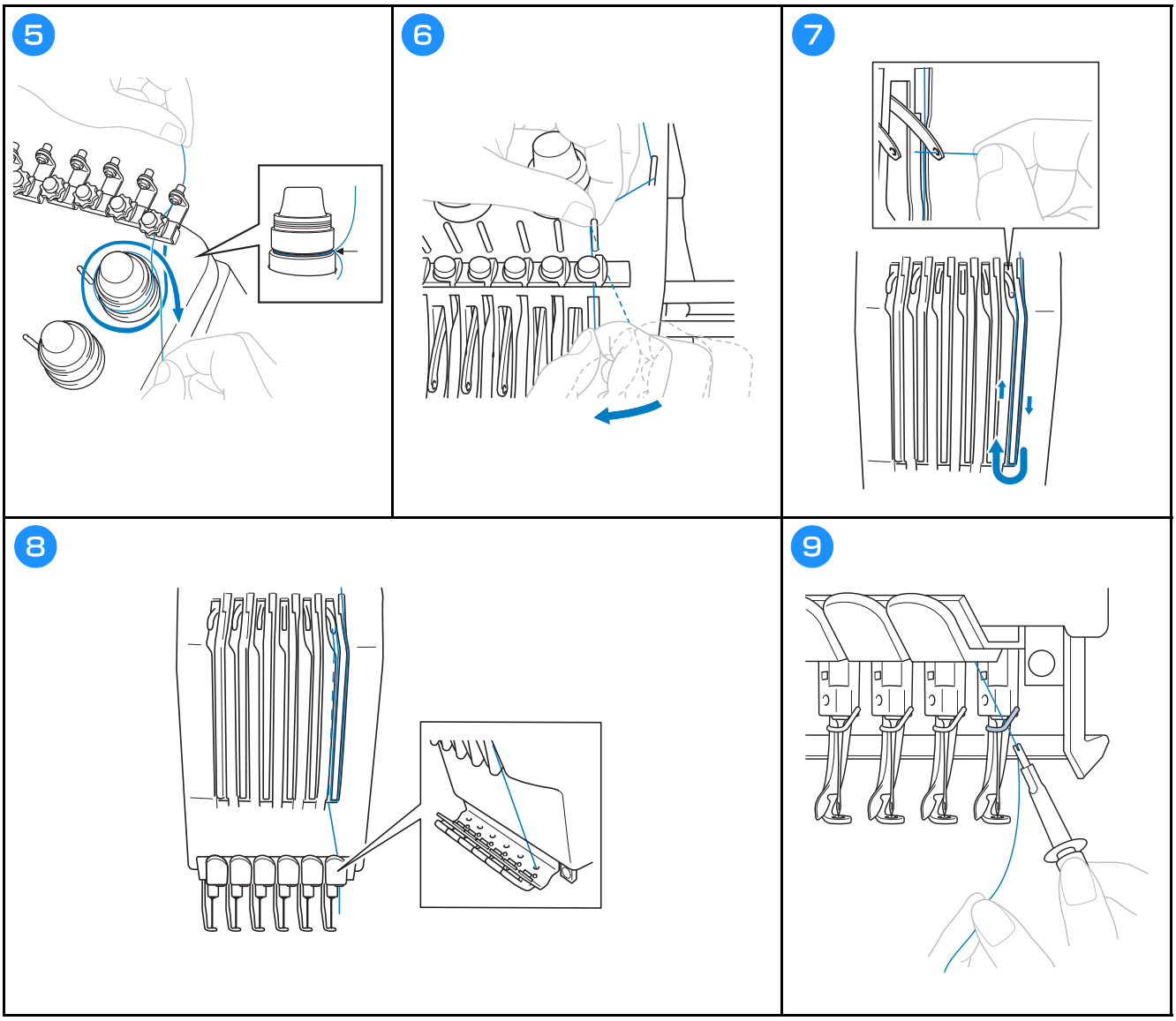
5
6
7
8
9

Trådning af nålen

Video

⚠ FORSIGTIG

- **Hvis nålen ikke er isat helt oppe, vil krogen på den automatiske nåletråder ikke blive ført gennem nålens øje under automatisk trådning, og krogen kan blive bøjet, eller nålen kan ikke trådes.**
- **Kontakt en autoriseret Brother-forhandler, hvis krogen på den automatiske nåletråder bøjes eller beskadiges.**
- **Drej ikke håndhjulet, mens krogen på den automatiske nåletråder føres gennem nålens øje, da dette kan beskadige den automatiske nåletråder.**

1

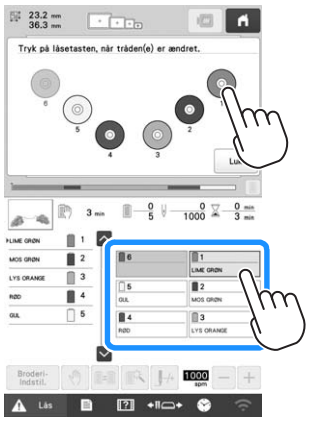

Tryk på tasten for den nålestang, du vil tråde. Nålen kan også trådes ved at vælge en spole øverst på trådningsinformationsskærmen.

2

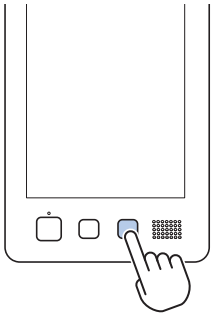

3

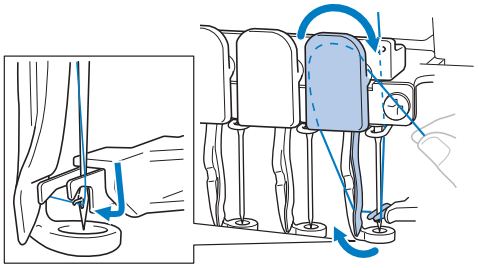

4

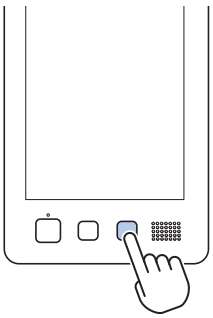

5

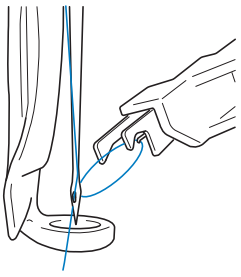

Sådan startes brodering

⚠ FORSIGTIG

- **Når der broderes overlappende sting, er det svært for nålen at trænge gennem stoffet, hvilket kan få nålen til at knække eller bøje.**

Bemærk

- Sørg for, at stoffet ikke fanges i armen, når der broderes store stykker stof.

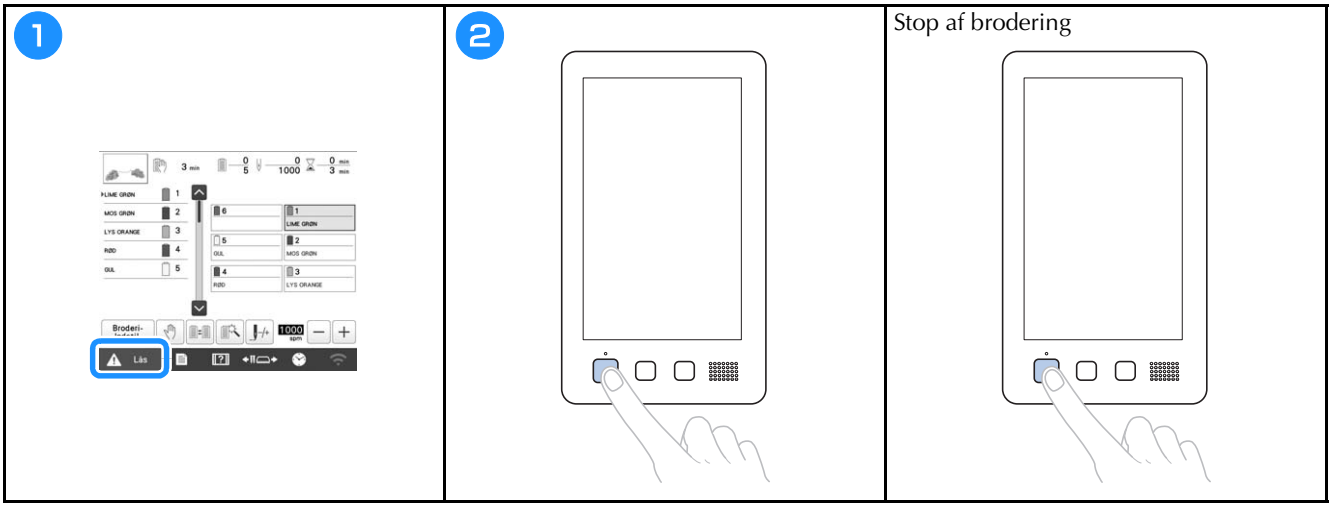

Sådan læses broderiskærmen

På dette skærmbillede kan det samlede antal trådfarver, trådfarverne og broderingstiden kontrolleres, nålestangsindstillingerne kan angives, og nåleplaceringen kan flyttes frem eller tilbage. De viste taster på dette skærmbillede varierer, når du indstiller [Manuel farverækkefølge] til [ON] på skærmbilledet med indstillinger.

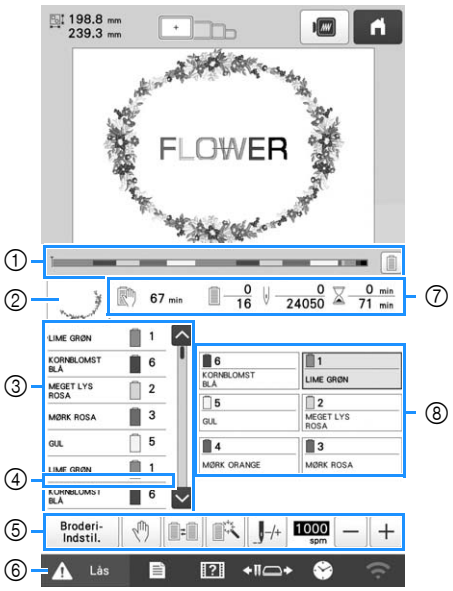

Nr.	Display / Tastnavn	Funktion
①	 Statuslinje	Broderiets status vises med en rød markering i indikatoren. Tryk på for kun at se (i indikatoren) den trådfarve, der aktuelt broderes.
②	 Områdevisning	Viser den del af mønsteret, der broderes med den trådfarve, som vises først i visningen af trådrækkefølge.
③	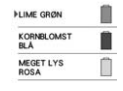 Visning af trådrækkefølge	Viser rækkefølgen for ændringerne af trådfarven. Under brodering ruller dette skærmbillede automatisk, så farven på den tråd, der aktuelt broderes med, vises øverst.
	Nålestangsnummer	Angiver det nålestangsnummer, som trådfarven til venstre er tildelt.
	 Rullepanel	Visningen af trådrækkefølge viser de første syv trådfarver. Hvis du vil se trådfarve nr. otte og derefter, skal du trykke på eller eller trykke på rullepanelet.

Nr.	Display Tastnavn	Funktion
④	 Indikator for ændring af spole	Denne røde indikatorlinje viser, hvor lang tid der går, før der skal skiftes trådspole.
⑤	 Tasten Broderiindstilling	Afslut brodering, og vend tilbage til skærmbilledet med broderiindstillinger.
	 Tasten Baglæns stop	Tryk på denne tast for at stoppe maskinen, inden den næste farve begynder, når der broderes.
	 Tasten Skift af spole (Kan ikke bruges når funktionen [Manuel farverækkefølge] anvendes)	Indstillingerne for nålestangen kan ændres på denne skærm, uden af trådspolen udskiftes på maskinen.
	 Tasten Midlertidige indstillinger af nålestang	Gør det muligt at angive indstillingerne for nålestangen/ trådfarven manuelt.
	 Tasten Forlæns/ baglæns sting	Flyt nålen frem eller tilbage gennem stingene. Brug denne tast i følgende situationer: • Hvis tråden knækker eller løber ud, mens der broderes • For at genstarte broderingen fra begyndelsen • Hvis broderingen skal fortsættes, efter at maskinen har været slukket
	 Tast til maksimal broderihastighed	Angiv den maksimale broderihastighed. • Angiv en lav hastighed for tynde, tykke eller tunge stoffer. • Når du bruger en svag tråd, som f.eks. metaltråd, skal du angive en broderihastighed på 400 spm.
⑥	 Tasten Oplåsning	Låser maskinen op, så den kan begynde at brodere inden for 10 sekunder. Når der trykkes på denne tast, blinker knappen "Start/ stop" grønt.

Nr.	Display Tastnavn	Funktion
⑦	 Tkd før maskinen stopper	Viser, hvor lang tid der går, før maskinen stopper. Når der broderes med den sidste trådspole, vises nummeret med rødt. Hvis trådfarven skal ændres, vises der, hvor lang tid der går, før der skal skiftes trådspole.
	 Broderirækkefølge	Den nederste værdi angiver det samlede antal trådfarver i mønsteret, og den øverste værdi viser den trådfarve, der i øjeblikket broderes med.
	 Antal sting	Den nederste værdi viser det samlede antal sting i mønsteret, og den øverste værdi viser hvor mange sting, der er broderet indtil nu.
	 Broderingstid	Den nederste værdi viser, hvor lang tid det vil tage at brodere mønsteret, og den øverste værdi viser, hvor lang tid det har taget at brodere indtil videre.
⑧	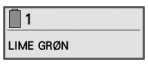 Tasten Nålestang	Flyt nålestangspositionen til det valgte nålestangsnummer. Bruges, når nålen trådes med den automatiske nåletråder.
	Skærm til indstilling af trådfarve	Viser farven og navnet på trådfarven (nummeret) for tråden på nålestangen, som er angivet på tasten. Maskinen skal trådes som angivet her.

Note

- Trådfarvenumrene i visningen af trådrækkefølge og på skærmen til indstilling af trådfarve kan ændres, f.eks. til farvenavne eller trådfarvenumre fra andre producenter.

Afmontering af broderirammen

1

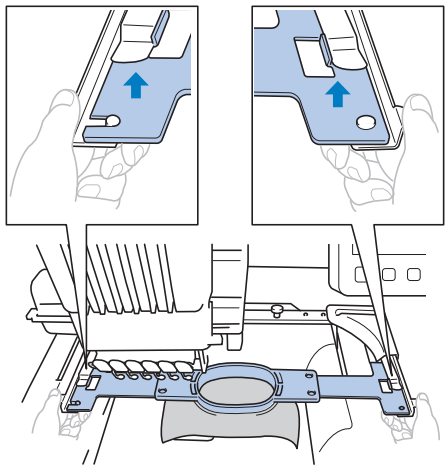

2

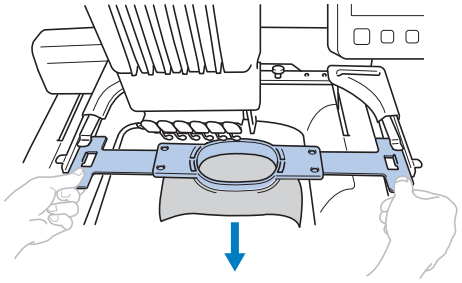

→ Fjern stoffet fra rammen.

LÅSEFUNKTIONER

Administratorlås

Video

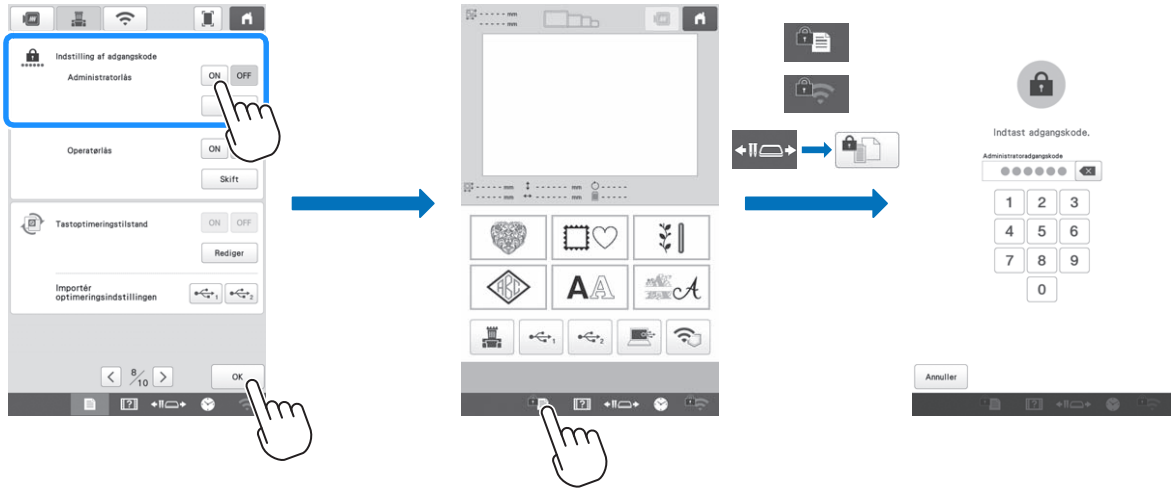

Når administratorlås er aktiveret, er indstillingsskærmen låst. For at få adgang til indstillingsskærmene skal den 6-cifrede adgangskode, som administratoren har oprettet, indtastes. Adgangskoden er 999999 fra fabrikken.

Note

- Hvis den forkerte kode indtastes 10 gange, nulstilles adgangskoden, og adgangskoden fra fabrikken (999999) gælder igen.

Operatørlås

Video

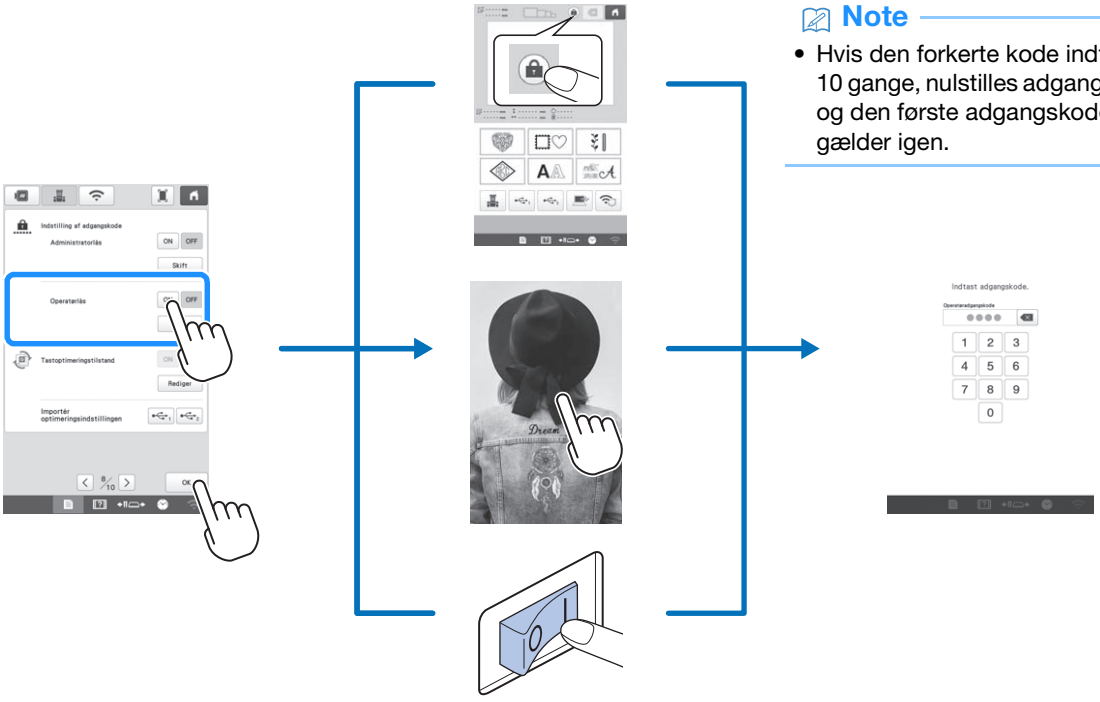

Note

- Hvis den forkerte kode indtastes 10 gange, nulstilles adgangskoden, og den første adgangskode (9999) gælder igen.

Når operatørlåsen aktiveres, låses LCD-displayet i følgende situationer:

- Der er trykket på tasten Lås skærm.
- Der er rørt ved LCD-displayet, efter at det indstillede tidsrum er gået, så skærmskåneren vises.
- Maskinen slukkes og tændes derefter igen.

For at LCD-displayet kan bruges, skal den 4-cifrede adgangskode, som administratoren har oprettet, indtastes. Adgangskoden er 9999 fra fabrikken.

TILLÆG

Justering af undertrådens spænding

Bemærk

- Husk at kontrollere undertrådens spænding, hver gang du skifter undertråd.
- Husk at justere undertrådens spænding, før du justerer overtrådens spænding.

1 **Bind den medfølgende vægt i enden af tråden, der kommer ud af spolehuset.**

Papspoler med tråd

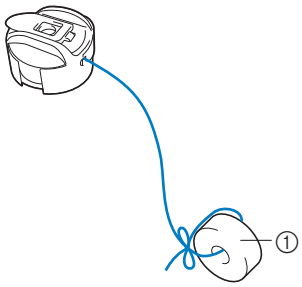

① Vægt (L)

Bemærk

- Der anvendes forskellige vægte til justering af papspoler med tråd og metalspoler.
  Metalspoler:

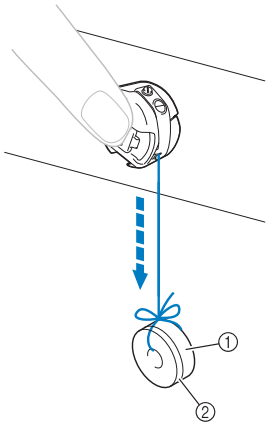

① Vægt (L)
② Vægt (S) (følger med spoleapparat - tilkøb)

2 **Hold spolehuset mod en glat, lodret overflade som vist på illustrationen.**

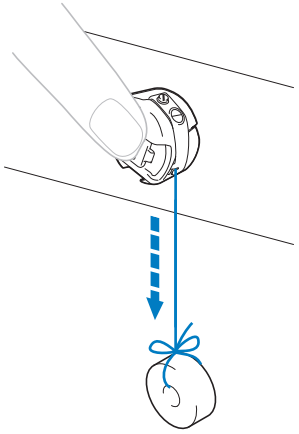

- Hvis tråden med monteret vægt trækkes langsomt ud, er trådspændingen korrekt.

3 **Brug den medfølgende standardskruetrækker til at dreje skruen til justering af spænding og justere trådspændingen.**

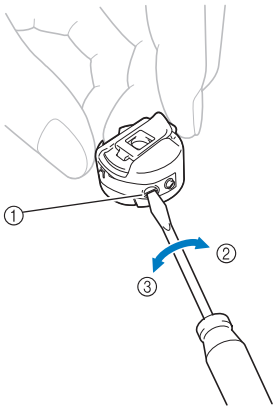

① Skrue til justering af spænding
② Strammere
③ Løsere

4 **Prøv at brodere med alle nålestænger, når du har foretaget justeringer, for at kontrollere trådspændingen.**

Note

- I de indbyggede broderimønstre anvendes ét mønster til kontrol af trådspændingen. Trådspændingen kan let kontrolleres ved at brodere dette mønster. Undertråden skal justeres til omkring en tredjedel af stingbredden på stoffets vrangside.

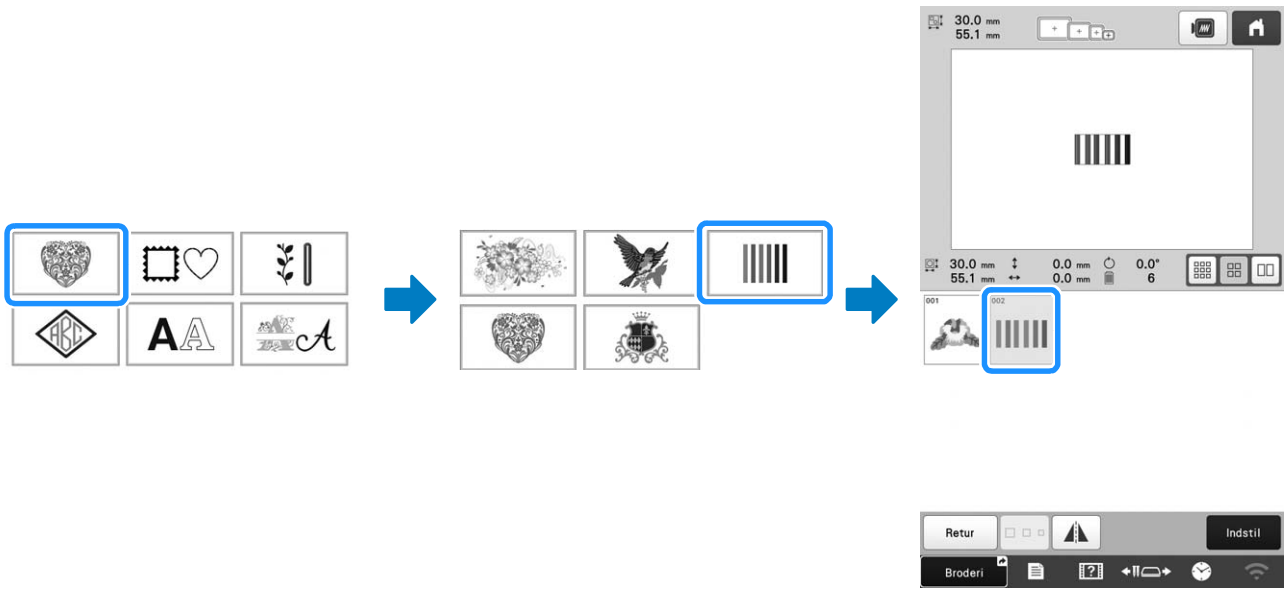

Justering af overtrådens spænding

Overtrådens spænding kan justeres vha. knappen til justering af trådspænding eller knappen til forspænding af overtrådlederen.

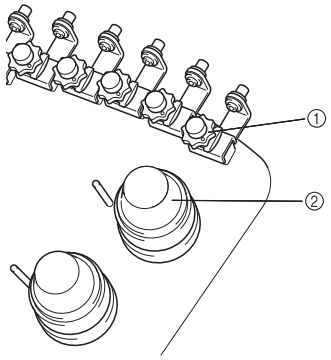

① Knap til forspænding af overtrådlederen
② Knap til justering af trådspænding

■ Korrekt trådspænding

En smule af overtråden kan ses på stoffets vrangside.



① Retside
② Vrangside

- Lys grå farve repræsenterer overtråden.
- Mørk grå farve repræsenterer undertråden.



① Retside
② Vrangside

- Lys grå farve repræsenterer overtråden.
- Mørk grå farve repræsenterer undertråden.

Overtråden er for stram, så undertråden kan ses på stoffets retside.

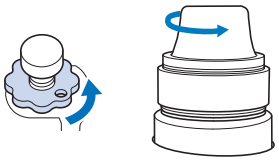

Løsn ved at dreje mod uret.



① Retside
② Vrangside

- Lys grå farve repræsenterer overtråden.
- Mørk grå farve repræsenterer undertråden.

Overtrådens spænding er for løs, hvilket resulterer i løs overtråd, løse trådender eller løkker på stoffets retside.

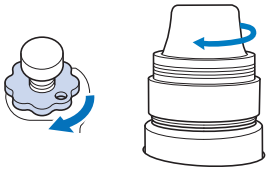

Stram ved at dreje med uret.

Udskiftning af nålen

Video

⚠ FORSIGTIG

- **Sluk altid maskinen, før nålen udskiftes, da det ellers kan forårsage personskade, hvis maskinen begynder at brodere.**
- **Din maskine er designet til at bruge almindelige broderinåle. Fabrikken anbefaler, at nålen er "HAX 130 EBBR" (Organ). Schmetz nåle 130/705 H-E kan bruges som erstatning.**
- **Brug aldrig bøjede nåle. Bøjede nåle knækker let, hvilket kan føre til personskade.**

Note

- For at undersøge nålen korrekt skal du anbringe den flade side af nålen på en plan overflade. Undersøg nålen fra oven og fra siderne. Smid alle bøjede nåle væk.

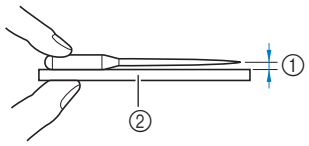

① Parallelt mellemrum
② Plan overflade (glas osv.)

1

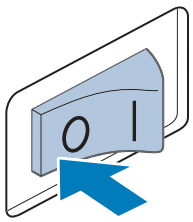

2

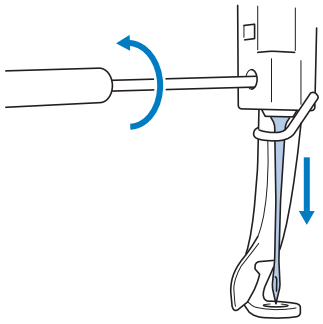

3

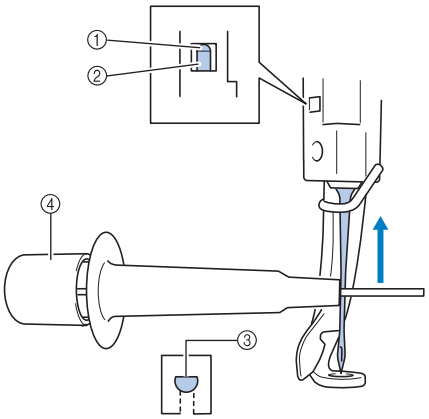

① Nålestangsstopper
② Nål
③ Nålens flade side
④ Nåleudskiftningsværktøj

Note

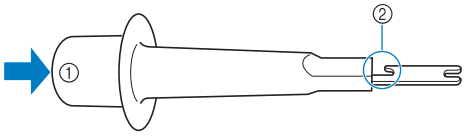

① Enden af nåleudskiftningsværktøjet
② Nålemonteringsklemme

Smøring af griberen

Video

Giv griberen en dråbe olie en gang om dagen før brug.

1

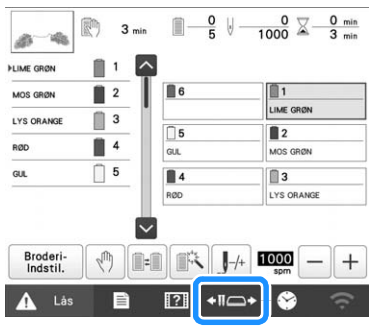

2

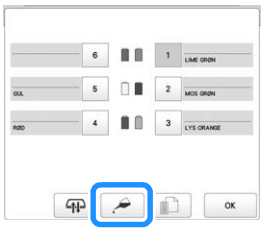

3



4

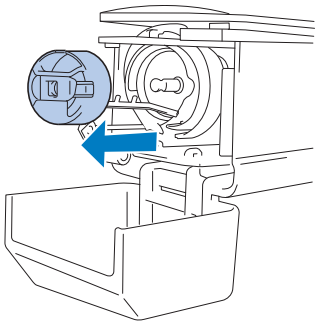

5



6

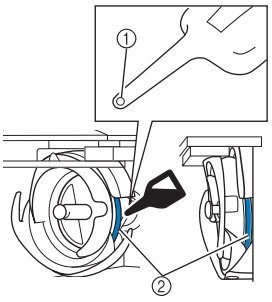

(Set forfra) (Set fra siden)

① Prik et lille hul i oliebeholderen.
② Smør olie på her.

- Brug en spids genstand til at prikke et lille hul i spidsen på den medfølgende oliebeholder inden brug.

7



8

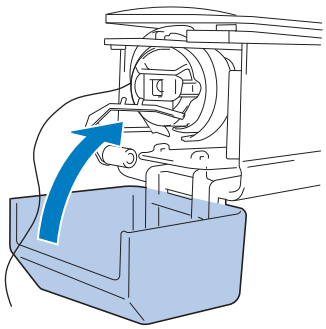

Smøring af nålestangen

Kom en dråbe olie på den nederste nålestang over filtskiven for hver 40 til 50 timers broderingstid.

1

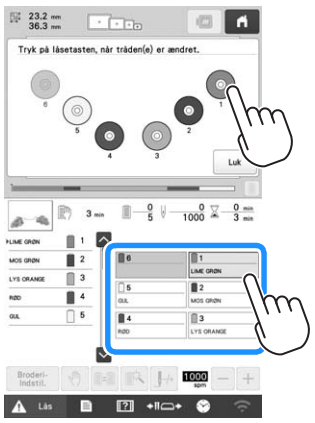

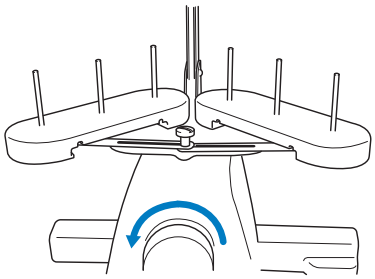

Vælg én nålestang ad gangen på broderiskærmen, så den kan flyttes til broderipositionen, og drej håndhjulet mod LCD-panelet for at sænke nålestangen til dens laveste position.

2

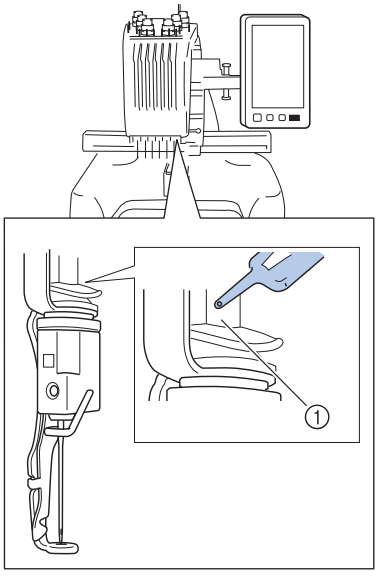

① Smør olie på her.

- Hvis du kommer for meget olie på, kan olien dryppe ned på dit broderiprojekt.

Rengøring af griberen

Video

⚠ FORSIGTIG

- **Tag strømforsyningsledningen ud inden rengøring af symaskinen, da der ellers er risiko for personskade eller stød.**
- **Hvis griberen er ridset eller beskadiget, skal du henvende dig til en autoriseret Brother-forhandler.**

1

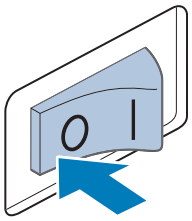

2

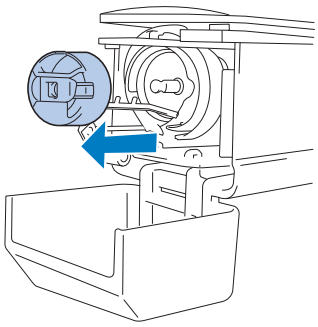

3

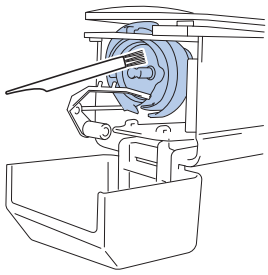

Fjern trævler og støv fra griberen og området omkring den.

4

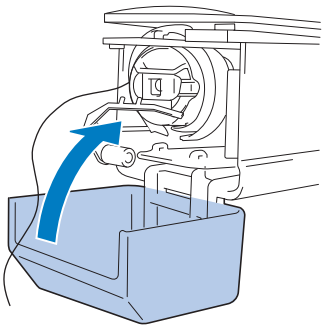

Rengøring omkring stingpladen

Video

⚠ FORSIGTIG

- **Tag strømforsyningsledningen ud inden rengøring af symaskinen, da der ellers er risiko for personskade eller stød.**

1

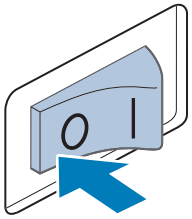

2

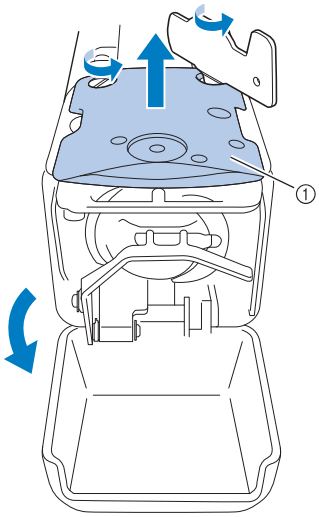

① Tag stingpladen af.

3

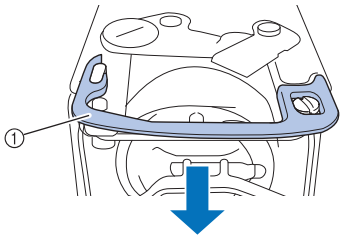

① Afstandsstykke

4

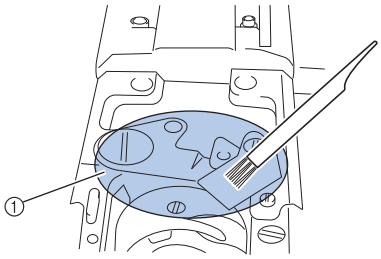

① Fjern alle trævler fra dette område.

5

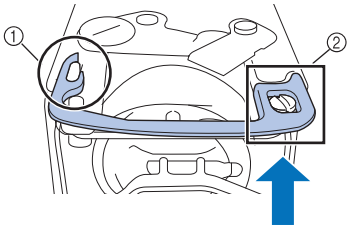

① Ellipseformet åbning
② Skruehoved

6

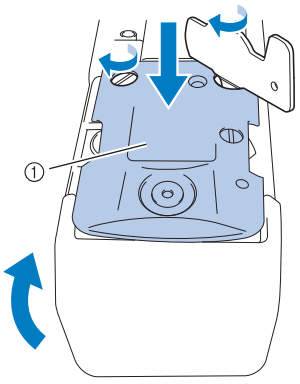

① Stingplade

Rengøring af trådlederne

1

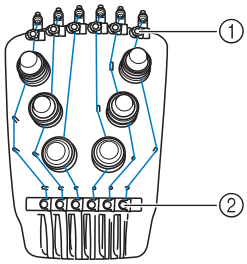

Rengør trådstyrerne til både overtrådlederen ① og den midterste trådleder ②.

2

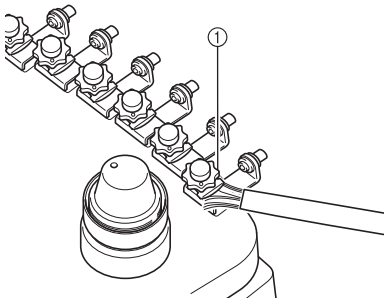

① Rengør trådstyreren.

Rengør drejeknappen til spænding

1

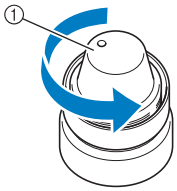

① Drej drejeknappen mod uret.

2

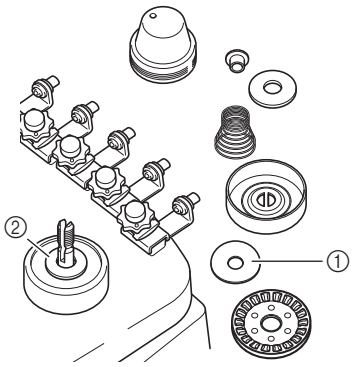

① Spændingsskive (top)
② Spændingsskive (bund)

Fjern trævler og støv fra de to dele af spændingsskiven (top, bund) inde i drejeknappen til spænding.

Bemærk

- Pas på ikke at vende spændingsskiven den forkerte vej, når spændingsenheden monteres igen.
  Der er en magnet i bunden.

Set nedenfra

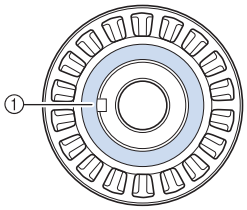

Overside

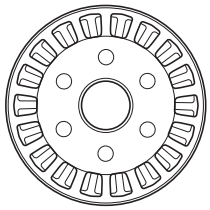

① Magnet

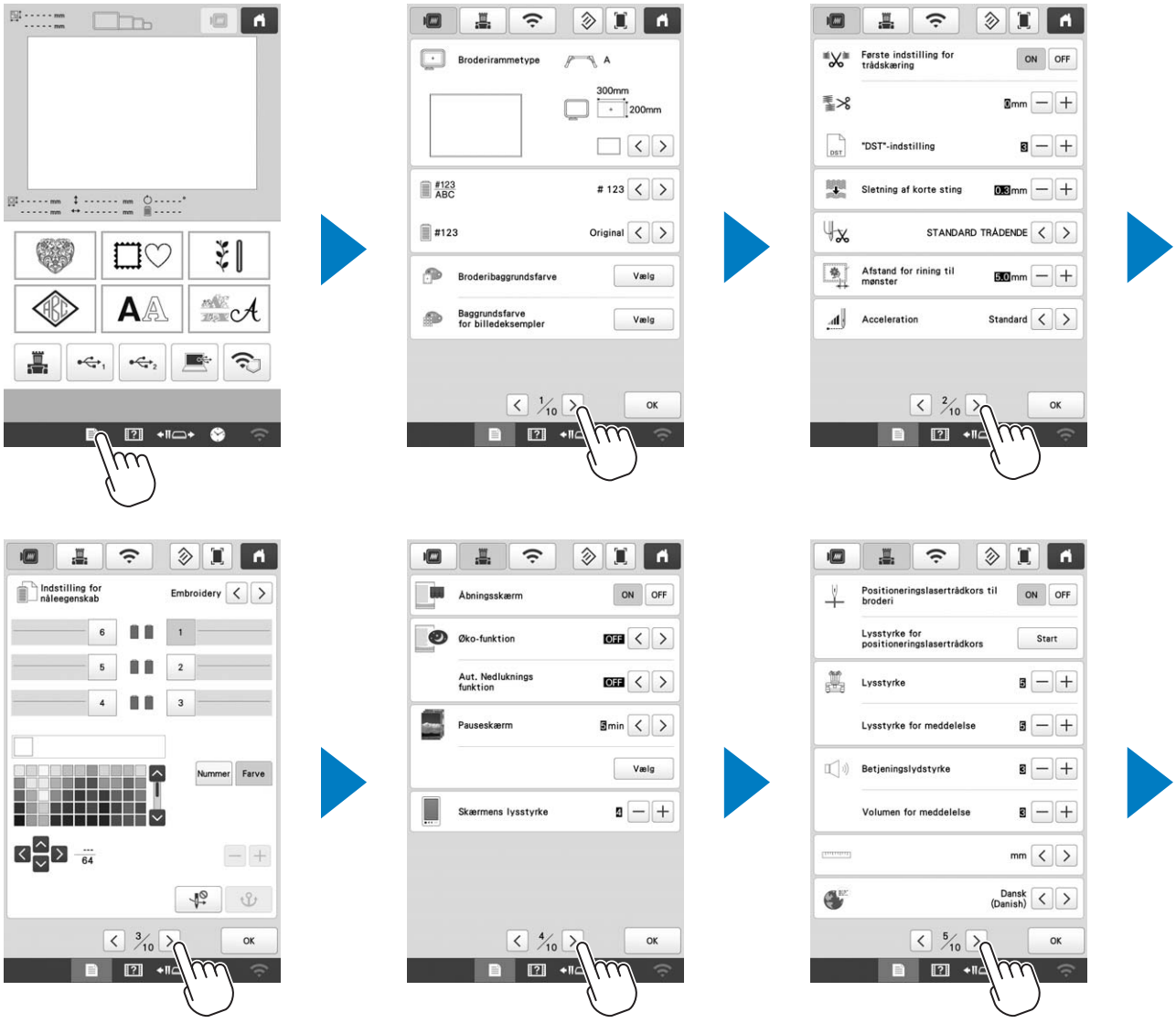
Broderirammetype
A
300mm
200mm
#123 ABC
123
#123
Original
Broderibaggrundsfarve
Vælg
Baggrundsfarve for billedeksempler
Vælg
1/10
OK
Første indstilling for trådskæring
ON
OFF
"DST"-indstilling
Sletning af korte sting
0.3mm
STANDARD TRÅDENDE
Afstand for rining til mønster
5.0mm
Acceleration
Standard
2/10
OK
Indstilling for nåleegenskab
Embroidery
Nummer
Farve
3/10
OK
Åbningsskærm
ON
OFF
Øko-funktion
OFF
Aut. Nedluknings funktion
OFF
Pauseskærm
5min
Vælg
Skærmens lysstyrke
4/10
OK
Positioneringslasertrådkors til broderi
ON
OFF
Lysstyrke for positioneringslasertrådkors
Start
Lysstyrke
Lysstyrke for meddelelse
Betjeningslydstyrke
Volumen for meddelelse
mm
Dansk (Danish)
5/10
OK

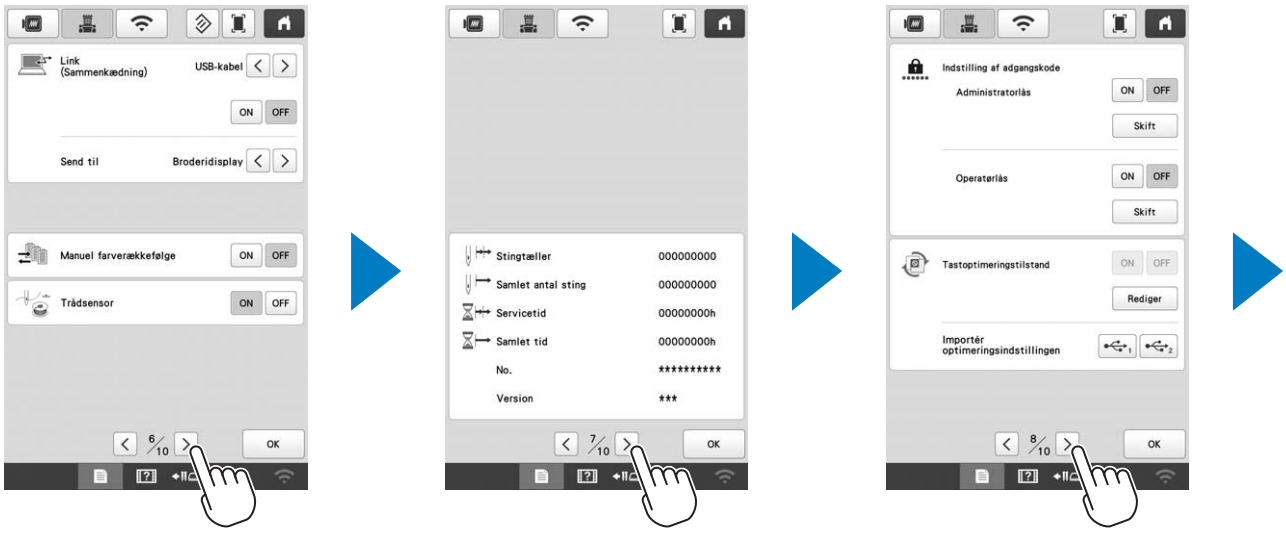
Link
(Sammenkædning)
USB-kabel
ON
OFF
Send til
Broderidisplay
Manuel farverækkefølge
ON
OFF
Trådsensor
ON
OFF
6/10
OK
Stingtæller
000000000
Samlet antal sting
000000000
Servicetid
00000000h
Samlet tid
00000000h
No.
****
Version
***
7/10
OK
Indstilling af adgangskode
Administratorlås
ON
OFF
Skift
Operatørlås
ON
OFF
Skift
Tastoptimeringstilstand
ON
OFF
Rediger
Importér
optimeringsindstillingen
8/10
OK


Aktivering af trådløst LAN
ON
OFF
Intet
Guiden Installation af trådløst LAN
Maskinnavn
SewingMachine★★★
Skift
Status for trådløst LAN
Andre
Netværksnulst.
Nulstil
App-vejledning
9/10
OK
Download opdateringsprogrammet
Start
Status
Seneste version
X.XX
Den nye opdatering er installeret.
10/10
OK

BRUG AF SPOLEAPPARAT (Tilkøb)

Når du spoler undertråd på en metalspole, kan du bruge spoleapparattet.

⚠ FORSIGTIG

- **Placer altid spoleapparatet på en plan, stabil overflade.**
- **Brug altid de undertrådsspoler, der følger med dette spoleapparat.**

Spoleapparat og dets tilbehør

Kontroller, at følgende spoleapparat og tilbehør medfølger. Kontakt en autoriseret Brother-forhandler, når reservedelskoden er "*".

	Reservedelsbetegnelse Reservedelskode
1. 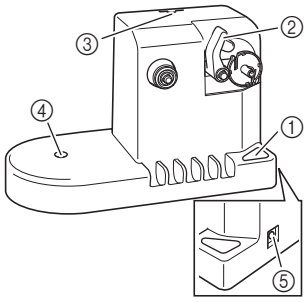 ① Hovedkontakt ② Spoleapparatskaft ③ Hul til trådleder ④ Hul til spolepind ⑤ DC-indgangsstik	**Spoleapparat** PRBW1
2. 	**Spolepind** XC5949-051
3. 	**Spolepude** XA0679-050
4. 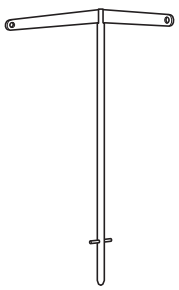	**Trådleder** XC6644-151
5. 	**AC-adapter** *
6. 	**Strømforsyningsledning** *
7. 	**Metalspole × 5** 100376-051
8. 	**Spolehætte** 130012-057
9. 	**Vægt (L)** XC5974-151
10. 	**Vægt (S)** XC6631-051

Note

- Delkoden for spoleapparatsættet kan variere afhængigt af det land/område, hvor maskinen er købt.
- Afhængigt af den model, du har købt, kan spoleapparatet følge med maskinen.

Opsætning af spoleapparat

1

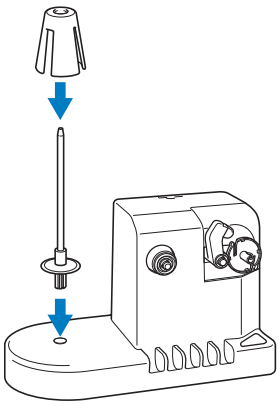

2

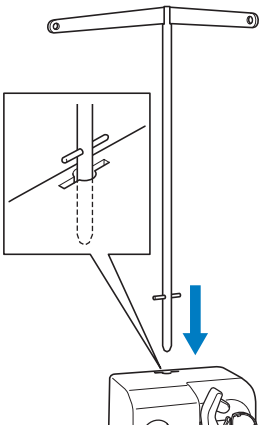

Tilslutning af AC-adapteren

1

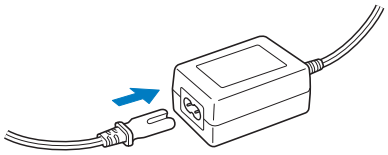

2

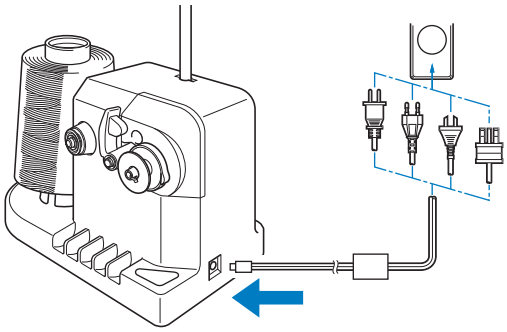

Spoling af undertråd

Forbered undertrådsspolen og spolingen af undertråden. Brug undertråd af bomuld eller spundet polyester (fra 74 dtex/2 til 100 dtex/2).

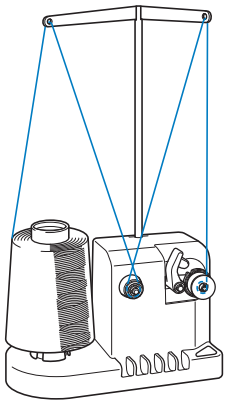

1

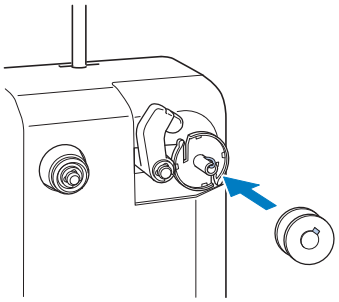

2

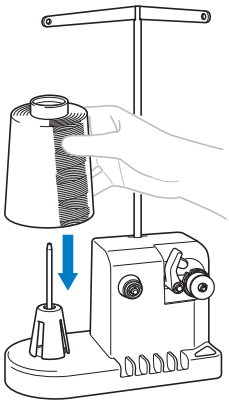

3

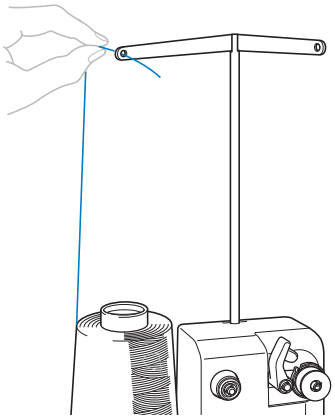

4

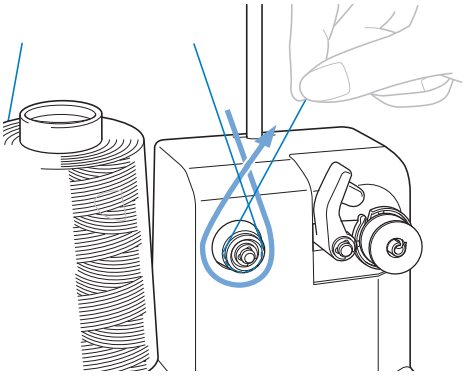

5

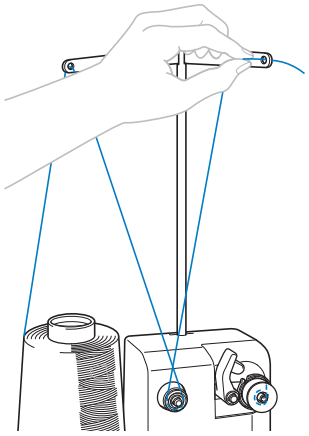

6

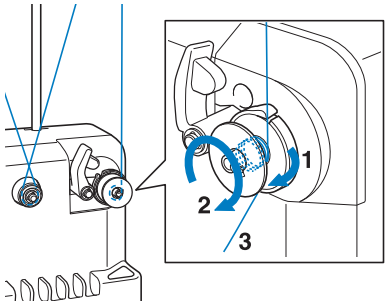

Vind tråden 4-5 gange om undertrådsspolen med uret som vist i illustrationen.

7

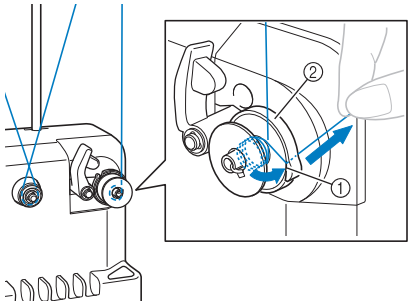

① Styreslids
② Spoleapparat
Før enden af tråden gennem styreslidsen i spoleapparatets sæde, og træk i tråden. Saksen klipper tråden.

8

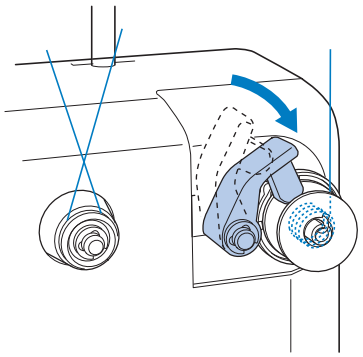

9

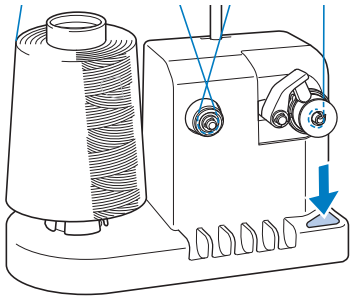

→ Start spoling af undertråd.

10

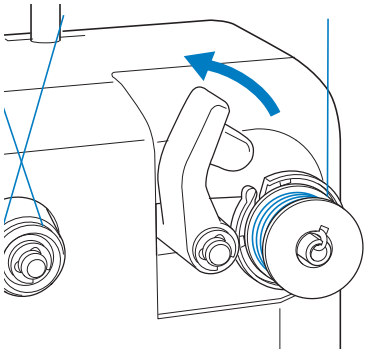

→ Undertrådsspolen holder automatisk op med at køre rundt, når den er færdig med at spole, og spoleholderen vender tilbage til udgangspositionen.

11

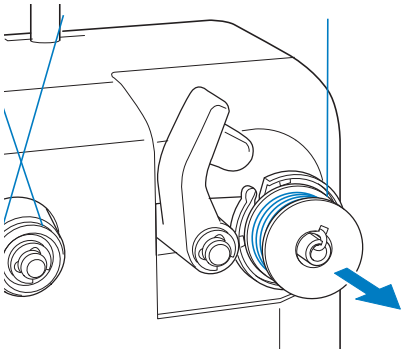

12

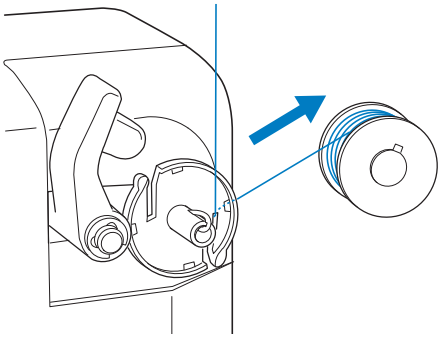

Træk tråden gennem styreslidsen i spoleapparatets sæde for at klippe tråden over.

⚠ FORSIGTIG

- **Kontroller, at undertråden er spundet korrekt, ellers kan nålen knække, eller trådspændingen bliver forkert.**

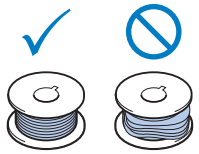

- **Husk at gøre spolehuset rent, hver gang du skifter undertråd.**
- **Husk at kontrollere undertrådens spænding, hver gang du skifter undertråd. Se side 44 for at få detaljerede oplysninger om, hvordan du justerer undertrådens spænding.**

■ Hvis spoling af undertråd stoppes for tidligt

Spoleapparatet stopper automatisk, hvis tråden ikke føres frem, f.eks. hvis den filtrer på spolepinden. Hvis dette opstår, skal du tråde spoleapparatet korrekt og derefter spole undertråden korrekt.

OPDATERING AF MASKINENS SOFTWARE

Brug af en trådløs LAN-forbindelse til opdatering

Video

1



Note

- Maskinen kontrollerer med jævne mellemrum, om der er en ny opdateringsfil på serveren. Når der er en ny opdateringsfil, vises tasten til trådløst LAN som  i nederste højre hjørne af skærmen.

2



→ Maskinen begynder at downloade opdateringsfilen.

3

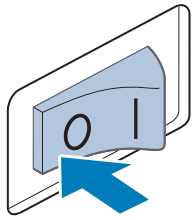

Sluk maskinen, når den er færdig med at downloade.

4

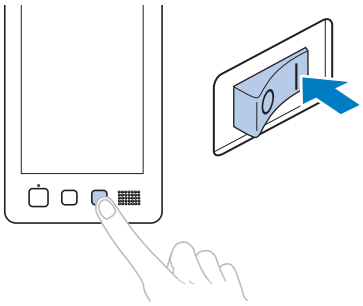

5

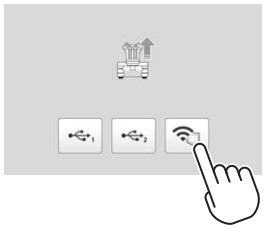

6

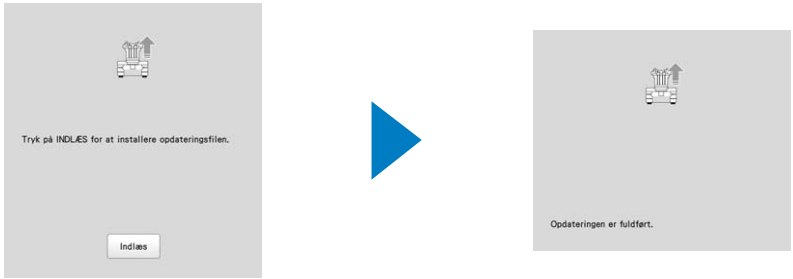

Berør Indlæs.

7

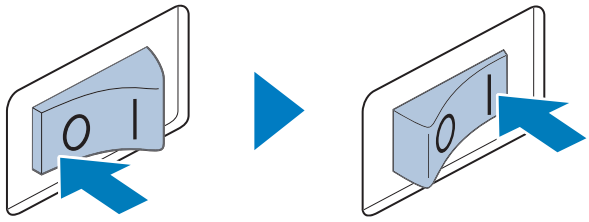

Brug af USB-medier til opdatering

Video

Bemærk

- Når et opgraderingsprogram er tilgængeligt på http://s.brother/cuban/ , skal du downloade filerne i henhold til anvisningerne på webstedet og nedenstående trin.
- Når du bruger USB-medier til opdatering af softwaren, skal du kontrollere, at der ikke er andre data på de USB-medier, der anvendes til denne opdatering.
- USB-medier er meget udbredte, men det er ikke sikkert, at alle USB-medier kan anvendes sammen med maskinen. Du kan få flere oplysninger på vores websted.

1

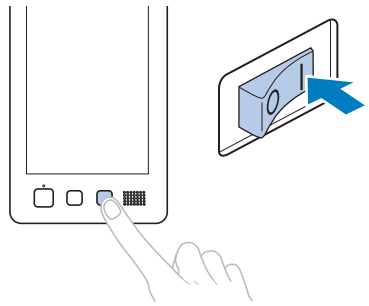

2

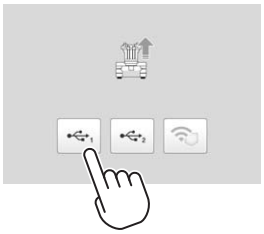

3

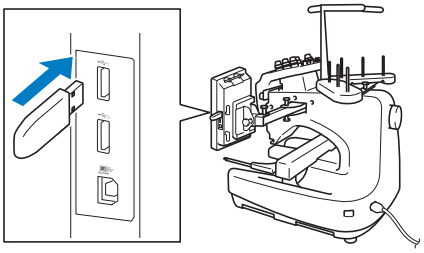

4



Berør Indlæs .

5

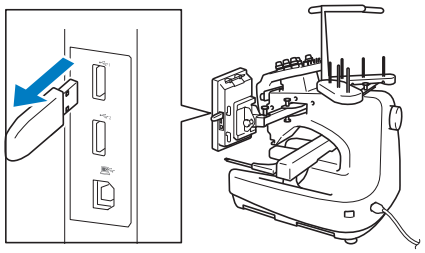

6

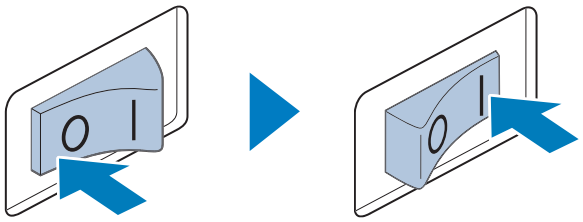

My Stitch Monitor er en mobilapp, der overvåger driftsforholdene for din maskine.
Gå ind på Google Play™ eller App Store for at downloade.

Google Play™

App Store

Design Database Transfer er en dedikeret Windows-applikation til trådløs overførsel af broderidata fra en computer til maskinen. Denne applikation kan også anvendes til visning og administration af broderidata.
Gå ind på http://s.brother/cabkb/ for at downloade applikationen.

Besøg os på **http://s.brother/cpban/**, hvor du kan få produkt-support og svar på ofte stillede spørgsmål (FAQ).

Besøg os på **http://s.brother/cvban/** for at se instruktionsvideoer.

Sørg for at installere den nyeste software.
Der er en række funktionelle forbedringer i den seneste version.

Brother SupportCenter er en mobilapp, der indeholder supportoplysninger til dit Brother-produkt.

Denne maskine er kun godkendt til brug i det land, hvor den er købt. Lokale Brother-virksomheder eller deres forhandlere vil yde support på maskiner, der er købt i deres egne lande.

Uživatelská příručka

Vyšívací stroj

Product Code (Kód produktu): 884-T23

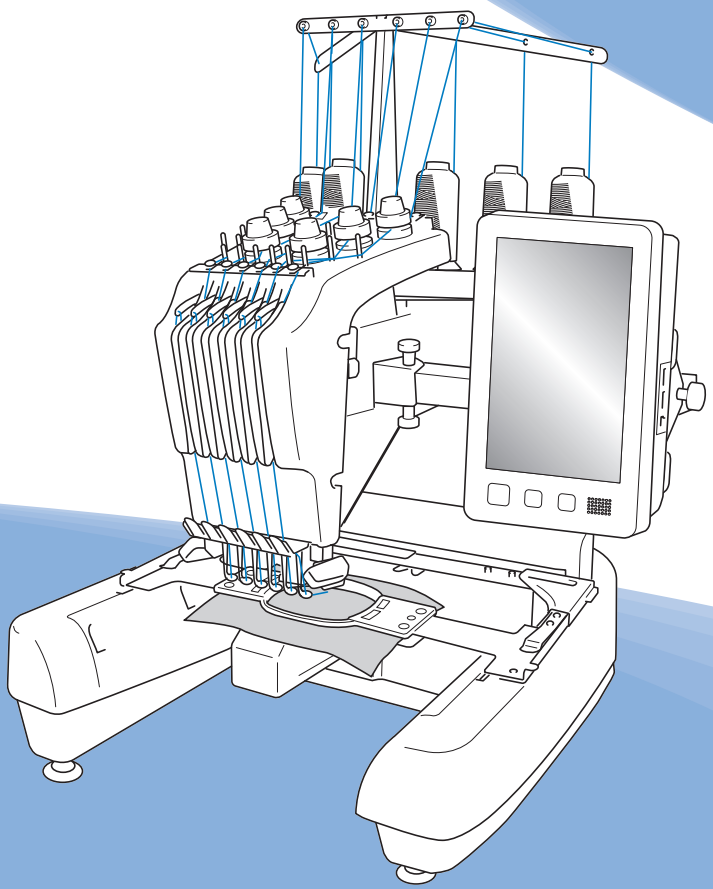

Před použitím stroje si přečtěte tento dokument.
Doporucujeme tento dokument uchovávat v blízkosti stroje, aby byl k dispozici k nahlédnutí.

ÚVOD

Děkujeme vám, že jste si zakoupili tento stroj. Před použitím stroje si pečlivě přečtěte část „DŮLEŽITÉ BEZPEČNOSTNÍ POKYNY“ a pak si prostudujte tuto příručku, ve které se seznámíte se správným použitím různých funkcí.
Kromě toho si tuto příručku po přečtení pečlivě uschovejte na místo, kde bude rychle přístupná pro budoucí potřebu. Nedodržení těchto pokynů může mít za následek zvýšené riziko zranění osob nebo poškození majetku, včetně požáru, úrazu elektrickým proudem, popálení nebo udušení.

DŮLEŽITÉ BEZPEČNOSTNÍ POKYNY

Před použitím stroje si pečlivě přečtěte tyto bezpečnostní pokyny.

⚠NEBEZPEČÍ

- V zájmu prevence úrazu elektrickým proudem:

1 Vždy odpojte stroj od zásuvky elektrického napájení ihned po použití, při čištění, při uživatelském nastavování stroje popsaném v této příručce, nebo když stroj ponecháváte bez dozoru.

⚠VAROVÁNÍ

- V zájmu prevence popálenin, požáru, úrazu elektrickým proudem nebo zranění osob:

2 Při mazání nebo při dalších uživatelských servisních činnostech uvedených v této uživatelské příručce stroj vždy odpojte od elektrické zásuvky.

- Chcete-li stroj odpojit od zásuvky, přepněte vypínač stroje do polohy „O“, uchopte zástrčku a vytáhněte ji ze zásuvky. Netahejte za kabel.
- Zapojte stroj přímo do elektrické zásuvky. Nepoužívejte prodlužovací kabel.
- V případě výpadku proudu stroj vždy odpojte.

3 Nebezpečí úrazu elektrickým proudem:

- Stroj musí být připojen ke zdroji elektrické energie se střídavým proudem v rozmezí uvedeném na štítku. Nepřipojujte jej ke zdroji elektrické energie se stejnosměrný proudem ani k měniči. Pokud si nejste jisti, jaký zdroj elektrické energie máte, kontaktujte kvalifikovaného elektrotechnika.
- Používání stroje je schváleno pouze v zemi, ve které byl zakoupen.

4 Nikdy stroj nepoužívejte, pokud má poškozený kabel nebo zástrčku, pokud nefunguje správně, pokud byl upuštěn, je poškozen nebo pokud se do stroje dostala voda. Na prohlídku, opravu, elektrické nebo mechanické seřízení stroj vždy předejte nejbližšímu autorizovanému prodejci společnosti Brother nebo servisnímu středisku.

- Nepoužívejte stroj s poškozenou zástrčkou elektrického napájení ani jej nezapojujte do uvolněné elektrické zásuvky, zajistěte také, aby zástrčka byla zcela a bezpečně zasunuta – vyhnete se tak úrazu elektrickým proudem nebo vzniku požáru.
- Pokud si při ukládání nebo používání stroje povšimnete čehokoliv neobvyklého, například zápachu, tepla, zabarvení nebo deformace, přestaňte stroj ihned používat a odpojte napájecí kabel.
- Při přepravě stroje jej zvedejte za spodní část. Zvednutím stroje za jinou část můžete stroj poškodit nebo způsobit pád stroje, a tím i zranění.
- Při zvedání stroje buďte opatrní, abyste neprováděli žádné náhlé nebo neopatrné pohyby, jinak si můžete poranit záda nebo kolena.
- Během přepravy stroje buďte opatrní, abyste se nedotkli ovládacího panelu, vodítek nití nebo jiných součástí, jinak by mohlo dojít ke zranění.

5 Vždy udržujte pracoviště v čistotě:

- Nepoužívejte stroj, pokud jsou některé větrací otvory zablokované. Udržujte větrací otvory stroje průchodné a zabraňte nahromadění otřepů, prachu nebo kousků látky.
- Nepoužívejte prodlužovací kabely. Zapojte stroj přímo do elektrické zásuvky.
- Nikdy nevhazujte ani nezasouvejte žádné předměty do žádného otvoru.
- Nevkládejte prsty do žádných otvorů stroje, např. poblíž pojezdu, jinak může dojít ke zranění.
- Nepoužívejte stroj, pokud se v okolí používají aerosolové produkty (spreje) nebo kyslík.
- Nepoužívejte stroj v blízkosti zdroje tepla, například kamen nebo žehličky, protože by mohlo dojít ke vznícení stroje, napájecího kabelu nebo vyšívaného oděvu a k následnému požáru nebo úrazu elektrickým proudem.
- Nepoužívejte tento stroj v blízkosti otevřeného ohně; pohyb vyšívacího rámečku by mohl způsobit vznícení vyšívaného oděvu.

- Neumísťujte tento stroj na nestabilní povrch, například nestabilní nebo nakloněný stůl, mohlo by dojít k pádu stroje a v důsledku toho ke zranění.
- Při montáži či demontáži vyšívacího rámečku nebo jiného dodaného příslušenství, nebo během údržby stroje, dávejte pozor, abyste do stroje nenarazili tělem nebo jeho částí.

6 Při vyšívání se vyžaduje zvýšená opatrnost:

- Vždy věnujte velkou pozornost jehle. Nepoužívejte ohnuté nebo poškozené jehly.
- Zabraňte kontaktu prstů se všemi pohyblivými částmi. V okolí jehly stroje dbejte zvýšené opatrnosti.
- Dokud je stroj v provozu, mějte ruce mimo kryt lišty jehly a všechny pohyblivé části poblíž tohoto krytu, jinak může dojít ke zranění.
- Pokud provádíte jakákoli seřízení v okolí jehly, například výměnu jehly, vypněte stroj přepnutím vypínače do polohy „O“.
- Nepoužívejte poškozenou nebo nesprávnou stehovou desku, protože by mohlo dojít ke zlomení jehly.

7 Tento stroj není hračka:

- Pokud stroj používáte v blízkosti dětí, dbejte zvýšené opatrnosti.
- Tento stroj není určen pro použití malými dětmi nebo invalidními osobami bez dohledu.
- Na malé děti je třeba dohlížet, aby si se strojem nehrály.
- Nepoužívejte dodané nůžky nebo páráček švů jiným způsobem, než k jakému jsou určeny. Při vytvoření otvoru páráčkem nevkládejte ruce ani prsty do linie řezu, jinak by mohlo v případě sesmeknutí páráčku dojít ke zranění.
- Plastový obal, ve kterém byl stroj dodán, udržujte mimo dosah dětí nebo jej správně zlikvidujte. Děti nikdy nenechávejte hrát si s obalem, jinak hrozí nebezpečí udušení.
- Nepoužívejte stroj venku.

8 V zájmu prodloužení životnosti:

- Skladujte stroj mimo přímý sluneční svit a místa s vysokou vlhkostí. Nepoužívejte nebo neskladujte stroj poblíž topení, žehliček, halogenových lamp nebo jiných horkých předmětů.
- K čištění stroje nepoužívejte čisticí prostředky ani organická rozpouštědla, jako je například ředidlo, petrolether nebo alkohol. Jinak by se povrchová úprava mohla odloupnout nebo poškrábat.
- Při výměně nebo montáži jakýchkoli dílů, přítlačné patky, jehly nebo jiných částí si přečtěte uživatelskou příručku, abyste montáž provedli správně.

9 Pro opravy a seřízení:

- Nepokoušejte se demontovat, opravovat ani jakkoliv tento stroj měnit, jinak může dojít ke vzniku požáru, úrazu elektrickým proudem nebo jiným zraněním.
- Pokud je osvětlovací jednotka poškozená, musí být vyměněna autorizovaným prodejcem Brother.
- V případě poruchy nebo nutného seřízení nejdříve postupujte podle tabulky pro odstraňování problémů v zadní části uživatelské příručky, podle níž můžete stroj sami prohlédnout a seřídit. Pokud problémy přetrvají, prosím obraťte se na svého místního autorizovaného prodejce Brother.

Stroj používejte pouze pro účely popsané v příručce.

Používejte příslušenství doporučené výrobcem v této uživatelské příručce.

Používejte kabel rozhraní (kabel USB), který byl dodán s tímto strojem.

Obsah této příručky a technické údaje tohoto výrobku se mohou měnit bez předchozího upozornění.

Další informace o výrobku a aktualizace najdete na naší webové stránce www.brother.com

TYTO POKYNY SI USCHOVEJTE
Tento stroj je určen pro domácí použití.

PRO UŽIVATELE V ZEMÍCH, KTERÉ NEJSOU ČLENY CENELEC

Tento stroj není určen k použití osobami (včetně dětí), které mají snížené fyzické nebo mentální schopnosti, schopnosti vnímání nebo mají nedostatečné zkušenosti a znalosti, pokud však nejsou pod dohledem nebo pokud nebyly zaškoleny ohledně použití stroje osobou odpovědnou za jejich bezpečnost. Děti by měly být pod dohledem, aby se zajistilo, že si se strojem nehrají.

PRO UŽIVATELE V ZEMÍCH, KTERÉ JSOU ČLENY CENELEC

Toto zařízení může být použito dětmi staršími 8 let a osobami s omezenými fyzickými, smyslovými nebo mentálními schopnostmi nebo s nedostatkem zkušeností a znalostí, pokud jim byl přidělen dohled nebo pokud obdržely pokyny týkající se používání stroje bezpečným způsobem a pokud chápou možná nebezpečí. Děti si nesmějí se strojem hrát. Čištění a údržba nesmí být prováděna dětmi bez dohledu.

POUZE PRO UŽIVATELE VE VELKÉ BRITÁNII, IRSKU, NA MALTĚ A KYPRU

DŮLEŽITÉ UPOZORNĚNÍ

- V případě výměny pojistky použijte pouze pojistku schválenou ASTA pro BS 1362, tj. označenou značkou , s parametry vyznačenými na krytce.
- Vždy vraťte kryt pojistky na místo. Nikdy nepoužívejte pojistky bez krytu.
- Pokud pro zástrčku dodanou s tímto zařízením není k dispozici odpovídající elektrická zásuvka, měli byste kontaktovat svého autorizovaného prodejce Brother a vyžádat si správný kabel.

Prohlášení o shodě (pouze Evropa a Turecko)

My, společnost Brother Industries, Ltd., se sídlem na adrese 15-1 Naeshiro-cho, Mizuho-ku, Nagoya 467-8561, Japonsko, tímto prohlašujeme, že tento výrobek je ve shodě se základními požadavky všech směrnic a nařízení platných v Evropském společenství.

Toto prohlášení o shodě (DoC) lze stáhnout z Brother support webu. Navštivte support.brother.com

Prohlášení o shodě pro směrnici RE 2014/53/EU (pouze Evropa a Turecko) (Platí pro modely s rádiovými rozhraními)

My, společnost Brother Industries, Ltd., se sídlem na adrese 15-1 Naeshiro-cho, Mizuho-ku, Nagoya 467-8561, Japonsko, tímto prohlašujeme, že tyto výrobky jsou ve shodě s ustanoveními směrnice RE 2014/53/EU. Toto prohlášení o shodě (DoC) lze stáhnout z Brother support webu. Navštivte support.brother.com

Bezdrátová síť LAN (pouze u modelů s funkcí bezdrátové sítě LAN)

Tento stroj podporuje bezdrátové rozhraní.
Frekvenční pásma: 2400–2483,5 MHz
Maximální radiofrekvenční výkon přenášený ve frekvenčních pásmech: méně než 20 dBm (e.i.r.p)

Dodatky o laserech

Norma IEC 60825-1

Tento stroj je laserovým zařízením třídy 1, jak je definováno v normách IEC 60825-1:2007 a IEC 60825-1:2014.



Laserový paprsek vyzařovaný laserovou jednotkou nainstalovanou v tomto stroji je omezen výkonem na bezpečné úrovni. Stroj má výkon 6 miliwattů, vlnovou délku 630–640 nanometrů, 6–12 stupňů při paralelním úhlu divergence, 28–40 stupňů při kolmém úhlu divergence, laserové diody InGaAlP. Při demontáži nebo modifikaci tohoto stroje může dojít k poškození očí.
Bezpečnostní opatření byla navržena tak, aby se zabránilo možnému vystavení obsluhy laserovému paprsku.

⚠ UPOZORNĚNÍ

- **Tento stroj má v laserové jednotce laserovou diodu třídy 3B. Tato laserová jednotka se nesmí za žádných okolností otevírat.**
- **Používání ovládacích prvků, nastavení nebo provádění postupů jiných než uvedených v této příručce může mít za následek vystavení se nebezpečnému záření.**

LICENČNÍ DOHODA

Dodaný stroj zahrnuje data, software a/nebo dokumentaci (společně nazýváno „OBSAH“), které jsou produkty vlastněné společností Brother Industries, Ltd. (dále „BROTHER“). POUŽÍVÁNÍM OBSAHU ZÁKAZNÍK SOUHLASÍ S PODMÍNKAMI TÉTO SMLOUVY. BROTHER si zachovává všechna práva k OBSAHU a ke kopiím OBSAHU přiloženým k tomuto balíku. OBSAH je licencován (ne prodáván) vaší osobě („ZÁKAZNÍK“) podle podmínek této smlouvy.

ZÁKAZNÍK má v rámci licence právo na:

- Používat OBSAH v kombinaci s vyšívacím strojem k vytváření výšivek.
- Používat OBSAH v kombinaci s vyšívacím strojem, který ZÁKAZNÍK vlastní nebo používá, za podmínky, že OBSAH není používán na více než jednom vyšívacím stroji zároveň.

Není-li zde uvedeno jinak, ZÁKAZNÍK nesmí:

- Zpřístupnit kdykoliv a jakkoliv používání více než jedné kopie OBSAHU.
- Reprodukovat, upravovat, publikovat, distribuovat, prodávat, pronajímat, sublicencovat nebo jinak zpřístupnit OBSAH dalším osobám.
- Distribuovat, pronajímat, sublicencovat, půjčovat, přenášet nebo přiřazovat média kartu nebo OBSAH.
- Dekompilovat, rozebírat nebo jinak provádět zpětné inženýrství OBSAHU nebo v tom pomáhat ostatním.
- Měnit, překládat, upravovat nebo adaptovat OBSAH nebo jakoukoliv jeho část pro obchodní, komerční nebo průmyslové účely.
- Prodávat nebo jinak distribuovat VÝŠIVKY vytvořené použitím OBSAHU, KTERÉ PŮVODNĚ NESLY URČITÉ OZNAČENÍ OCHRANY AUTORSKÝCH PRÁV POD JMÉNEM JAKÉKOLIV TŘETÍ STRANY JINÉ NEŽ BROTHER (např. „©DISNEY“).

BROTHER si uchovává všechna práva, která zde nebyla vysloveně udělena ZÁKAZNÍKOVI.

Nic v této smlouvě nepředstavuje vzdání se práv patřících BROTHER dle jakéhokoliv práva. Tato smlouva se řídí zákony Japonska.

Veškeré dotazy ohledně této smlouvy posílejte běžnou poštou na adresu Brother Industries, Ltd., 1-1-1 Kawagishi, Mizuho-ku, Nagoya 467-8562, Japan, Attention: P&H business division Sales and Marketing Dept.

VAROVNÉ ŠTÍTKY

Na stroji jsou umístěny následující varovné štítky. Nezapomeňte dodržovat opatření popsaná na štítcích.

Umístění štítků

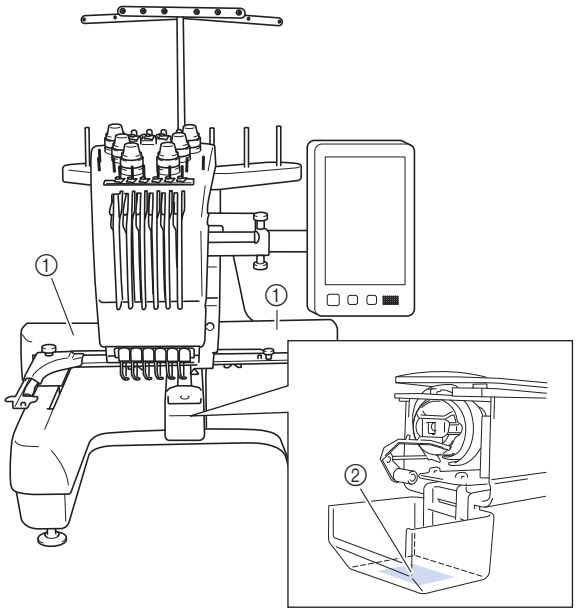

①

⚠CAUTION	⚠VORSICHT	⚠ATTENTION	⚠PRECAUCIÓN	⚠CUIDADO
Carriage may cause injury. Do not put hands in carriage traveling path.	Um Verletzungen mit dem Stickarm zu vermeiden, nicht die Hände in die Nähe des Stickarms halten.	Le chariot peut provoquer des blessures. Ne pas mettre les mains dans le chemin du chariot.	El carro puede provocar lesiones. No poner las manos por donde pasa el carro.	O carro de transporte pode causar ferimentos. Não coloque as mãos sobre o trilho do carro de transporte.

⚠VOORZICHTIG	⚠ATTENZIONE	⚠ОСТОРОЖНО!	⚠注 意	⚠注 意
De borduurarm kan verwondingen veroorzaken. Houdt uw handen buiten bereik van de borduurarm.	Il carrello potrebbe ferirvi. Non appoggiate la mano nel percorso del carrello.	Движущаяся каретка может быть причиной травмы. Не кладите руки на пути движения каретки.	刺しゅう機のキャリッジや刺しゅう枠が動いているときに、手や物を近づけないでください。 ケガの原因になります。	在绣花机的导轨或绣花框移动时，为避免造成伤害，请不要将手或物品靠近。

②

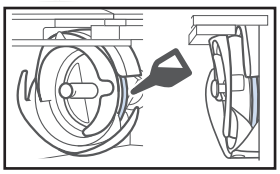

Jednou denně před použitím naneste kapku oleje na háček.

OCHRANNÉ ZNÁMKY

WPA™ a WPA2™ jsou ochrannými známkami organizace Wi-Fi Alliance®.

Veškeré obchodní názvy a názvy produktů společností, které se objevují na výrobcích společnosti Brother, příslušné dokumenty a jiné materiály jsou ochrannými známkami nebo registrovanými ochrannými známkami příslušných společností.

POZNÁMKY K LICENCOVÁNÍ TYPU OPEN SOURCE

Tento produkt obsahuje software v licenci open-source. Chcete-li si přečíst poznámky k licencování typu open source, přejděte do části pro stahování příručky na domovské stránce vašeho modelu na Brother support webu na adrese http://s.brother/cpban/ .

AUTORSKÁ PRÁVA A LICENCE

Tento výrobek obsahuje program vyvinutý tímto výrobcem:
©2008 Devicescape Software, Inc.

OPATŘENÍ PŘI BEZDRÁTOVÉM PŘIPOJENÍ

Ujistěte se, že při připojování svého stroje k internetu používáte router nebo firewall, abyste jej ochránili před nepovolaným přístupem z internetu.

Obsah

NÁZVY ČÁSTÍ STROJE 8
Zahrnuté příslušenství 9
Příslušenství zahrnutá v případě určitých zemí a regionů 11
Volitelné příslušenství 11
INSTALACE STROJE..... 13
Opatření pro instalaci a dopravu 13
Instalace stroje 15
Úprava polohy ovládacího panelu 16
Příprava sestavy vodítka nitě 16
Příprava kolíku cívky 17
Montáž držáku vyšívacího rámečku 17
ZAPÍNÁNÍ STROJE 18
FUNKCE BEZDRÁTOVÉHO SÍŤOVÉHO PŘIPOJENÍ..... 20
Operace dostupné s bezdrátovým síťovým připojením 20
Bezdrátové síťové připojení 21
PŘÍPRAVA NA ZAHÁJENÍ VYŠÍVÁNÍ..... 23
Přehrávání školicího videa 23
Vyjímání pouzdra cívky 23
Instalace cívky 24
Instalace pouzdra cívky 24
Výběr vzoru vyšívání 25
Popis obrazovky pro úpravu vzorů 28
Zobrazení náhledu 31
ZAHÁJENÍ VYŠÍVÁNÍ..... 32
Upínání tkaniny do vyšívacího rámečku 32
Nasazení vyšívacího rámečku do stroje 33
Popis obrazovky nastavení vyšívání..... 34
Kontrola lišt jehel a barev nití..... 36
Vedení horní niti 37
Navlékání jehly 39
Zahájení vyšívání 40
Popis obrazovky vyšívání 40
Vyjmutí vyšívacího rámečku 42
FUNKCE ZÁMKU..... 43
Zámek administrátora 43
Zámek operátora 43
DODATEK 44
Úprava napnutí nitě cívky 44
Úprava napnutí horní nitě 46
Výměna jehly 46
Mazání drážky 47
Mazání lišt jehel..... 48
Čištění háčku 49
Čištění v okolí stehové desky 50
Čištění vodítek nití 51
Vyčistěte regulátor napnutí..... 51
Základní nastavení 52
POUŽÍVÁNÍ VOLITELNÉHO NAVÍJEČE CÍVKY..... 54
Volitelný navíječ cívky a jeho příslušenství 54
Výběr volitelného navíječe cívky..... 55
Připojení AC adaptéru 55
Navinutí cívky..... 55
AKTUALIZACE SOFTWARU STROJE..... 58
Použití bezdrátového LAN připojení k aktualizaci 58
Použití USB média k aktualizaci 59

NÁZVY ČÁSTÍ STROJE

Poznámka

- Vždy mějte nainstalovaný nejnovější software. Viz „AKTUALIZACE SOFTWARU STROJE“ na straně 58.

■ Hlavní součásti

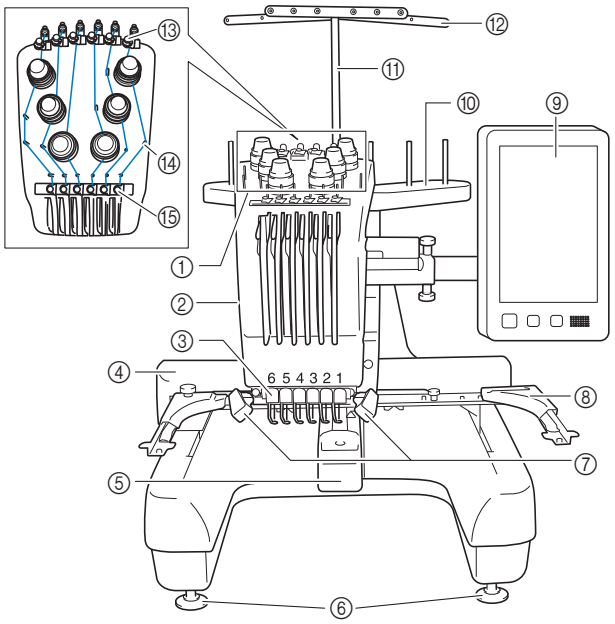

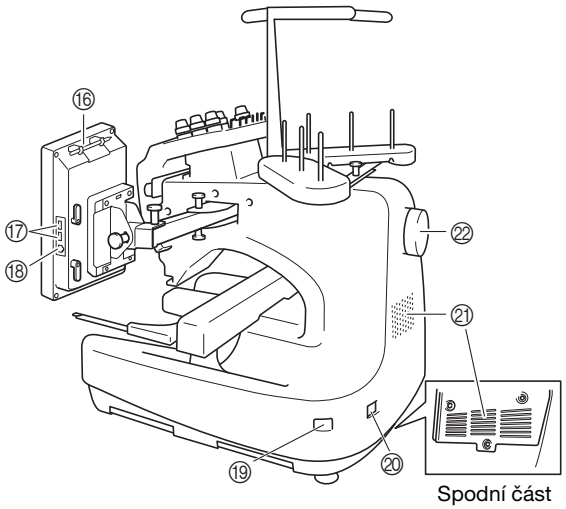

Spodní část

① **Regulátory napnutí nitě**
② **Kryt lišty jehly**
Pohybuje se doleva a doprava, čímž nastavuje jehlu na pozici vyšívání.
③ **Vodítko dolní nitě**
④ **Pojezd**
Nasaďte vyšívací rámeček na pojezd. Po zapnutí stroje, nebo pokud stroj vyšívá, pojezd se pohybuje dopředu, zpět, doleva a doprava.
⑤ **Kryt háčku/háček**
⑥ **Patky**
⑦ **Vyšívací světlo**
Jas vyšívacího světla lze upravit v obrazovce nastavení.
⑧ **Držák vyšívacího rámečku**
⑨ **Ovládací panel**
⑩ **Kolík cívky**
⑪ **Podpora sestavy vodítka nitě**
⑫ **Vodítko niti**
⑬ **Vodítko horní nitě**
⑭ **Čepy vodítka niti**
⑮ **Vodítko střední nitě**
⑯ **Držák dotykového pera**
K uložení dotykového pera, které právě nepoužíváte, použijte držák dotykového pera.
⑰ **Port USB pro média**
Chcete-li odeslat vzory do média USB nebo je z něj načíst, připojte médium USB přímo do portu USB.
⑱ **Port USB pro počítač**
Chcete-li importovat/exportovat vzory mezi počítačem a strojem, připojte kabel USB do portu USB.
⑲ **Hlavní vypínač**
Pro zapnutí („I“) a vypnutí („O“) stroje použijte hlavní vypínač. Nezapínejte stroj brzy po jeho vypnutí. Před opětovným zapnutím doporučujeme počkat 5 sekund.
⑳ **Zásuvka napájecího kabelu**
㉑ **Ventilační otvory**
Ventilační otvory umožňují vzduchu kolem motoru cirkulovat. Když je stroj používán, nijak ventilační otvory nezakrývejte.
㉒ **Ovládací kolo**
Otočením ovládacího kola pohybujte jehlou nahoru a dolů. Otočte ovládacím kolem směrem k LCD panelu.

■ Ovládací panel

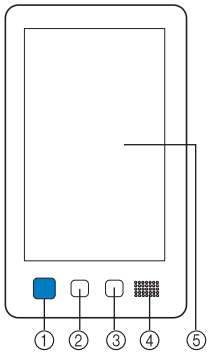

① **Tlačítko „Start/Stop“**
Stisknutím tlačítka „Start/Stop“ spustíte nebo zastavíte stroj. Způsob rozsvícení a barva tlačítka se změní podle provozních podmínek stroje.

Červeně svítí	:	Pokud stroj nemůže začít vyšívat
Zeleně bliká	:	Pokud stroj může začít vyšívat
Zeleně svítí	:	Pokud stroj právě vyšívá
Oranžově bliká	:	Pokud stroj může seříznout nit
Nesvítí	:	Pokud je stroj vypnutý

② **Tlačítko odstřihnutí niti**
Stisknutím tlačítka odstřihnutí niti odstřihnete horní nit i nit cívky.

③ **Tlačítko automatického navléknutí**
Stisknutím tlačítka automatického navléknutí jehly navléknete nit do jehly.

④ **Reproduktor**

⑤ **LCD (dotykový panel)**
Dotykem na tlačítcích, která se objeví na dotykovém panelu, můžete vybírat a upravovat vzory a potvrzovat různé informace.

Zahrnuté příslušenství

Po otevření krabice zkontrolujte, že jsou přiložena následující příslušenství. Pokud některá položka chybí nebo je poškozená, kontaktujte autorizovaného prodejce Brother.

	Název dílu Kód dílu
1. 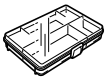	**Schránka na příslušenství** XC6482-051
2. 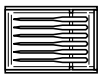	**Sada jehel × 2** XC6469-001
3. 	**Navinutá cívka × 6** XH3619-001
4. 	**Síťka špulky × 6** S34455-000
5. 	**Páráček** XF4967-001
6. 	**Nůžky** XF2052-001
7. 	**Pinzeta** XC6542-051
8. 	**Dotykové pero** XA9940-051
9. 	**Nástroj na výměnu jehel (navlékač)** XF2212-101
10. 	**Kryt stehové desky** XC6499-151
11. 	**Vymezovač (na stroji)** XF1978-001
12. 	**Křížový šroubovák** XC6543-051
13. 	**Plochý šroubovák** X55468-051
14. 	**Imbusový šroubovák** XC5159-051

	Název dílu Kód dílu
15. 	**3cestný šroubovák** XH4670-001
16. 	**Klíč 13 mm × 10 mm** XC6159-051
17. 	**Olejnička** D01H2M-001 (Korea) D01H2N-001 (jiné oblasti)
18. 	**Čisticí kartáč** X59476-051
19. 	**Závaží (L)** XC5974-151
20. 	**Podložka špulky × 6** XC7134-051
21. 	**Krytka špulky × 6** 130012-057
22. 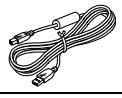	**Kabel USB** XD1851-051
23. 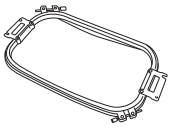	**Vyšívací rámeček (extra velký)** **300 mm (Š) × 200 mm (V)** **(11-3/4 palce (Š) × 7-7/8 palce (V))** PRH300 (Severní a Jižní Amerika) PRH300: XG6645-001 (Evropa) PRH300CN: 115D02E6019 (Čína) PRH300: 115D02E7019 (jiné oblasti)
24. 	**Vyšívací rámeček (velký)** **180 mm (Š) × 130 mm (V)** **(7-1/8 palce (Š) × 5-1/8 palce (V))** PRH180 (Severní a Jižní Amerika) PRH180: XG6647-001 (Evropa) PRH180CN: 115D02E6018 (Čína) PRH180: 115D02E7018 (jiné oblasti)
25. 	**Vyšívací rámeček (střední)** **100 mm (Š) × 100 mm (V)** **(4 palce (Š) × 4 palce (V))** PRH100 (Severní a Jižní Amerika) PRH100: XG6649-001 (Evropa) PRH100CN: 115D02E6017 (Čína) PRH100: 115D02E7017 (jiné oblasti)
26. 	**Vyšívací rámeček (malý)** **60 mm (Š) × 40 mm (V)** **(2-3/8 palce (Š) × 1-1/2 palce (V))** PRH60 (Severní a Jižní Amerika) PRH60: XG6651-001 (Evropa) PRH60CN: 115D02E6020 (Čína) PRH60: 115D02E7020 (jiné oblasti)
27. 	**Vyšívací deska (extra velká)** **300 mm (Š) × 200 mm (V)** **(11-3/4 palce (Š) × 7-7/8 palce (V))** XC5704-051

	Název dílu Kód dílu
28. 	**Vyšívací deska (velká)** **180 mm (Š) × 130 mm (V)** **(7-1/8 palce (Š) × 5-1/8 palce (V))** XC5721-051
29. 	**Vyšívací deska (střední)** **100 mm (Š) × 100 mm (V)** **(4 palce (Š) × 4 palce (V))** XC5759-051
30. 	**Vyšívací deska (malá)** **60 mm (Š) × 40 mm (V)** **(2-3/8 palce (Š) × 1-1/2 palce (V))** XC5761-051
31. 	**Držák vyšívacího rámečku A** **(s bílými rohovými krytkami)** XF2222-001
32. 	**Držák vyšívacího rámečku B** **(se světle šedými rohovými krytkami)** XF2223-001
33. 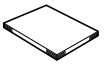	**Uživatelská příručka** Tato příručka
34. 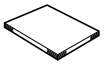	**Stručná referenční příručka** Navštivte svého autorizovaného prodejce značky Brother.
35. 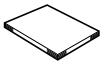	**Příručka k navrhování výšivek** Navštivte svého autorizovaného prodejce značky Brother.
36. 	**Napájecí kabel** Navštivte svého autorizovaného prodejce značky Brother.
37. 	**Pouzdro cívky (na stroji)** XC7206-001

Doplňkové informace

- Dodané dotykové pero lze uložit do držáku dotykového pera na zadní straně ovládacího panelu. (strana 8)

Příslušenství zahrnutá v případě určitých zemí a regionů

	Název dílu Kód dílu
1. 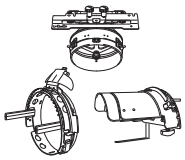	**Sada rámečku na čepice** PRCF3 (Severní a Jižní Amerika) PRCF3: XE2158-201 (Evropa) PRCF3CN: 115D02E6002 (Čína) PRCF3: 115D02E7002 (jiné oblasti)
2. 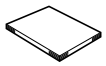	**Příručka k navrhování výšivek (dodatečné)** Navštivte svého autorizovaného prodejce značky Brother.
3. 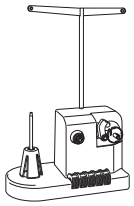	**Sada navíječe cívky** **(Viz strana 54.)** PRBW1

Volitelné příslušenství

Následující položky jsou k dispozici jako volitelné příslušenství, které lze zakoupit samostatně.

	Název dílu Kód dílu
1. 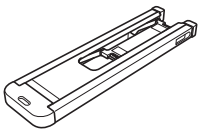	**Tubusový stůl** PRTT1 (Severní a Jižní Amerika) PRTT1: D01FAF-001 (Evropa) PRTT1CN: 115K02E6002 (Čína) PRTT1AP: 115K02E7002 (jiné oblasti)
2. 	**Široký stůl** PRWT1 (Severní a Jižní Amerika) PRWT1: XG6731-001 (Evropa) PRWT1CN: 115K02E6001 (Čína) PRWT1: 115K02E7001 (jiné oblasti)
3. 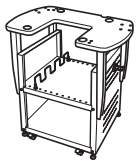	**Vyšívací kolík** PRNSTD2 (Severní a Jižní Amerika) VRPRNSTD: XG3199-001 (Evropa) VRPRNSTDCN: 115Z05E6005 (Čína) VRPRNSTD: 115Z05E7005 (jiné oblasti)
4. 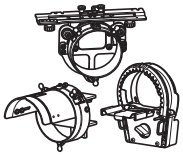	**Sada rámečku na plochou krempu** PRCF5 (Severní a Jižní Amerika) PRCF5: D01FAB-001 (Evropa) PRCF5CN: 115D02E600J (Čína) PRCF5AP: 115D02E700J (jiné oblasti)

	Název dílu Kód dílu
5. 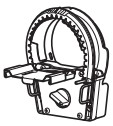	**Rámeček na plochou krempu 130 mm (Š) × 60 mm (V) (5-1/8 palce (Š) × 2-3/8 palce (V))** PRCFH5 (Severní a Jižní Amerika) PRCFH5: D01FA5-001 (Evropa) PRCFH5CN: 115D02E600G (Čína) PRCFH5AP: 115D02E700G (jiné oblasti)
6. 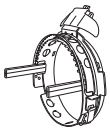	**Rámeček na čepice 130 mm (Š) × 60 mm (V) (5-1/8 palce (Š) × 2-3/8 palce (V))** PRCFH3 (Severní a Jižní Amerika) PRCFH3: XG6695-001 (Evropa) PRCFH3: 115D02E7008 (jiné oblasti)
7. 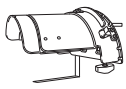	**Montážní přípravek (pro rámeček na čepice (PRCFH1/ PRCFH2/PRCFH3))** PRCFJ2 (Severní a Jižní Amerika) PRCFJ2: XG6661-001 (Evropa) PRCFJ2: 115D02E7009 (jiné oblasti)
8. 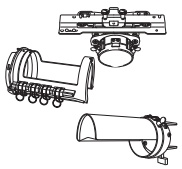	**Sada válcového rámečku** PRCL1 (Severní a Jižní Amerika) PRCL1: XG6697-001 (Evropa) PRCL1CN: 115D02E6011 (Čína) PRCL1: 115D02E7011 (jiné oblasti)
9. 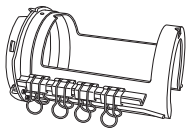	**Válcový rámeček 90 mm (Š) × 80 mm (V) (3-1/2 palce (Š) × 3 palce (V))** PRCLH1 (Severní a Jižní Amerika) PRCLH1: XG6699-001 (Evropa) PRCLH1: 115D02E7010 (jiné oblasti)
10. 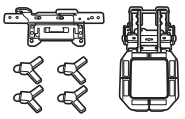	**Sada univerzálního magnetického rámečku M 100 mm (Š) × 100 mm (V) (4 palce (Š) × 4 palce (V))** PRVMFMKIT (Severní a Jižní Amerika) PRVMFMKIT: D01XJY-001 (Evropa) PRVMFMKITCN: 115D02E600M (Čína) PRVMFMKITAP: 115D02E700M (jiné oblasti)
11. 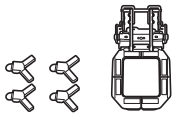	**Univerzální magnetický rámeček M 100 mm (Š) × 100 mm (V) (4 palce (Š) × 4 palce (V))** PRVMFM (Severní a Jižní Amerika) PRVMFM: D01XK7-001 (Evropa) PRVMFMCN: 115D02E600N (Čína) PRVMFMAP: 115D02E700N (jiné oblasti)
12. 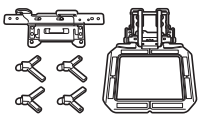	**Sada univerzálního magnetického rámečku L 180 mm (Š) × 130 mm (V) (7-1/8 palce (Š) × 5-1/8 palce (V))** PRVMFLKIT (Severní a Jižní Amerika) PRVMFLKIT: D01XHD-001 (Evropa) PRVMFLKITCN: 115D02E600P (Čína) PRVMFLKITAP: 115D02E700P (jiné oblasti)
13. 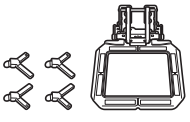	**Univerzální magnetický rámeček L 180 mm (Š) × 130 mm (V) (7-1/8 palce (Š) × 5-1/8 palce (V))** PRVMFL (Severní a Jižní Amerika) PRVMFL: D01XHM-001 (Evropa) PRVMFLCN: 115D02E600L (Čína) PRVMFLAP: 115D02E700L (jiné oblasti)

	Název dílu Kód dílu
14. 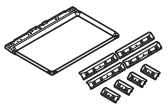	**Magnetický rámeček na pásku** **360 mm (Š) × 200 mm (V)** **(14 palců (Š) × 7-7/8 palce (V))** PRMS360 (Severní a Jižní Amerika) PRMS360: D01FAN-001 (Evropa) PRMS360CN: 115D02E600K (Čína) PRMS360AP: 115D02E700K (jiné oblasti) * Oblast výšivky: 300 mm (Š) × 200 mm (V) (11-3/4 palce (Š) × 7-7/8 palce (V))
15. 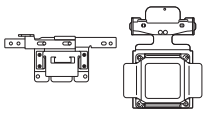	**Sada magnetického rámečku** **50 mm (Š) × 50 mm (V)** **(2 palce (Š) × 2 palce (V))** PRMHA50 (Severní a Jižní Amerika) PRMFA50: XG8593-001 (Evropa) PRMFA50AP: 115D02E700E (jiné oblasti)
16. 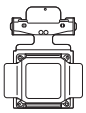	**Magnetický rámeček** **50 mm (Š) × 50 mm (V)** **(2 palce (Š) × 2 palce (V))** PRMH50 (Severní a Jižní Amerika) PRMF50: XG8597-001 (Evropa) PRMF50AP: 115D02E700F (jiné oblasti)
17. 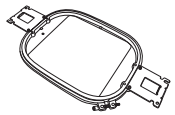	**Prošívací rámeček** **200 mm (Š) × 200 mm (V)** **(7-7/8 palce (Š) × 7-7/8 palce (V))** PRPQF200 (Severní a Jižní Amerika) PRPQF200: XG6727-001 (Evropa) PRPQF200CN: 115D02E6025 (Čína) PRPQF200: 115D02E7025 (jiné oblasti)
18. 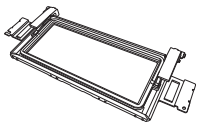	**Okrajový rámeček** **300 mm (Š) × 100 mm (V)** **(11-3/4 palce (Š) × 4 palce (V))** PRPBF1 (Severní a Jižní Amerika) PRPBF1: XG6729-001 (Evropa) PRPBF1CN: 115D02E6022 (Čína) PRPBF1: 115D02E7022 (jiné oblasti)
19. 	**Sada kulatého rámečku** PRPRFK1 (Severní a Jižní Amerika) PRPRFK1: XG6725-001 (Evropa) PRPRFK1CN: 115D02E6029 (Čína) PRPRFK1: 115D02E7029 (jiné oblasti)
20. 	**Kulatý rámeček** **(∅100 mm (4 palce))** PRPRF100 (Severní a Jižní Amerika) PRPRF100: XG6737-001 (Evropa) PRPRF100CN: 115D02E6026 (Čína) PRPRF100: 115D02E7026 (jiné oblasti)
21. 	**Kulatý rámeček** **(∅130 mm (5 palců))** PRPRF130 (Severní a Jižní Amerika) PRPRF130: XG6739-001 (Evropa) PRPRF130CN: 115D02E6027 (Čína) PRPRF130: 115D02E7027 (jiné oblasti)
22. 	**Kulatý rámeček** **(∅160 mm (6 palců))** PRPRF160 (Severní a Jižní Amerika) PRPRF160: XG6741-001 (Evropa) PRPRF160CN: 115D02E6028 (Čína) PRPRF160: 115D02E7028 (jiné oblasti)
23. 	**Držák vyšívacího rámečku C (s tmavě šedými rohovými krytkami)** PRPARMC (Severní a Jižní Amerika) PRPARMC: XG6743-001 (Evropa) PRPARMC: 115D02E7021 (jiné oblasti)
24. 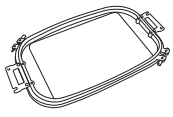	**Plochý rámeček** **300 mm (Š) × 200 mm (V)** **(11-3/4 palce (Š) × 7-7/8 palce (V))** PRF300 (Severní a Jižní Amerika) PRF300: XG6693-001 (Evropa) PRF300: 115D02E7016 (jiné oblasti)

	Název dílu Kód dílu
25. 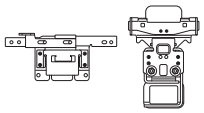	**Sada upínacího rámečku S rovný** **45 mm (Š) × 24 mm (V)** **(1-3/4 palce (Š) × 7/8 palce (V))** PRCLP45B (Severní a Jižní Amerika) PRCLP45B: XF2251-001 (Evropa) PRCLP45BCN: 115D02E6012 (Čína) PRCLP45B: 115D02E7012 (jiné oblasti)
26. 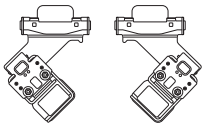	**Upínací rámečky S, L a R** **45 mm (Š) × 24 mm (V)** **(1-3/4 palce (Š) × 7/8 palce (V))** PRCLP45LR (Severní a Jižní Amerika) PRCLP45LR: XF2255-001 (Evropa) PRCLP45LRCN: 115D02E6013 (Čína) PRCLP45LR: 115D02E7013 (jiné oblasti)
27. 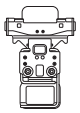	**Upínací rámeček S rovný** **45 mm (Š) × 24 mm (V)** **(1-3/4 palce (Š) × 7/8 palce (V))** PRCLP45S (Severní a Jižní Amerika) PRCLP45S: 115D02E7015 (jiné oblasti*) * Není dostupné v Evropě
28. 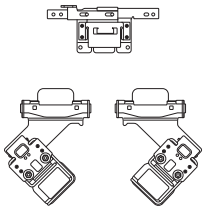	**Sada upínacích rámečků S, L a R** **45 mm (Š) × 24 mm (V)** **(1-3/4 palce (Š) × 7/8 palce (V))** PRCLP45LRD (Severní a Jižní Amerika) PRCLP45LRD: 115D02E7014 (jiné oblasti*) * Není dostupné v Evropě
29. 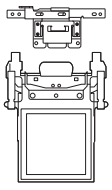	**Sada upínacího rámečku M** **100 mm (Š) × 100 mm (V)** **(4 palce (Š) × 4 palce (V))** PRCLPM1 (Severní a Jižní Amerika) PRCLP100B: XG6235-001 (Evropa) PRCLPM1CN: 115D02E600B (Čína) PRCLPM1AP: 115D02E700B (jiné oblasti)
30. 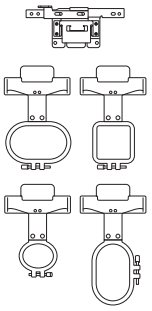	**Sada kompaktního rámečku** **70: 70 mm (Š) × 41 mm (V)** **(2-3/4 palce (Š) × 1-5/8 palce (V))** **50: 50 mm (Š) × 50 mm (V)** **(2 palce (Š) × 2 palce (V))** **44: 44 mm (Š) × 38 mm (V)** **(1-3/4 palce (Š) × 1-1/2 palce (V))** **Orientace portrétu:** **33 mm (Š) × 75 mm (V)** **(1-5/16 palce (Š) × 2-15/16 palce (V))** PRHCK1 (Severní a Jižní Amerika) PRSFK1: XG6209-001 (Evropa) PRHCK1CN: 115D02E600A (Čína) PRHCK1AP: 115D02E700A (jiné oblasti)
31. 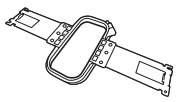	**Rukávový rámeček** **70 mm (Š) × 200 mm (V)** **(2-3/4 palce (Š) × 7-7/8 palce (V))** PRHSL200 (Severní a Jižní Amerika) PRHSL200: XG5284-001 (Evropa) PRHSL200CN: 115D02E600C (Čína) PRHSL200AP: 115D02E700C (jiné oblasti)

	Název dílu Kód dílu
32. 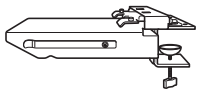	**Montážní přípravek s volným ramenem** PRMHJ1 (Severní a Jižní Amerika) PRMFJ1: XH1533-001 (Evropa) PRMFJ1AP: 115D02E700H (jiné oblasti)
33. 	**Kovová cívka** 100376-051
34. 	**Závaží (S)** XC6631-051

Poznámka

- Úplný seznam volitelného příslušenství, která jsou pro váš stroj k dispozici, vám na vyžádání dodá nejbližší autorizovaný prodejce Brother.

Doplňkové informace

- Vždy používejte příslušenství doporučené pro tento stroj.
- Všechny technické údaje jsou správné v době tisku. Uvědomte si, že některé technické údaje se mohou měnit bez předchozího upozornění.

INSTALACE STROJE

Opatření pro instalaci a dopravu

⚠ UPOZORNĚNÍ

- **Teplota provozního prostředí by se měla pohybovat od 5 °C (40 °F) do 40 °C (104 °F). Pokud bude stroj používán v příliš chladném nebo příliš horkém prostředí, může se porouchat.**
- **Nepoužívejte stroj v místech, kde bude vystaven přímému slunečnímu svitu, jinak se může stroj porouchat.**
- **Postavte stroj všemi čtyřmi nastavitelnými patkami na desku nebo stůl, aby byl ve vodorovné poloze.**
- **Nezakrývejte ventilační otvory vzadu ani na zadní straně spodní části stroje, pod stroj tedy nic nedávejte, nedovolte, aby se ve ventilačních otvorech hromadila vlákna nebo prach, jinak se motor stroje může přehřát, což může způsobit požár nebo poškození stroje.**
- **Hmotnost stroje je asi 38 kg (83 liber). Stroj by měly přenášet nebo instalovat dvě osoby.**
- **Během přepravy stroje zajistěte, že stroj zvedají minimálně dvě osoby a drží jej v místech označených na spodku stroje (①). Zvednutím stroje za jinou jeho část můžete stroj poškodit nebo způsobit pád stroje, a tím i zranění.**

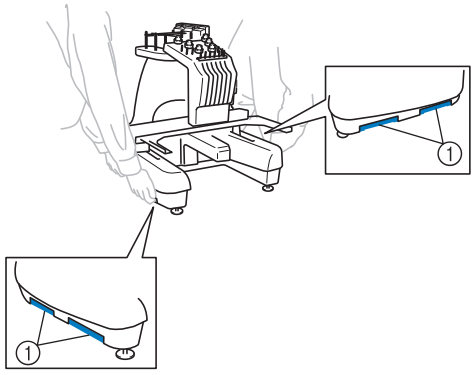

- **Pokud se objeví blesky, vypněte stroj a vytáhněte kabel elektrického napájení ze zásuvky. Blesk může způsobit poruchu stroje.**
- **Nezapojujte kabel elektrického napájení, dokud nebude instalace stroje dokončena. Pokud by došlo k náhodnému stisknutí tlačítka „Start/Stop“ a stroj by začal vyšívat, mohlo by dojít ke zranění.**

- **Při promazávání stroje používejte ochranné brýle a rukavice, zabraňující oleji nebo vazelíně ve vniknutí do očí nebo potřísnění pokožky. Nedávejte si olej nebo vazelínu do úst. Olej a vazelínu ukládejte mimo dosah dětí.**
- **Při montáži či demontáži vyšívacího rámečku nebo jiného dodaného příslušenství, nebo během údržby stroje, dávejte pozor, aby nic nepřišlo do styku s pohybujícími se částmi stroje.**

⚠ UPOZORNĚNÍ

- **Abyste předešli závadám a poruchám, neinstalujte stroj na místě vystaveném následujícím vlivům.**
  - **Tekutiny, jako je voda**
  - **Extrémní prašnost**
  - **Přímý sluneční svit**
  - **Extrémně vysoké nebo nízké teploty. Teplota provozního prostředí by se měla pohybovat od 5 °C (40 °F) a 40 °C (104 °F).**
  - **Nedostatečný prostor**
  - **Předměty v rozsahu pohybu vyšívacího rámečku**
  - **Zablokování ventilačních otvorů**
  - **Nestabilní povrch**
- **Nepoužívejte prodlužovací kabely nebo adaptéry s více zásuvkami, ve kterých je zapojeno více dalších zařízení.**

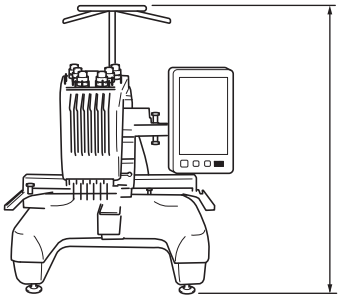

762 mm
(30 palců)

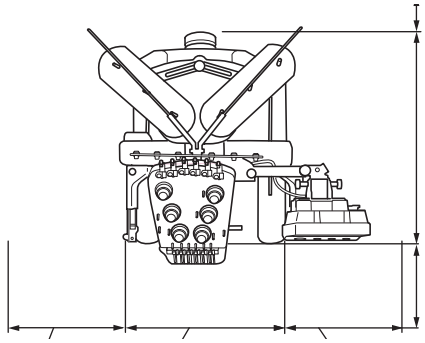

Minimálně
50 mm
(2 palce)

587 mm
(23-7/64 palce)

Více než
350 mm
(13-3/4 palce)

Více než
250 mm
(9-27/32 palce)

512 mm
(20-5/32 palce)

Více než
250 mm
(9-27/32 palce)

1

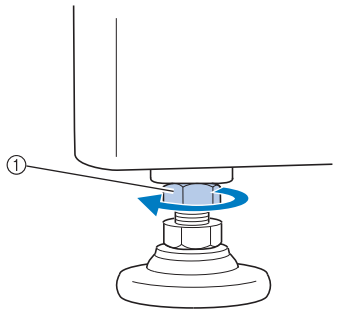

① Přiloženým klíčem povolte pojistnou matku.

2

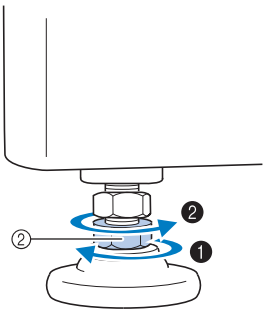

② Přiloženým klíčem otočte stavitelnou patkovou matkou.

❶ Nožička se prodlouží.

❷ Nožička se zkrátí.

3

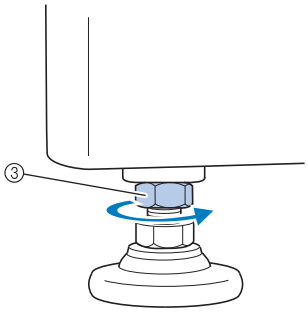

③ Po nastavení nožiček dotáhněte pojistnou matku.

Úprava polohy ovládacího panelu

1

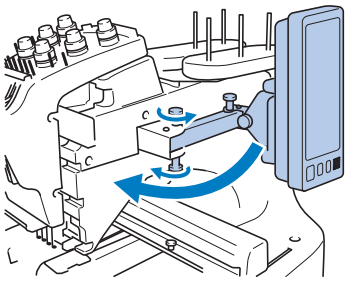

2

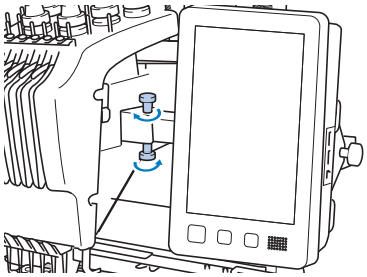

3

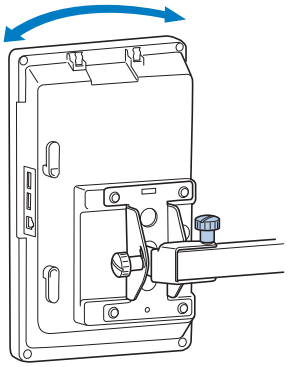

4

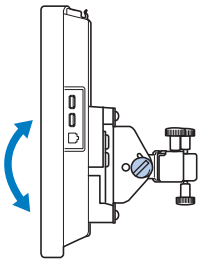

(Pohled ze strany)

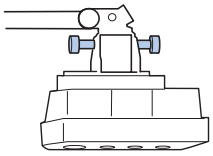

(Pohled shora)

Příprava sestavy vodítka nitě

1

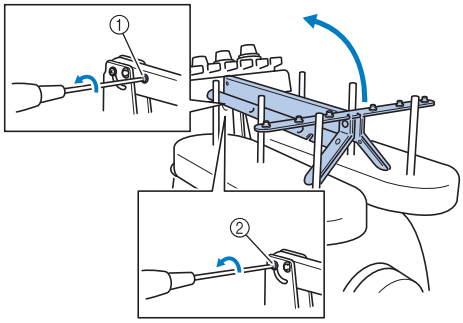

① Odstraňte.
② Povolte.

2

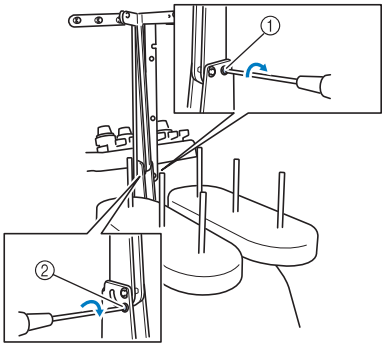

① Zasuňte a utáhněte.
② Utáhněte.

3

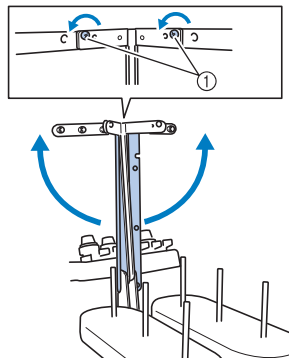

① Povolte.

4

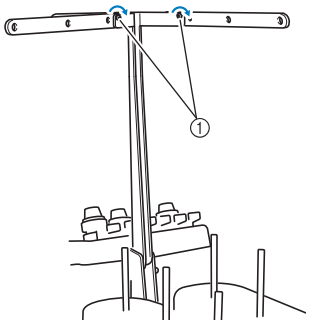

① Utáhněte.

Příprava kolíku cívky

1

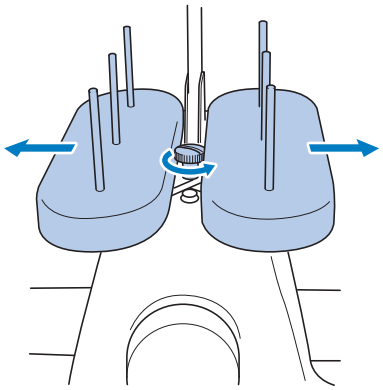

2

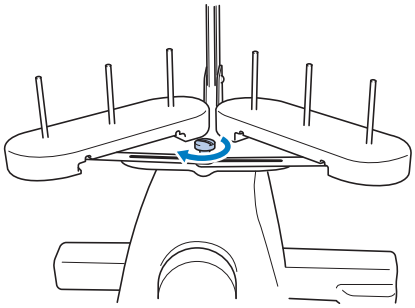

Montáž držáku vyšívacího rámečku

1

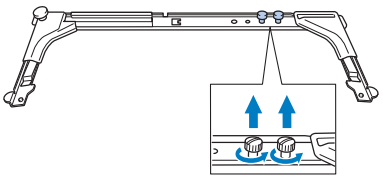

2

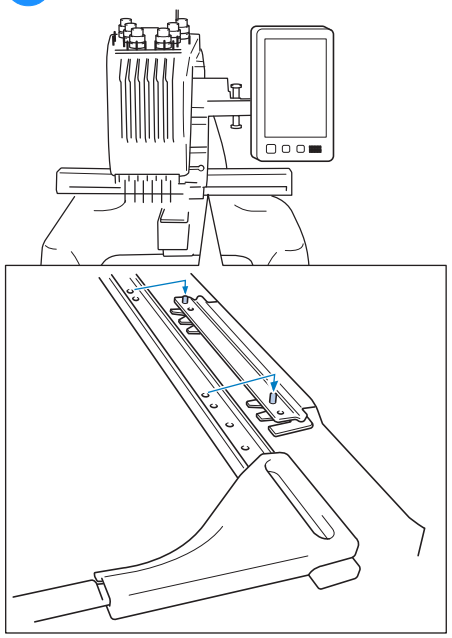

3

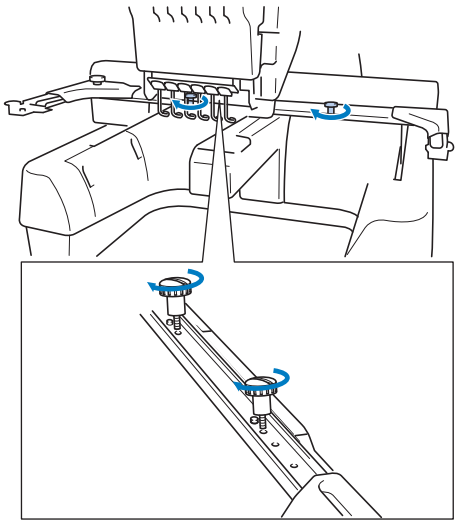

ZAPÍNÁNÍ STROJE

⚠ VAROVÁNÍ

- **Pro napájení používejte pouze běžný domácí rozvod elektrické energie. Použití jiných zdrojů elektrické energie může způsobit požár, úraz elektrickým proudem nebo poškození stroje.**
- **Ujistěte se, že zástrčky na kabelu elektrického napájení jsou pevně zasunuty do elektrické zásuvky a zásuvky kabelu elektrického napájení na stroji. V opačném případě by mohlo dojít k požáru nebo úrazu elektrickým proudem.**
- **Nezasouvejte zástrčku kabelu elektrického napájení do elektrické zásuvky, která je ve špatném stavu.**
- **Pokud nastane jedna z níže popsaných okolností, vypněte stroj a vytáhněte kabel elektrického napájení ze zásuvky, jinak by mohlo dojít k požáru, úrazu elektrickým proudem nebo poškození stroje.**
  - **Pokud od stroje odcházíte.**
  - **Po použití stroje.**
  - **Pokud dojde k výpadku dodávky proudu během provozu stroje.**
  - **Pokud stroj nefunguje správně, například pokud seje spojení volné nebo přerušené.**
  - **Během bouřky.**

⚠ UPOZORNĚNÍ

- **Používejte pouze napájecí kabel určený pro tento stroj.**
- **Nezapojujte tento stroj pomocí prodlužovací šňůry nebo rozdvojky, do nichž je připojeno více spotřebičů, jinak může dojít k požáru nebo úrazu elektrickým proudem.**
- **Nezapojujte nebo neodpojujte kabel elektrického napájení mokrýma rukama, jinak může dojít k úrazu elektrickým proudem.**
- **Při odpojování kabelu elektrického napájení nejdříve vypněte stroj a při vytahování kabelu jej uchopte za zástrčku. Tahem za šňůru můžete způsobit její poškození, požár nebo úraz elektrickým proudem.**
- **Zabraňte přeseknutí, poškození, modifikaci, násilnému ohnutí, tahu, kroucení nebo zauzlování kabelu elektrického napájení. Nepokládejte těžké předměty na šňůru ani ji nevystavujte horku, jinak může dojít k poškození šňůry, požáru nebo úrazu elektrickým proudem. Pokud dojde k poškození kabelu elektrického napájení nebo zástrčky, přestaňte používat stroj a nechte jej opravit u autorizovaného prodejce Brother, než jej budete dále používat.**
- **Pokud má být stroj delší dobu mimo provoz, odpojte kabel elektrického napájení, jinak by mohlo dojít k požáru.**

1

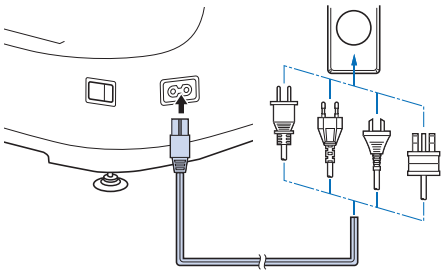

2

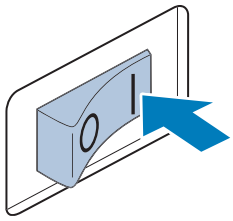

3

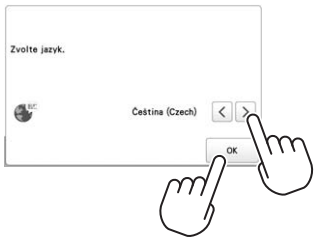

4 **Nastavte hodiny.**

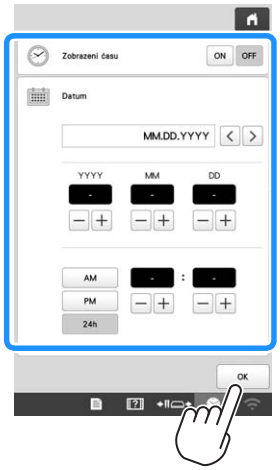

5

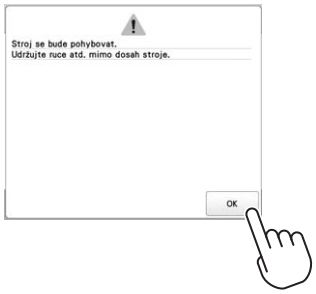

Kroky 3 a 4 je třeba provést pouze při prvním spuštění stroje.

Postup vypnutí stroje:

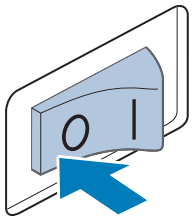

FUNKCE BEZDRÁTOVÉHO SÍŤOVÉHO PŘIPOJENÍ

Operace dostupné s bezdrátovým síťovým připojením

Tento stroj podporuje bezdrátové síťové připojení. Po připojení stroje k bezdrátové síti budou k dispozici následující užitečné operace.

Poznámka

- Připojte stroj a počítač nebo chytré zařízení ke stejné síti.

- Pohodlně kontrolujte provozní stav stroje z chytrého zařízení pomocí vyhrazené mobilní aplikace (My Stitch Monitor).

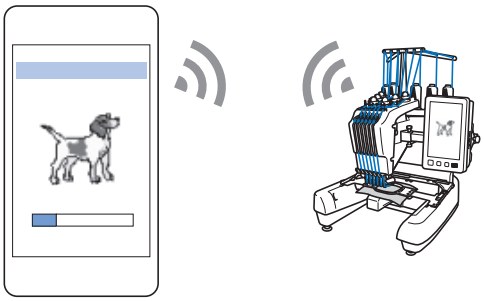

- Stáhněte si aktualizační soubor přímo do stroje.

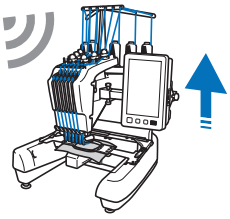

- Přenášejte vyšívací vzor ze svého počítače do stroje bezdrátově pomocí aplikace určené pro systém Windows (Design Database Transfer).
  Aplikaci si můžete stáhnout z následující adresy URL.
  http://s.brother/cabkb/

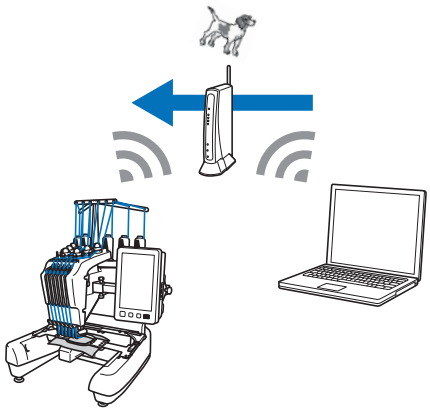

- Přenášejte vyšívací vzor upravený v počítači pomocí softwaru pro úpravu výšivek (PE-DESIGN verze 11 nebo novější) do stroje bezdrátově. Do softwaru PE-DESIGN můžete rovněž přenést vyšívací vzor upravený na stroji.

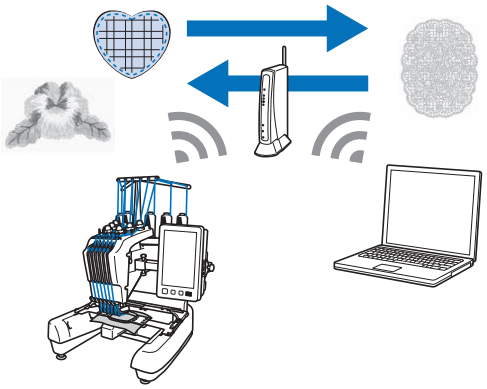

- Pomocí funkce Wireless Link můžete přenést vyšívací vzor upravený v počítači pomocí softwaru pro úpravu výšivek (PE-DESIGN verze 11.2 nebo novější) do stroje bezdrátově. Kontrolujte z počítače také stav vyšívání stroje.

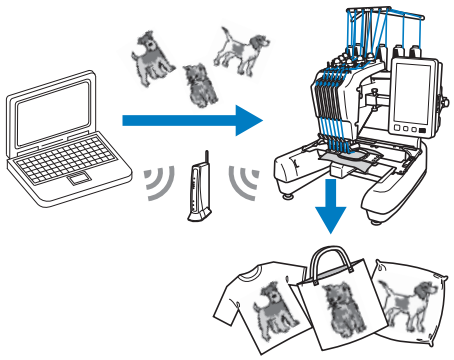

■ Požadavky na bezdrátové síťové připojení

Bezdrátové síťové připojení je v souladu s normami IEEE 802.11 b/g/n a využívá frekvenci 2,4 GHz.

Doplňkové informace

- Bezdrátovou síť nelze nastavit pomocí WPA/WPA2 Enterprise.

Bezdrátové síťové připojení

Video

1 **Najděte bezpečnostní informace (SSID a síťový klíč) a zapište si je.**

* Připojte stroj a počítač nebo chytré zařízení ke stejné síti.

SSID	Síťový klíč (heslo)

2

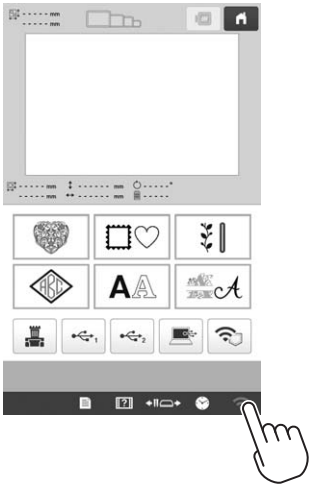

3



4

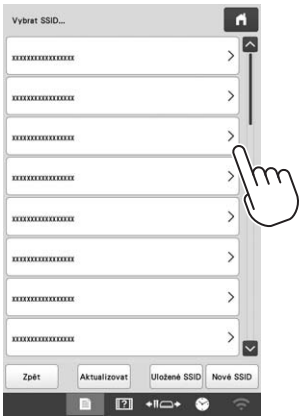

Dotkněte se > vedle SSID, které jste si poznamenali.

5



Zadejte síťový klíč (heslo), který jste si poznamenali, a poté klepněte na možnost OK.

6

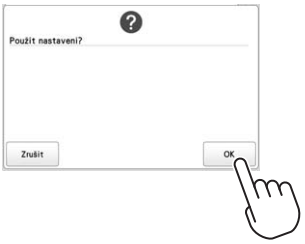

7

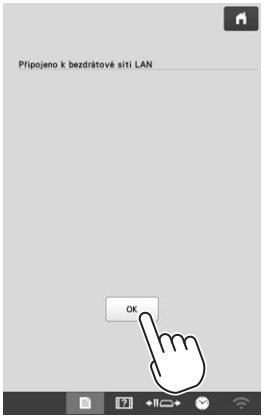

8



Stiskněte OK pro ukončení nastavení.

PŘÍPRAVA NA ZAHÁJENÍ VYŠÍVÁNÍ

Přehrávání školicího videa

Když najdete ikonu Video u názvu v této příručce, můžete k danému postupu najít školicí video na svém stroji.



Vyjímání pouzdra cívky

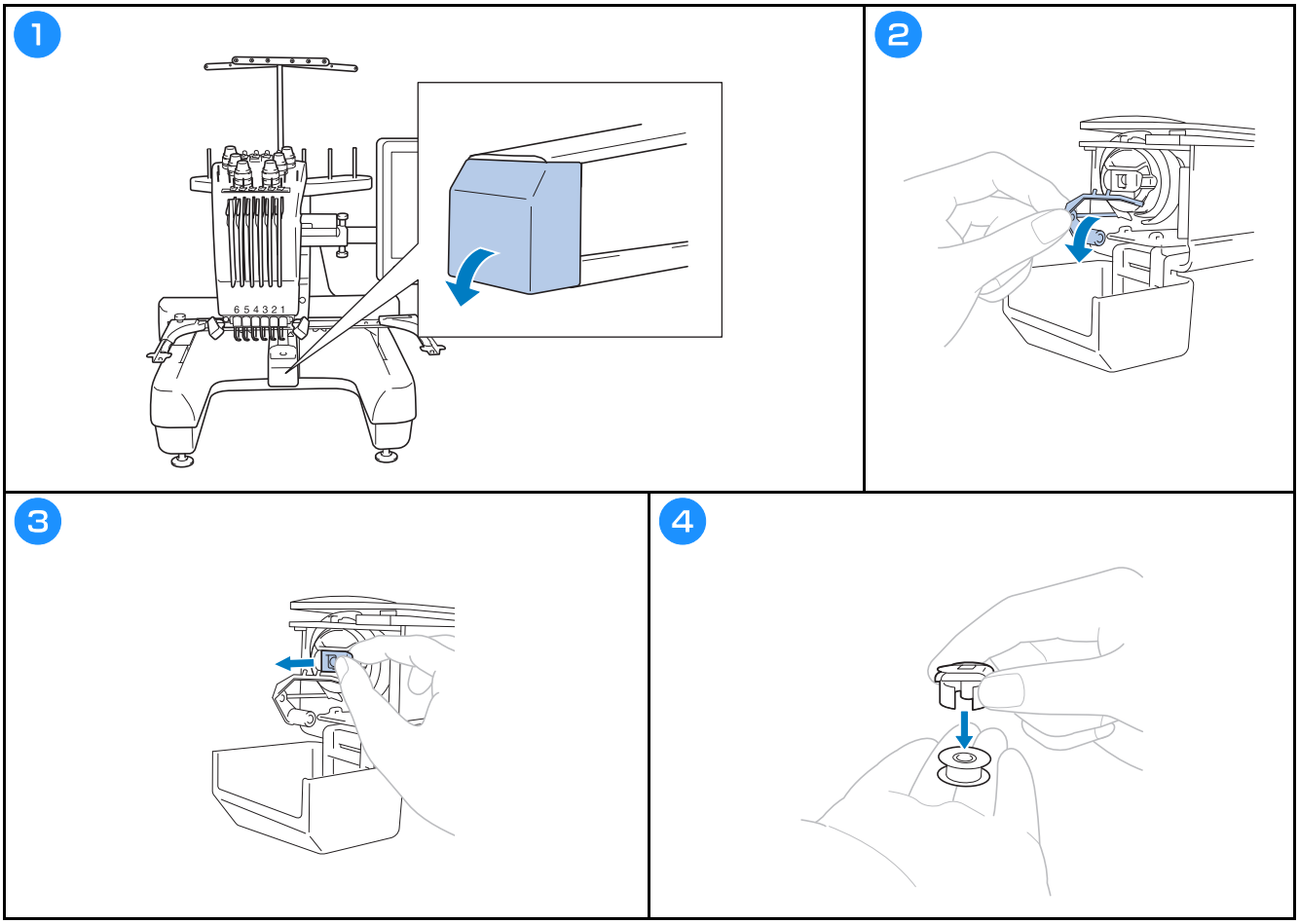

Instalace cívky

Video

⚠ UPOZORNĚNÍ

- **Používejte pouze navinuté cívky (typ Fil-Tec/TRU-SEW POLYESTER „Filaments“) nebo kovové cívky určené přímo pro tento stroj.**
- **Když navíjíte cívku, používejte volitelný naviječ cívky a kovové cívky.**

1	2	3
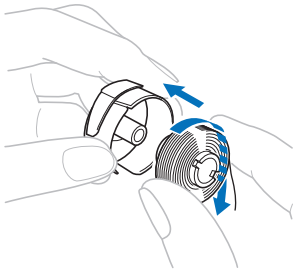	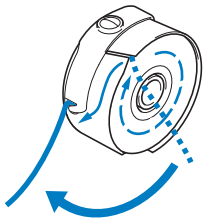	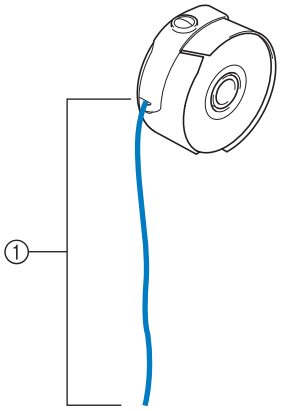
Dbejte na to, aby se nit z cívky odvíjela proti směru hodinových ručiček, jak ukazuje obrázek.		① Vytáhněte asi 5 cm niti.

Instalace pouzdra cívky

Video

1	2	3
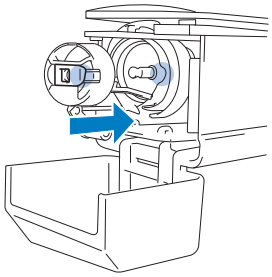	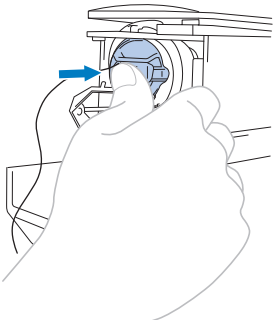	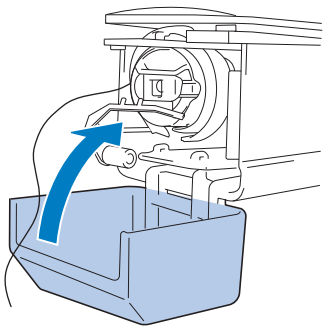

Výběr vzoru vyšívání

⚠ UPOZORNĚNÍ

- **Obrazovky se dotýkejte pouze prstem nebo dotykovým perem dodaným se strojem. Nepoužívejte mechanické tužky, šroubováky nebo jiné tvrdé nebo ostré předměty. Nikdy při doteku nepoužívejte nadměrného tlaku. Jinak by mohlo dojít k poškození obrazovky.**
- **Celá obrazovka nebo její část můžou být občas tmavší nebo světlejší, a to v závislosti na změnách v okolní teplotě nebo jiných změnách prostředí. Nejedná se o poruchu. Je-li obrazovku obtížné číst, upravte její jas.**

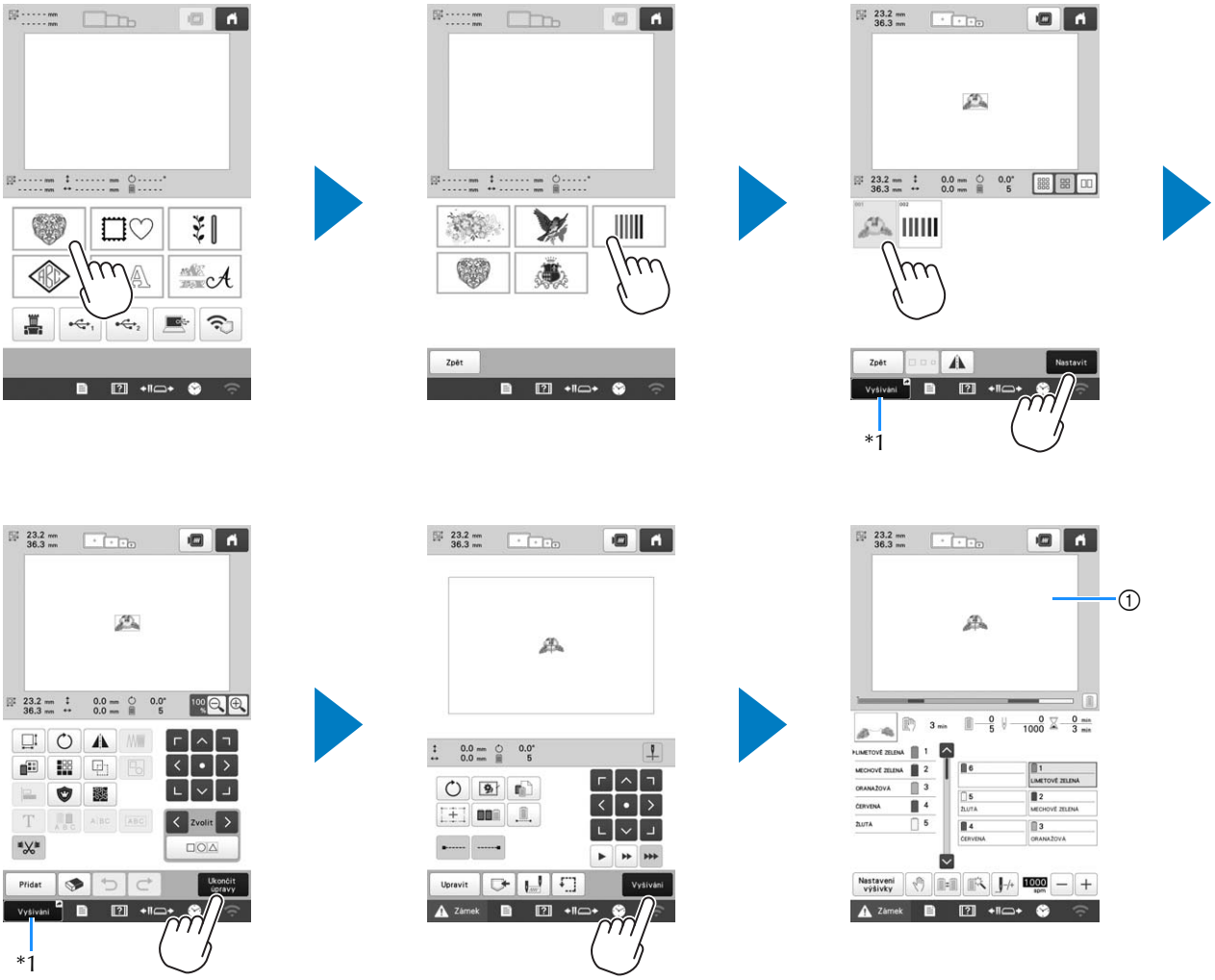

*1 Stiskněte Vyšívání pro přechod na obrazovku vyšívání (①).

■ Obrazovka pro výběr typu vzoru

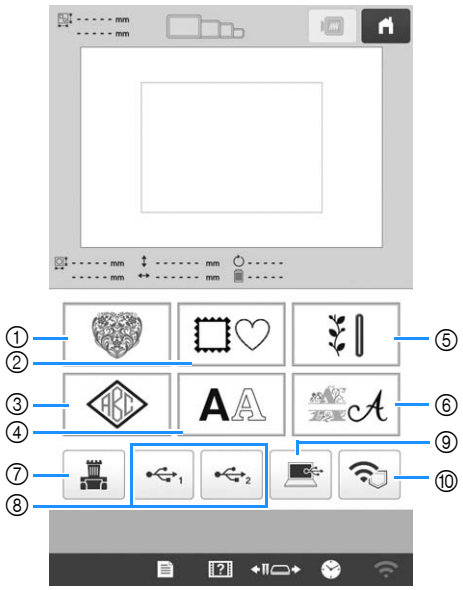

① Vyšívací vzory
② Rámové vzory
③ Vzory monogramu a rámové vzory
④ Znakové vzory
⑤ Užitné vyšívací vzory / vzory pro velkou knoflíkovou dírku
⑥ Vzory dekorativní abecedy
⑦ Vzory uložené v paměti stroje
⑧ Vzory uložené na USB médiu
⑨ Vzory uložené na počítači
⑩ Vzory určené k přenosu po bezdrátové síti

■ Obrazovka se seznamem vzorů

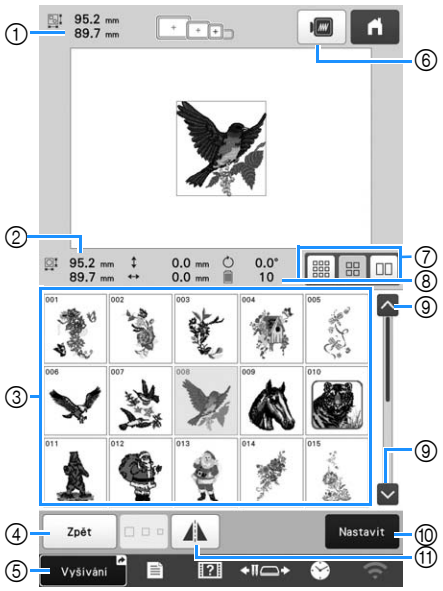

① Velikost celého kombinovaného vzoru
② Velikost právě vybraného vzoru
③ Dotknutím se vzoru zobrazíte informace o něm.
④ Pro změnu kategorie se vraťte na obrazovku se seznamem vzorů.
⑤ Zkratka na obrazovku vyšívání.
⑥ Náhled obrázku vyšívání.
⑦ Volba velikosti náhledů vzoru na malou, střední nebo velkou.
⑧ Počet změn barev nití
⑨ Jestliže je zde více stránek, dotkněte se tohoto místa a vyčkejte, dokud se nezobrazí požadovaná stránka.
⑩ Potvrzení vzoru a přechod na obrazovku pro úpravu vzorů.
⑪ Horizontálně převrátí upravovaný vzor.

■ Tlačítka pro znakové vzory

Doplňkové informace

- Je-li tlačítko šedivé, nelze tuto funkci u daného vzoru použít.

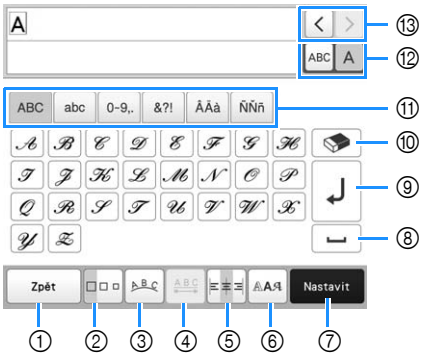



Č.	Displej Název tlačítka	Funkce
①	Zpět Tlačítko Zpět	Návrat na předchozí obrazovku.
②	Tlačítko Velikost	Změna velikosti znakových vzorů. Chcete-li změnit velikost jednoho znaku, dotkněte se ABC A, čímž se zobrazí ABC A, a poté zvolte požadovaný znak. Velikost vybraného znaku je změněna. • Velikost malých písem 41 ABCDE, 42 ABCDE, 43 ABCDE, 44 ABCDE, 45 ABCDE a 46 ABCDEFGH nelze změnit.
③	Tlačítko Array (Orientace)	Změna rozvržení znakových vzorů. • Chcete-li znakové vzory uspořádat do oblouku, dotkněte se A B C, A B C, nebo A B C. : Vytvoří plošší oblouk. : Vytvoří oblejší oblouk. • Chcete-li znakové vzory uspořádat do náklonu, dotkněte se A B C. : Změní náklon proti směru hodinových ručiček. : Změní náklon po směru hodinových ručiček. • A B C : Vynulování rozvržení.

Č.	Displej Název tlačítka	Funkce
④	Tlačítko odstupu (mezery)	Změní odstupy znakových vzorů. • +ABC+ : Zvýší odstupy mezi znaky. • +ABC+ : Sníží odstupy mezi znaky. • Chcete-li změnit odstup po určitém znaku, dotkněte se ABC A, čímž se zobrazí ABC A, a poté zvolte požadovaný znak. Odstup mezi vybraným znakem a následujícím znakem je změněn. A ABCD E ⟷ ABCDE ABC A B C D E ⟷ ABCDE +ABC+ +ABC+ • A B : Posune jeden vybraný znak nahoru. • A B : Posune jeden vybraný znak dolů. • A B C : Vynuluje odstupy.
⑤	Tlačítko zarovnání	Změna zarovnání. Tato funkce je dostupná, když je zadáno více řádků znaků. • : Zarovnání doprava ABCDE FGH IJKLMN • : Zarovnání doleva ABCDE FGH IJKLMN • : Zarovnání na střed ABCDE FGH IJKLMN
⑥	Tlačítko typu písma	Změna písma znakových vzorů. V závislosti na vybraném písmu nemusí být možné písmo změnit. • Chcete-li změnit písmo jednoho znaku, dotkněte se ABC A, čímž se zobrazí ABC A, a poté zvolte požadovaný znak. Písmo vybraného znaku je změněno.

Č.	Displej Název tlačítka	Funkce
⑦	 Tlačítko Nastavit	Použije úpravu znakových vzorů a přejde na obrazovku úprav.
⑧	 Tlačítko mezery	Vložení mezery.
⑨	 Tlačítko pro přidání řádku	Vytvoření nového řádku.
⑩	 Tlačítko Delete (Smazat)	Smazání znaku.
⑪	— Tlačítka kategorie	Výběr kategorie znaku.
⑫	 Tlačítko výběru jednoho/všech	Umožňuje zvolit, zda bude upraven jeden znak, nebo všechny. •  : Upravení všech znaků. •  : Upravení jednoho znaku.
⑬	 Tlačítka výběru znaků	Přesune kurzor a zvolí znak.
⑭	 Tlačítko textu svisle/ vodorovně	Přepnutí mezi textem psaným svisle nebo vodorovně. (pouze japonské písmo)
⑮	 Klávesová zkratka	Zkratka na obrazovku vyšívání.

Popis obrazovky pro úpravu vzorů

Doplňkové informace

- Je-li tlačítko šedivé, nelze tuto funkci u daného vzoru použít.

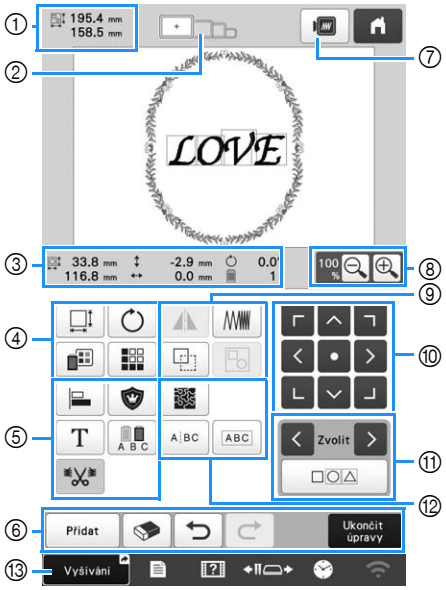

Č.	Displej Název tlačítka	Funkce
①	 Velikost vzoru	Zobrazí velikost vzoru výšivky, aktuálně zobrazeného v oblasti zobrazení vzoru. Horní hodnota představuje výšku a dolní hodnota představuje šířku. Pokud vyšívací vzor sestává z několika zkombinovaných vzorů, bude velikost obsahovat všechny vzory.
②	 Indikátor vyšívacího rámečku	Zobrazí velikosti vyšívacích rámečků, které lze použít pro vyšití vzoru zobrazeného v oblasti zobrazení vzoru.

Č.	Displej Název tlačítka	Funkce
③	 Velikost	Ukáže velikost upravovaného vzoru. Horní hodnota představuje výšku a dolní hodnota představuje šířku.
	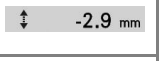 Vzdálenost od středu (vertikální)	Zobrazuje vertikální vzdálenost, o kterou je upravovaný vzor posunut.
	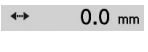 Vzdálenost od středu (horizontální)	Zobrazuje horizontální vzdálenost, o kterou je upravovaný vzor posunut.
	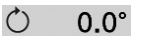 Úhel otočení	Zobrazuje úhel otočení, o který je upravovaný vzor otáčen.
	 Počet barev nití	Ukazuje celkový počet barev nití pro vzor, který je právě upravován.

Č.	Displej Název tlačítka	Funkce
④	 Tlačítko Velikost	Zobrazení okna s velikostmi vzoru. • : Proporční zmenšení vzoru. • : Zmenšení vzoru svisle. • : Zmenšení vzoru vodorovně. • : Proporční zvětšení vzoru. • : Roztažení vzoru svisle. • : Roztažení vzoru vodorovně. • : Změna velikosti vzoru při zachování počtu stehů. (normální režim změny velikosti) • : Změna velikosti vzoru při zachování hustoty nitě. (režim přepočítání stehů) • : Volba vzoru, který chcete změnit. • : Posunutí vzoru ve směru vyznačeném šipkou. • : Obnovení velikosti. • : Zavření obrazovky. • : Změna velikosti vzoru (pouze znakové vzory).
	 Tlačítko Rotate (Otočit)	Zobrazení okna pro otáčení vzoru. • : Obnovení úhlu. Otáčejte vzorem pomocí tlačítek otáčení nebo táhněte za červený bod v rohu vzoru. Během otáčení můžete také používat tlačítka posunu.
	 Tlačítko změny barvy niti	Změna barvy vzoru.
	 Tlačítko ohraničení	Vytvoření a úprava opakujícího se vzoru.

Č.	Displej Název tlačítka	Funkce
⑤	 Tlačítko zarovnání	Seřazení více vzorů do řádku.
	 Tlačítko ozdobného vyšívání	Změna upravovaného vzoru na ozdobný vzor.
	 Tlačítko Letter Edit (Úprava písmen)	Upravení znaků.
	 Tlačítko Multi Color (Více barev)	Umožňuje změnu barev niti každého písmene ve znakovém vzoru; tuto možnost lze použít, jen když je vybrán znak.
	 Tlačítko pro nastavení ořezávání skokového stehu	Vyberte, zda se budou ořezávat skokové stehy ve vybraném vzoru.
⑥	 Tlačítko Add (Přidat)	Přidání vzoru. Po stisknutí se objeví obrazovka pro výběr typu vzoru.
	 Tlačítko Delete (Smazat)	Smaže vzor. Po stisknutí bude upravovaný vzor smazán.
	 Tlačítko pro vrácení změn	Umožňuje zrušit poslední provedený krok a vrátit se na předchozí stav. Každým dotknutím se tohoto tlačítka zrušíte jeden krok.
	 Tlačítko zopakování	Zopakovat krok, který byl zrušen.
	 Tlačítko Edit End (Konec úprav)	Ukončí úpravu a přejde na obrazovku pro nastavení vyšívání.
⑦	 Tlačítko náhledu	Zobrazení obrazu vzoru pro náhled.
⑧	 Tlačítko zvětšení	Vyberte z možností 100%, 125%, 150% nebo 200% a upravte, jak se bude upravovaný vzor zobrazovat.

Č.	Displej Název tlačítka	Funkce
⑨	 Tlačítko Horizontálně převrátit obrázek	Změna vzoru na horizontálně převrácený obraz.
	 Tlačítko Density (Hustota)	Změna hustoty nitě u některých znaků a rámových vzorů. Hustota jiných vzorů může být upravena v režimu přepočítání stehů.
	 Tlačítko Duplikovat	Umožňuje duplikovat vzor. Duplikovaný vzor bude umístěn lehce pod a napravo od původního vzoru.
	 Tlačítko seskupení	Umožňuje seskupit vybrané vzory.
⑩	 Tlačítka umístění	• : Posunutí vzoru ve směru vyznačeném šipkou. • : Přesunutí do středu vyšívací oblasti.
⑪	 Tlačítka výběru vzorů	Vybere vzor, který je upravován, pokud vzor sestává z několika zkombinovaných vzorů.
	 Tlačítka výběru více vzorů	Umožňuje vybrat více vzorů, které budou upraveny zároveň.
⑫	 Tlačítko tečkování / echo prošívání	Vytvořit tečkování nebo echo prošívání kolem vzoru.
	 Tlačítko rozdělení textu	Umožňuje oddělit nepřetržité znakové vzory pro úpravu odsazení nebo pozdější samostatnou úpravu. • : Umožňuje vybrat, kde budou vzory odděleny. • : Umožňuje oddělit vzory. Oddělený znakový vzor lze spojit pomocí .
	 Tlačítko kombinace textu	Umožňuje spojit vybrané znakové vzory.
⑬	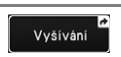 Klávesová zkratka	Zkratka na obrazovku vyšívání.

■ Úprava písmen

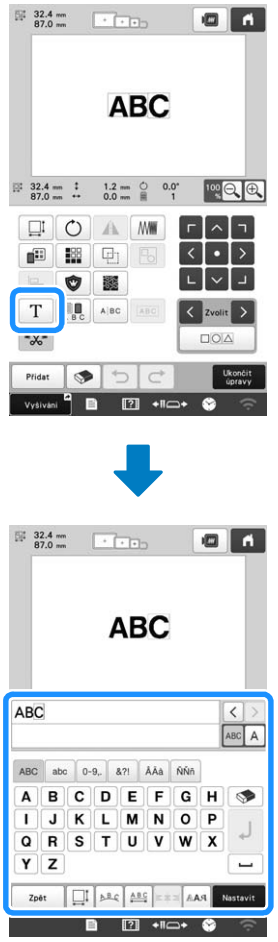

Podrobnosti o tlačítkách viz strana 27.

Doplňkové informace

- Pro úpravu znakových vzorů s více řádky na obrazovce úprav zrušte seskupení vzoru.

Zobrazení náhledu

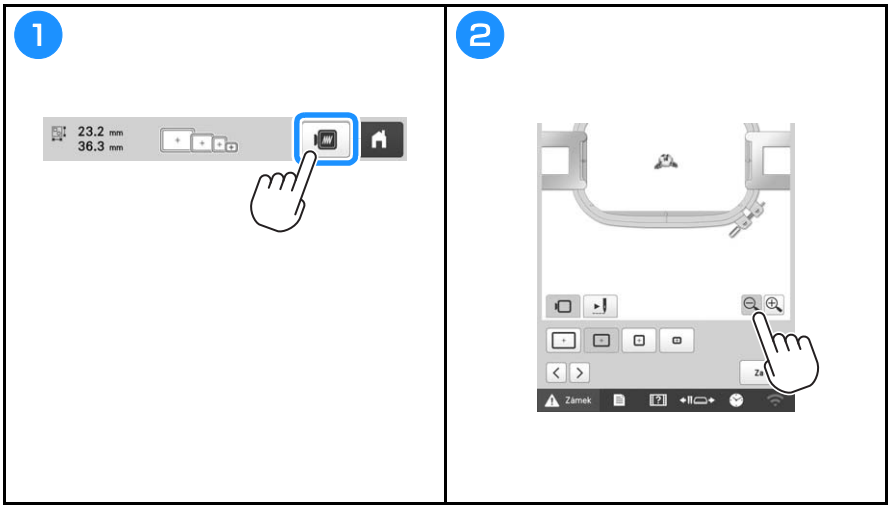

⚠ UPOZORNĚNÍ

- **Váš stroj může vyšívat tkaniny o tloušťce až 2 mm (5/64 palce). Při vyšívání silnější tkaniny se jehla může ohnout nebo zlomit.**

Upínání tkaniny do vyšívacího rámečku

Video

1

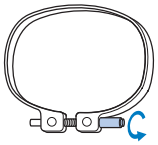

Povolte šroub.

2

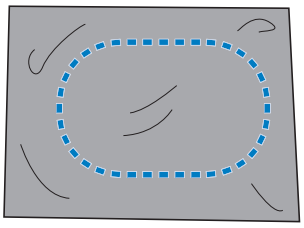

Položte stabilizátor a tkaninu lícovou stranou nahoru na vnější rámeček.

3

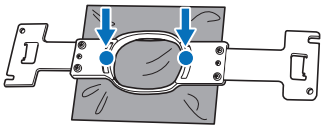

Zatlačte vnitřní rámeček do vnějšího rámečku.

4

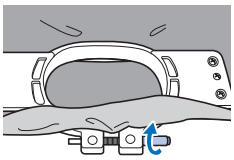

Lehce utáhněte šroub.

5

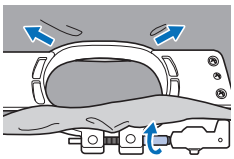

Pevně utáhněte šroub a poté zkontrolujte, zda je látka napnutá.

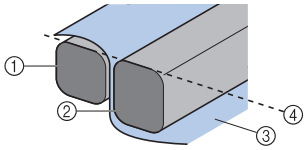

① Vnější rámeček
② Vnitřní rámeček
③ Lícová strana látky
④ Horní části vnitřního a vnějšího rámečku jsou zarovnané

Nasazení vyšívacího rámečku do stroje

Video

⚠ UPOZORNĚNÍ

- **Pokud není vyšívací rámeček správně nasazen, může narazit na přítlačnou patku a poškodit stroj nebo způsobit zranění uživatele.**
- **Při nasazování vyšívacího rámečku se ujistěte, že tlačítko „Start/Stop“ svítí červeně. Pokud tlačítko „Start/Stop“ bliká zeleně, stroj by mohl začít vyšívat. Pokud by stroj začal nedopatřením vyšívat, mohlo by dojít ke zranění.**
- **Při nasazování vyšívacího rámečku se ujistěte, že vyšívací rámeček nenarazí do žádné jiné části stroje.**

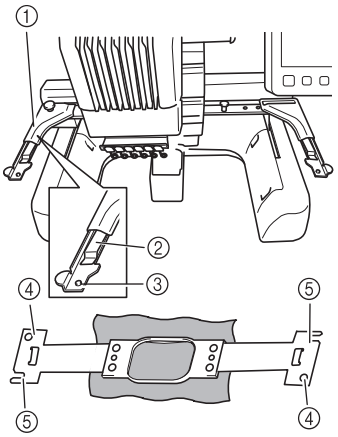

① **Levé rameno držáku vyšívacího rámečku**
Posuňte rameno držáku vyšívacího rámečku doleva nebo doprava, aby odpovídalo velikosti vyšívacího rámečku.
② **Upevněte držák vyšívacího rámečku**
Zasuňte vyšívací rámeček do příchytek na držáku vyšívacího rámečku.
③ **Polohovací čep**
④ **Otvory**
⑤ **Polohovací výřezy**

1

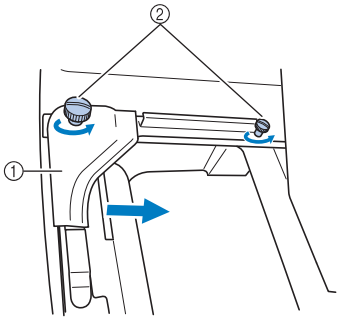

① Levé rameno
② Křídlové šrouby

Povolte dva křídlové šrouby na držáku vyšívacího rámečku.

2

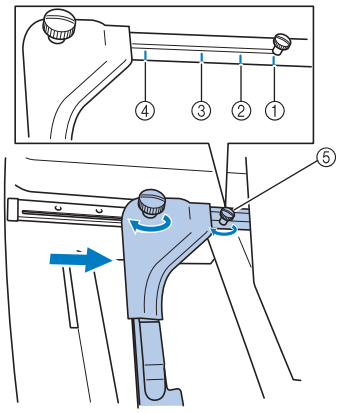

① Značka pro extra velký vyšívací rámeček
② Značka pro velký vyšívací rámeček
③ Značka pro střední vyšívací rámeček
④ Značka pro malý vyšívací rámeček
⑤ Zarovnejte šroub se značkou.

3	4
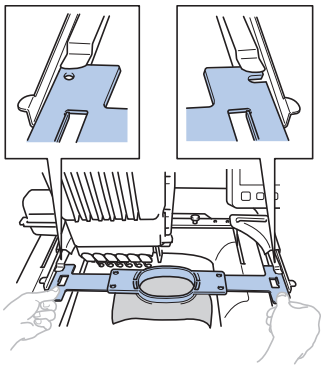	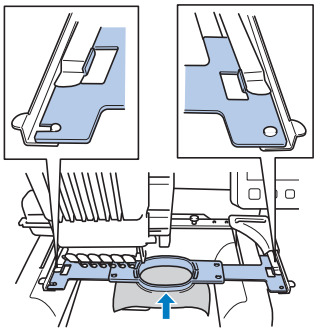
Zasuňte vyšívací rámeček do příchytky držáku vyšívacího rámečku. Vnitřní rámeček musí být nahoře.	Zasuňte vyšívací rámeček, aby zapadl na místo.

Popis obrazovky nastavení vyšívání

Doplňkové informace

- Tlačítka dostupná na této obrazovce se liší, když na obrazovce nastavení nastavíte možnost [Ruční výběr pořadí barev] na [ON].

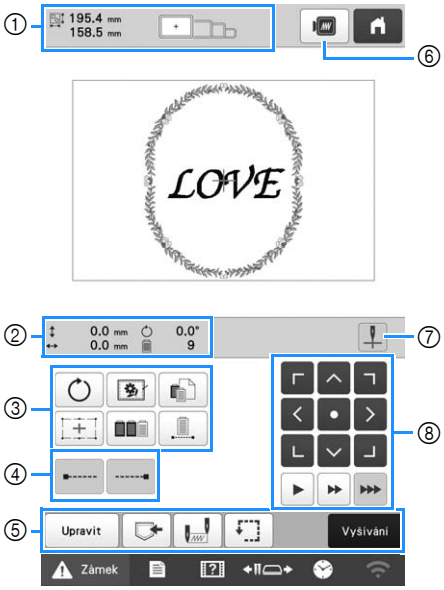

Č.	Displej Název tlačítka	Funkce
①	 Velikost vzoru	Zobrazí velikost vzoru výšivky, aktuálně zobrazeného v oblasti zobrazení vzoru. Horní hodnota představuje výšku a dolní hodnota představuje šířku. Pokud vzory vyšívání sestávají z několika zkombinovaných vzorů, bude zobrazena velikost celého vzoru, včetně všech zkombinovaných vzorů.
	 Indikátor vyšívacího rámečku	Zobrazí velikosti vyšívacích rámečků, které lze použít pro vyšití vzoru zobrazeného v oblasti zobrazení vzoru.
②	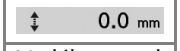 Vzdálenost od středu (vertikální)	Zobrazuje vertikální vzdálenost, o kterou je kombinovaný/upravovaný vzor posunut.
	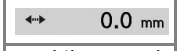 Vzdálenost od středu (horizontální)	Zobrazuje horizontální vzdálenost, o kterou je kombinovaný/upravovaný vzor posunut.
	 Úhel otočení	Zobrazuje úhel otočení, o který je upravovaný vzor otáčen.
	 Počet změn barev nití	Ukazuje celkový počet barev nití pro vzor, který je právě upravován.

Č.	Displej Název tlačítka	Funkce
③	 Tlačítko Rotate (Otočit)	Umožňuje otočit celý vyšívací vzor.
	 Tlačítko zdrhování	Pokud vyšíváte tkaninu, ke které nelze připojit stabilizátor, vyšijte kolem vzoru zdrhovací stehy, aby se stabilizátor nemohl posunovat. Stabilizátor brání zmenšování stehů a špatnému vyrovnání vzorů.
	 Tlačítko nastavení jednotlivých barevných nití	Umožňuje změnit nastavení jednotlivých barevných nití, například dočasné zastavení nebo přeskočení vyšívání.
	 Tlačítko vyšívacího křížového polohovacího laserového zaměřovače	Vyrovnejte polohu vzoru pomocí vyšívacího křížového polohovacího laserového zaměřovače.
	 Tlačítko uspořádání dle barvy	Stiskněte pro úpravu uspořádání sekvence stehů pro kombinované vzory.
	 Tlačítko nepřerušeného/ monochromatického vyšívání	Umožňuje vyšít vzor ve stejné barvě, bez ohledu na zadané změny barev. Pořadí barev se zobrazí ve stejné barvě.
④	 Tlačítko vázaného stehu na začátku	Umožňuje zadání automatického vyšití vázaného stehu na začátku vzoru a na začátku vyšívání následujícího po zastřižení nitě.
	 Tlačítko vázaného stehu (na konci)	Umožňuje zadání automatického vyšití vázaného stehu, když je nit zastřižena.

Č.	Displej Název tlačítka	Funkce
⑤	 Tlačítko Edit (Úpravy)	Návrat na obrazovku pro úpravu vzorů.
	 Tlačítko paměti	Uloží vzor do paměti stroje, na USB médium nebo do počítače.
	 Tlačítko počáteční/ koncové pozice	Umožňuje zadat polohu jehly na začátku a konci vyšívání.
	 Tlačítko zkušební výšivky	Umožňuje posunout vyšívací rámeček tak, aby bylo možné zkontrolovat pozici vyšívání.
	 Tlačítko Vyšívání	Dokončí všechny operace na obrazovce nastavení vyšívání a pokračuje na obrazovku pro vyšívání.
⑥	 Tlačítko náhledu	Umožňuje zobrazit obraz vzoru, který má být vyšit, jako náhled.
⑦	 Tlačítko zapnutí/ vypnutí vyšívacího křížového polohovacího laserového zaměřovače	Zapněte/vypněte vyšívací křížový polohovací laserový zaměřovač.
⑧	 Tlačítka umístění	Umožňuje přesunout polohu vyšívání celého vzoru ve směru šipky. (Pokud stisknete tlačítko , poloha vyšívání se přesune do středu oblasti vyšívání.)
	 Tlačítka pohybu rámečku	Umožňuje zvolit rychlost pohybu rámečku. : Stisknutím se rámeček posune o 0,1 mm (1/64 palce).  : Stisknutím se rámeček posune o 0,5 mm (1/32 palce). : Jestliže stisknete a podržíte, rámeček se bude posouvat při maximální rychlosti.

■ V režimu [Ruční výběr pořadí barev]

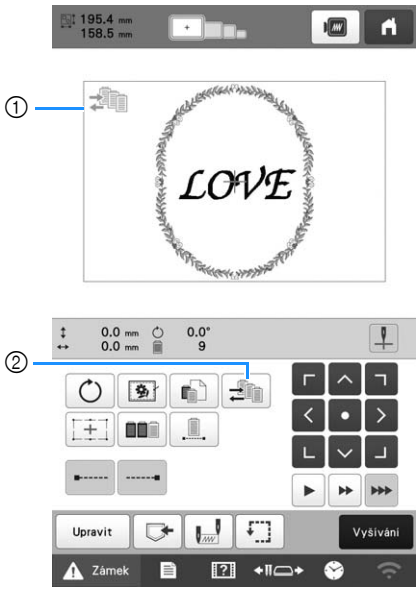

Č.	Displej Název tlačítka	Funkce
①	 Ikona režimu manuální barevné sekvence	Tato ikona se objeví, když je stroj v režimu [Ruční výběr pořadí barev].
②	 Tlačítko manuální barevné sekvence	Změna nastavení barvy pro tyčku jehly. Tlačítko se objeví, když na obrazovce nastavení nastavíte možnost [Ruční výběr pořadí barev] na [ON].

Kontrola lišt jehel a barev nití

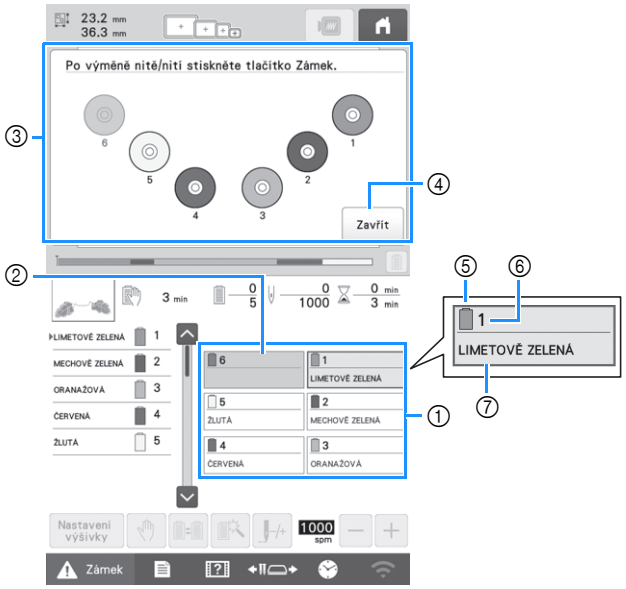

① Informace o nitích pro první až šestou lištu jehly
② Není-li zobrazen žádný název barvy nitě, daná lišta jehly nebyla použita.
Jestliže byla tyčce jehly přiřazena barva nitě u dříve vyšívaného vzoru, zobrazí se na ní dříve přiřazená barva.
③ Obrazovka ukazující na nutnou výměnu cívek.
Tato zpráva se zobrazí, když je potřeba vyměnit cívky s nití.

Doplňkové informace

- Cívky vrchní nitě pro tyčky jehly, jejichž tlačítka nejsou šedivá, se musí vyměnit. Když je stisknuto tlačítko automatického navléknutí, tlačítka tyčky jehly jsou šedivé.

④ Umožňuje minimalizovat obrazovku ukazující na nutnou výměnu cívek na .
⑤ Barva nitě
⑥ Číslo lišty jehly
⑦ Název nebo číslo barvy nitě
Jestliže je na obrazovce nastavení vybráno číslo barvy nitě [#123], zobrazí se také značka nitě.

Vedení horní niti

Video

⚠ UPOZORNĚNÍ

- **Při navlékání horní niti postupujte pečlivě podle pokynů. Pokud horní vedení nefunguje správně, může se nit přetrhnout nebo zamotat, a způsobit tak ohnutí nebo zlomení jehly.**

Poznámka

- Doporučuje se použití rayonové nebo polyesterové strojní niti (120 den × 2 / 135 dtex × 2 / gramáž 40 (v Severní a Jižní Americe a Evropě) / #50 (v Japonsku)).

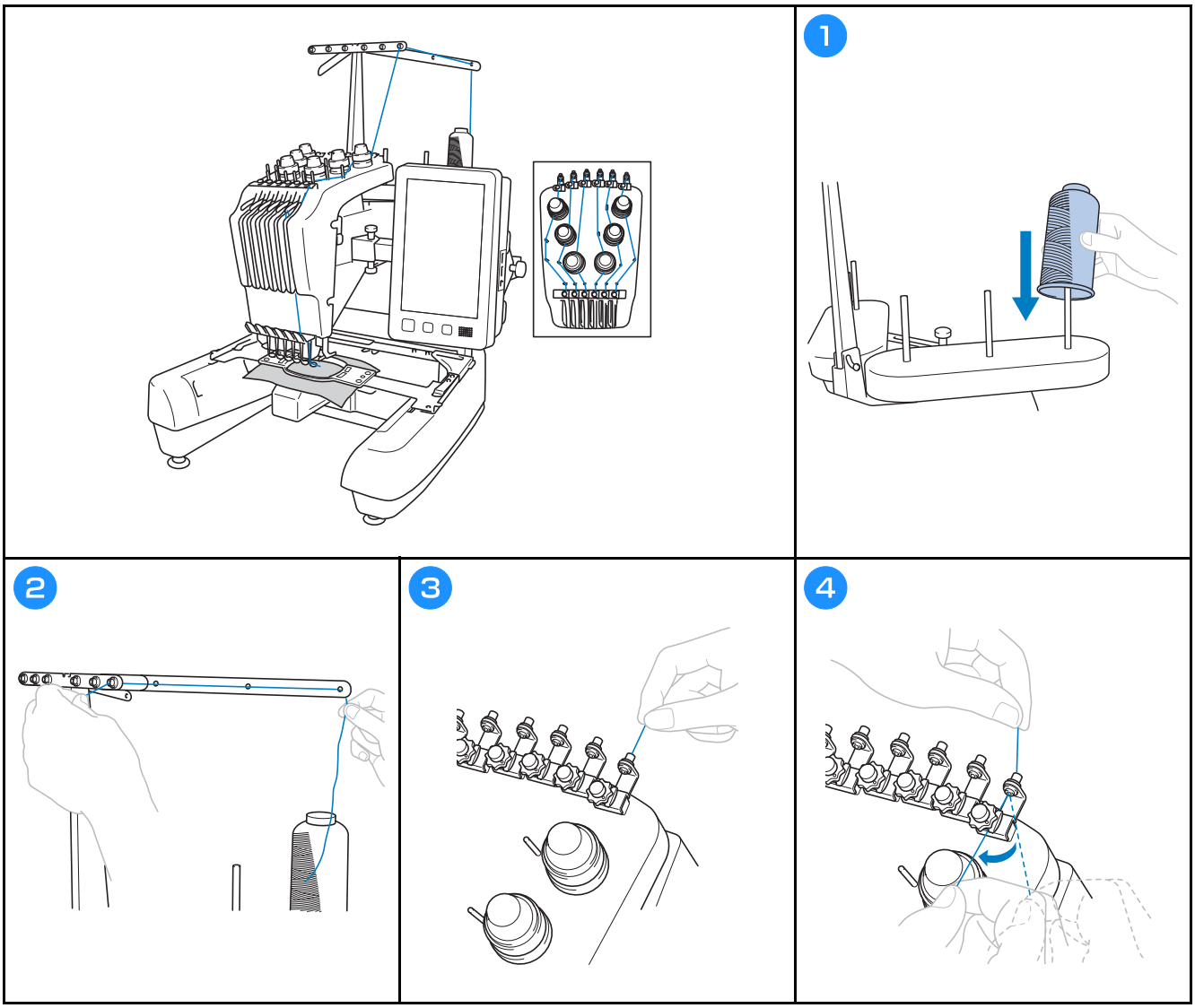

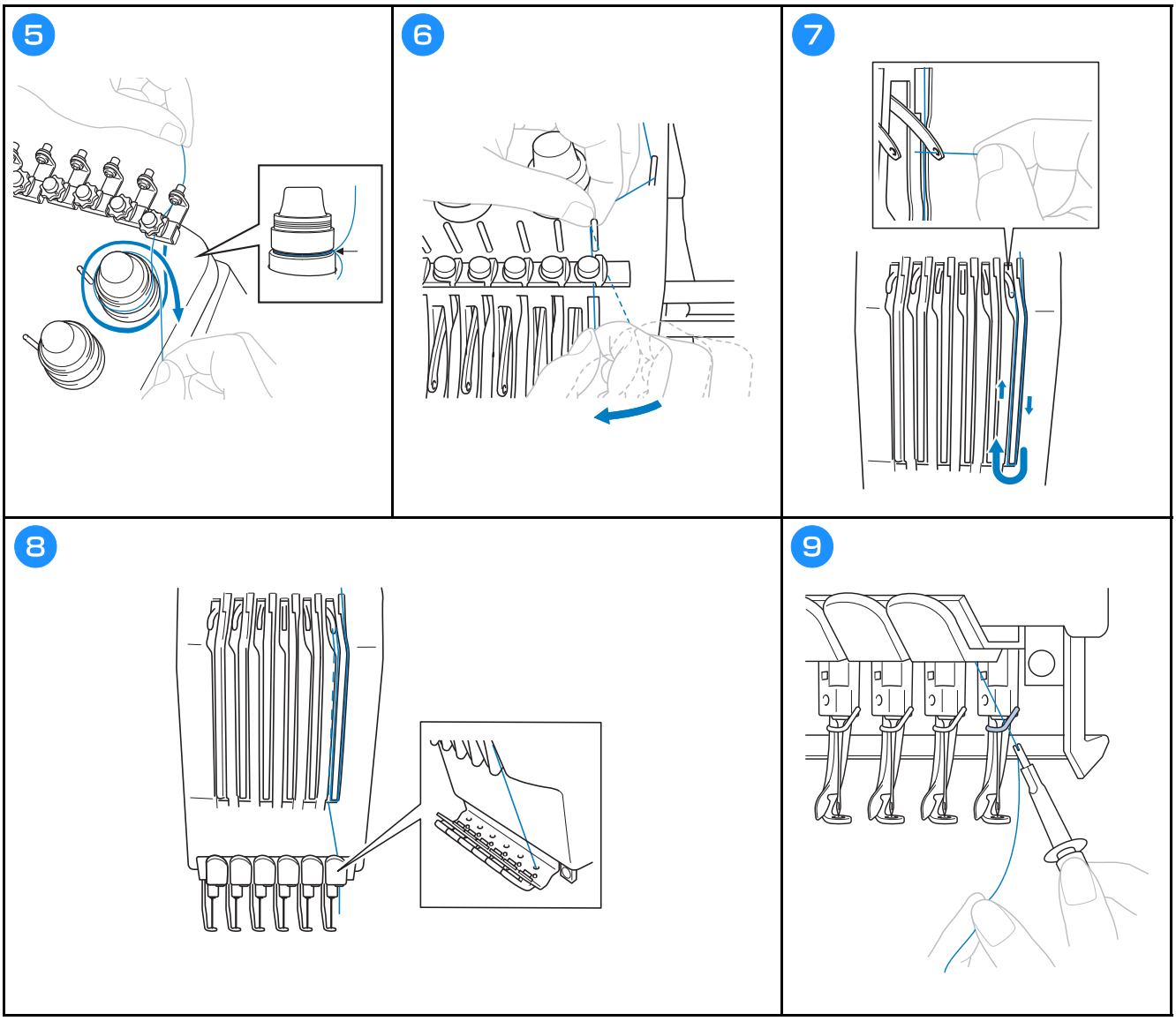
5
6
7
8
9

Navlékání jehly

Video

⚠ UPOZORNĚNÍ

- **Pokud není jehla zcela zasunutá, háček mechanismu automatického navlékání jehel neprojde během automatického navlékání jehly ouškem jehly a háček by se mohl ohnout nebo nebude možné jehlu navléknout.**
- **Pokud dojde k ohnutí nebo poškození háčku mechanismu automatického navlékání jehel, obraťte se na autorizovaného prodejce Brother.**
- **Neotáčejte ovládacím kolem, když háček mechanismu automatického navlékání nití prochází ouškem jehly, jinak by mohlo dojít k poškození mechanismu automatického navlékání niti.**

1

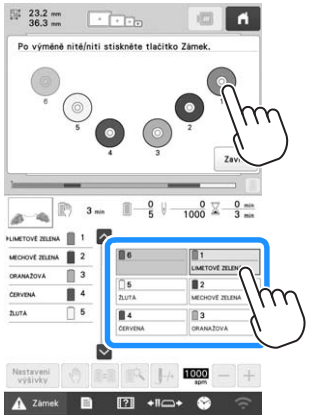

Stiskněte tlačítko lišty jehly, kterou chcete navléknout. Jehlu lze navléknout také výběrem cívky v horní části obrazovky s informacemi o navlékání.

2

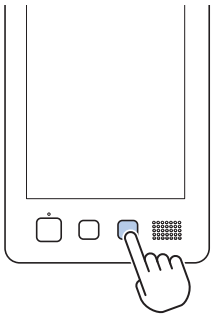

3

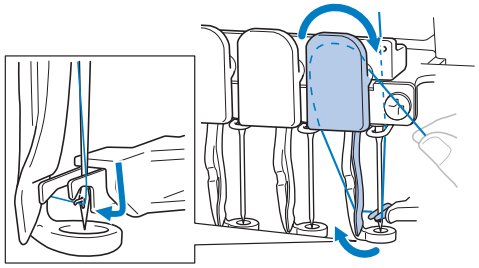

4

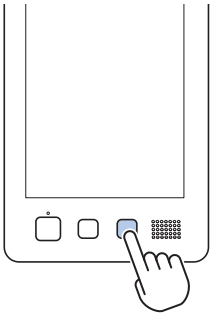

5

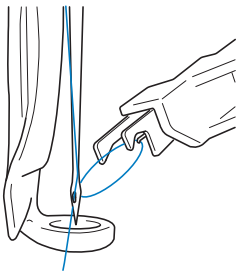

⚠ UPOZORNĚNÍ

- **Pokud vyšíváte překrývající se stehy, jehla obtížně proniká tkaninou, což může vést k jejímu ohnutí nebo zlomení.**

Poznámka

- Při vyšívání velkých kusů tkaniny dbejte na to, aby se tkanina nezachytila za pojezd.

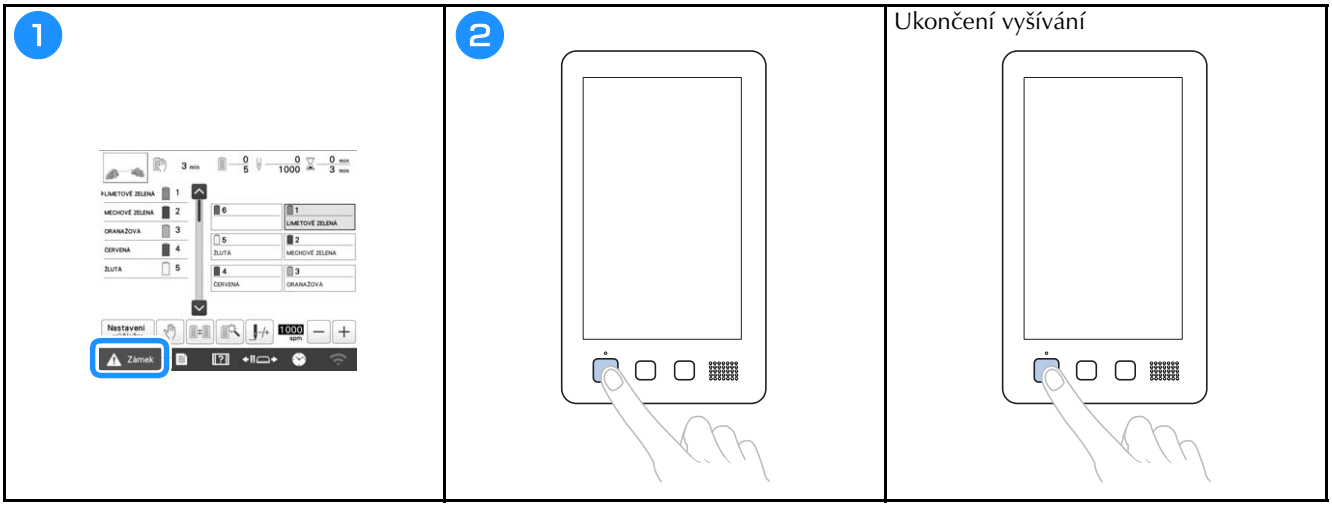

Popis obrazovky vyšívání

Na této obrazovce lze zkontrolovat celkový počet barev nití, pořadí a čas vyšívání, zadat nastavení pro tyčku jehly a upravit umístění jehel dopředu nebo dozadu. Tlačítka dostupná na této obrazovce se liší, když na obrazovce nastavení nastavíte možnost [Ruční výběr pořadí barev] na [ON].

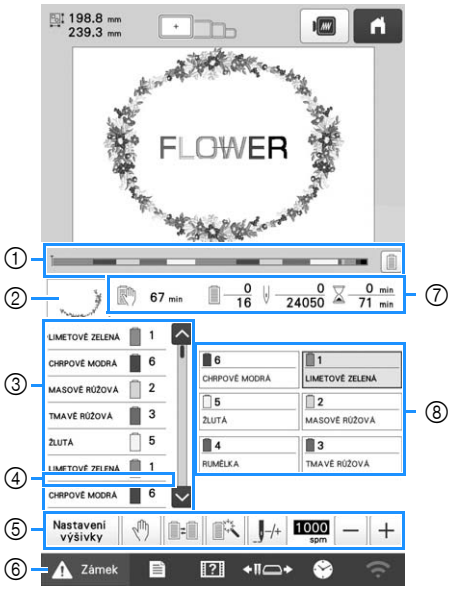

Č.	Displej Název tlačítka	Funkce
①	 Lišta postupu	Postup ve vyšívání je zobrazen pomocí červené značky v indikátoru. Stisknutím  zobrazíte (v indikátoru) pouze barvu nitě, která se právě používá k vyšívání.
②	 Zobrazení oblasti	Ukazuje část vzoru, která bude vyšita s barvou niti zobrazenou v zobrazení pořadí barev nitě jako první.
③	 Zobrazení pořadí barev nitě	Zobrazuje pořadí pro změnu barev nití. Během vyšívání tento displej automaticky roluje, takže se barva niti, která se právě používá, ukazuje nahoře.
	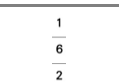 Číslo lišty jehly	Ukazuje číslo lišty jehly, kam je přiřazena barva niti nalevo.
	 Rolovací lišta	Zobrazení pořadí barev nití ukazuje prvních sedm barev nití. Chcete-li zkontrolovat sekvenci pro osmou a následující barvy nitě, stiskněte  nebo , nebo stiskněte rolovací lištu.

Č.	Displej Název tlačítka	Funkce
④	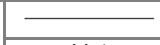 Indikátor výměny cívky	Tento červený indikátor ukazuje, kdy bude potřeba vyměnit cívky s nitěmi.
⑤	 Tlačítko nastavení vyšívání	Umožňuje ukončit vyšívání a přejít zpět na obrazovku pro nastavení vyšívání.
	 Tlačítko Reserve Stop (Rezervní zastavení)	Během vyšívání stiskněte toto tlačítko, chcete-li zastavit stroj předtím, než začne vyšívání další barvou niti.
	 Tlačítko výměny špulky (Není dostupné v režimu [Ruční výběr pořadí barev])	Mění nastavení lišty jehly z obrazovky bez změny cívek nití ve stroji.
	 Tlačítko dočasného nastavení lišty jehly	Umožňuje manuální zadání nastavení tyčky jehly.
	 Tlačítko šití dopředu/ dozadu	Umožňuje posunout jehlu dopředu nebo dozadu skrze stehy. Toto tlačítko použijte v následujících situacích: • Jestliže se nit přetrhne nebo během vyšívání dojde. • Při opětovném spuštění vyšívání od začátku. • Pro pokračování ve vyšívání, když byl stroj předtím vypnut
	 Tlačítko maximální rychlosti vyšívání	Nastavení maximální rychlosti vyšívání. • Pro tenkou, silnou nebo těžkou látku zadejte nízkou rychlost. • Když používáte slabou nit, například kovovou, zadejte rychlost 400 spm.
⑥	 Tlačítko Odemknout	Odemkne stroj, takže ten může začít s vyšíváním do 10 sekund. Když je stisknuto toto tlačítko, tlačítko „Start/ Stop“ bliká zeleně.

Č.	Displej Název tlačítka	Funkce
⑦	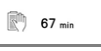 Čas do zatavení stroje	Ukazuje čas, za který se stroj zastaví. Když je používána poslední cívka vrchní nitě, číslo se zobrazí červeně. Je-li potřeba vyměnit barvu nitě, ukáže se čas, kdy bude potřeba výměnu provést.
	 Pořadí vyšívání	Spodní hodnota ukazuje celkový počet barev nití ve vzoru a horní hodnota ukazuje barvu nitě, která se právě používá k vyšívání.
	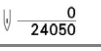 Počet stehů	Spodní hodnota ukazuje celkový počet stehů ve vzoru a horní hodnota ukazuje, kolik stehů již bylo vyšito.
	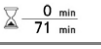 Čas vyšívání	Spodní hodnota ukazuje celkový čas nutný k vyšití vzoru a horní hodnota ukazuje, kolik času již uběhlo.
⑧	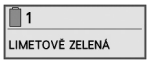 Tlačítko lišty jehly	Přesunutí pozice tyčky jehly na vybrané číslo tyčky jehly. Použijte, když navlékáte nit do jehly pomocí mechanismu automatického navlékání.
	Zobrazení nastavení barvy nitě	Ukazuje barvu a název barvy nitě (číslo) pro danou nit na tyčce jehly indikované na tlačítku. Navlékněte nitě do stroje tak, jak je ukázáno zde.

Doplňkové informace

- Čísla barev nití v pořadí barev a v nastavení barev nití lze změnit, například na název barvy nebo číslo barvy jiné značky výrobce.

Vyjmutí vyšívacího rámečku

1

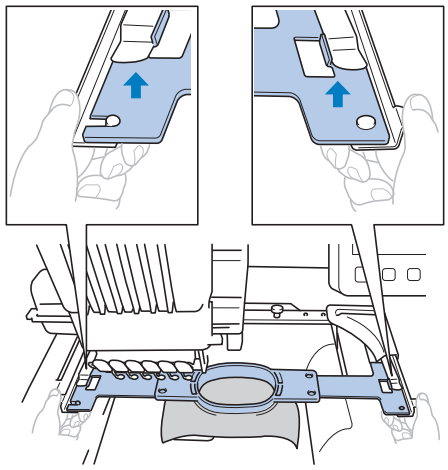

2

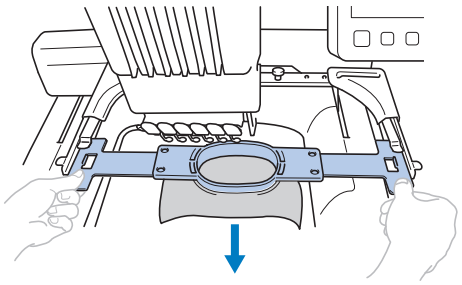

→ Vyjměte látku z rámu.

FUNKCE ZÁMKU

Zámek administrátora

Video

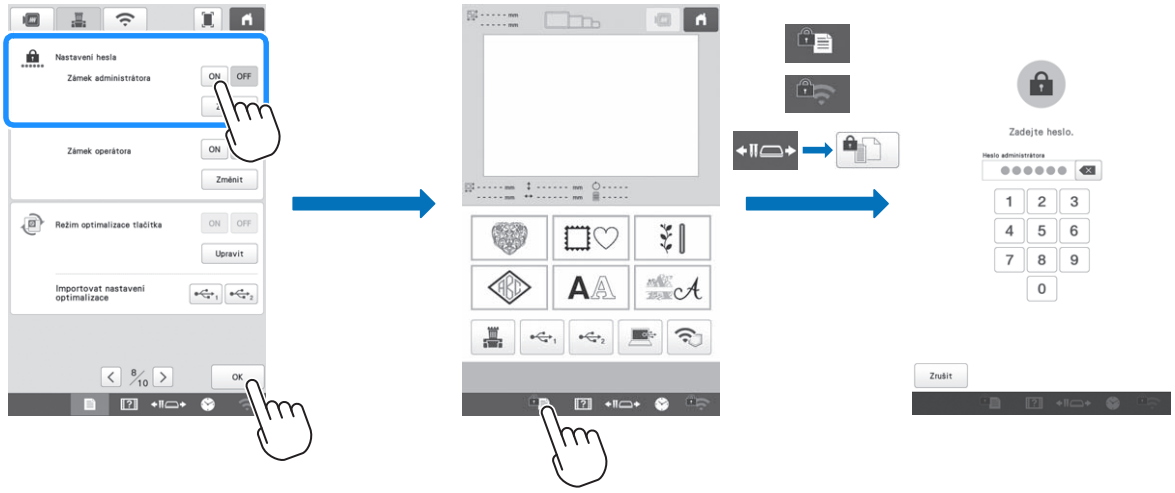

Po zapnutí zámku administrátora se uzamkne obrazovka nastavení. Pro přístup na obrazovky nastavení je nutné zadat 6místný přístupový kód určený administrátorem. Počáteční přístupový kód je 999999.

Doplňkové informace

- Pokud 10krát zadáte nesprávný přístupový kód, přístupový kód se resetuje a vrátí se k původnímu přístupovému kódu (999999).

Zámek operátora

Video

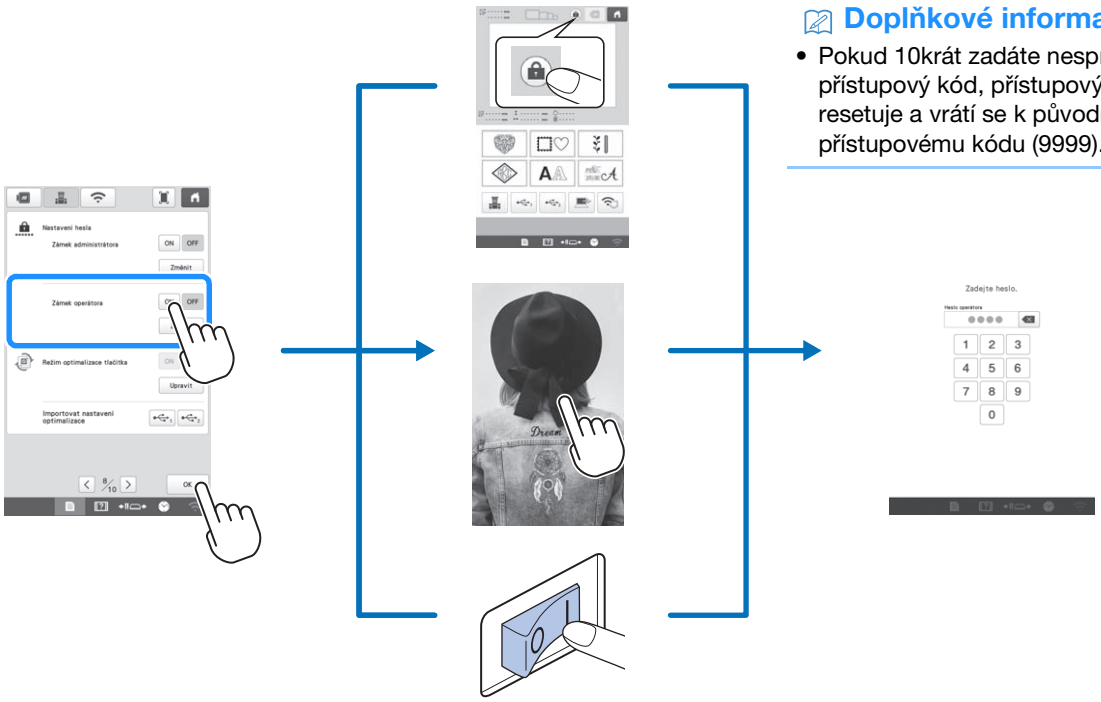

Doplňkové informace

- Pokud 10krát zadáte nesprávný přístupový kód, přístupový kód se resetuje a vrátí se k původnímu přístupovému kódu (9999).

V následujících situacích se po zapnutí zámku operátora LCD obrazovka uzamkne:

- Je stisknuto tlačítko uzamčení obrazovky.
- Ke stisknutí obrazovky LCD dojde až po uplynutí nastavené doby, která způsobí zobrazení spořiče obrazovky.
- Stroj se vypne, poté se znovu zapne.

Abyste mohli používat obrazovku LCD, je nutné zadat 4místný přístupový kód určený administrátorem. Počáteční přístupový kód je 9999.

DODATEK

Úprava napnutí nitě cívky

Poznámka

- Nezapomeňte při každé výměně cívky překontrolovat napnutí nitě cívky.
- Před úpravou napnutí horní nitě upravte napnutí nitě cívky.

1 **Připevněte přiložené závaží na konec nitě vyčnívající z pouzdra cívky.**

Navinuté cívky

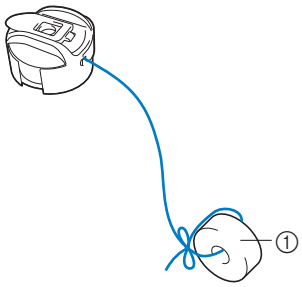

① Závaží (L)

Poznámka

- Pro úpravu navinutých cívek a kovových cívek se používají různá závaží.
  Kovové cívky:

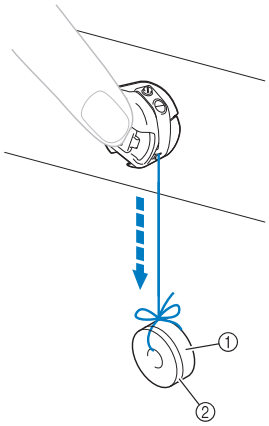

① Závaží (L)
② Závaží (S) (dodávané s volitelným navíječem cívky)

2 **Přidržte pouzdro cívky proti hladkému svislému povrchu, jak je znázorněno na obrázku.**

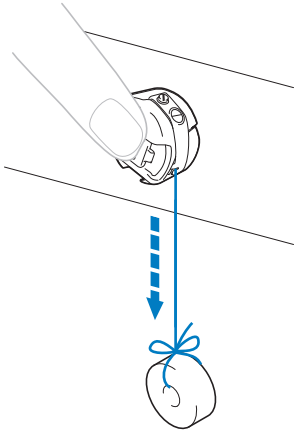

- Pokud se nit s připojeným závažím pomalu vytahuje, napnutí nitě je správné.

3 **Pro otočení šroubu regulujícího napnutí a úpravu napnutí nitě použijte dodaný plochý šroubovák.**

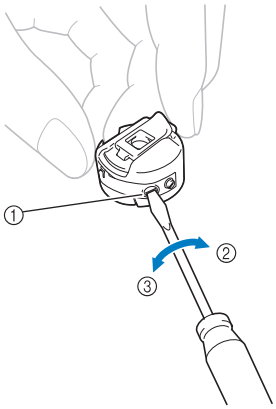

① Šroub regulující napnutí
② Upnutější
③ Volnější

4 **Po provedení úprav zkontrolujte napnutí nitě zkušebním vyšíváním se všemi lištami jehel.**

Doplňkové informace

- U integrovaných vyšívacích vzorů se jeden vzor používá pro kontrolu napnutí nitě. Vyšitím tohoto vzoru lze snadno překontrolovat napnutí nitě. Z rubové strany tkaniny by měla být nit cívky upravena asi na jednu třetinu šířky stehu.

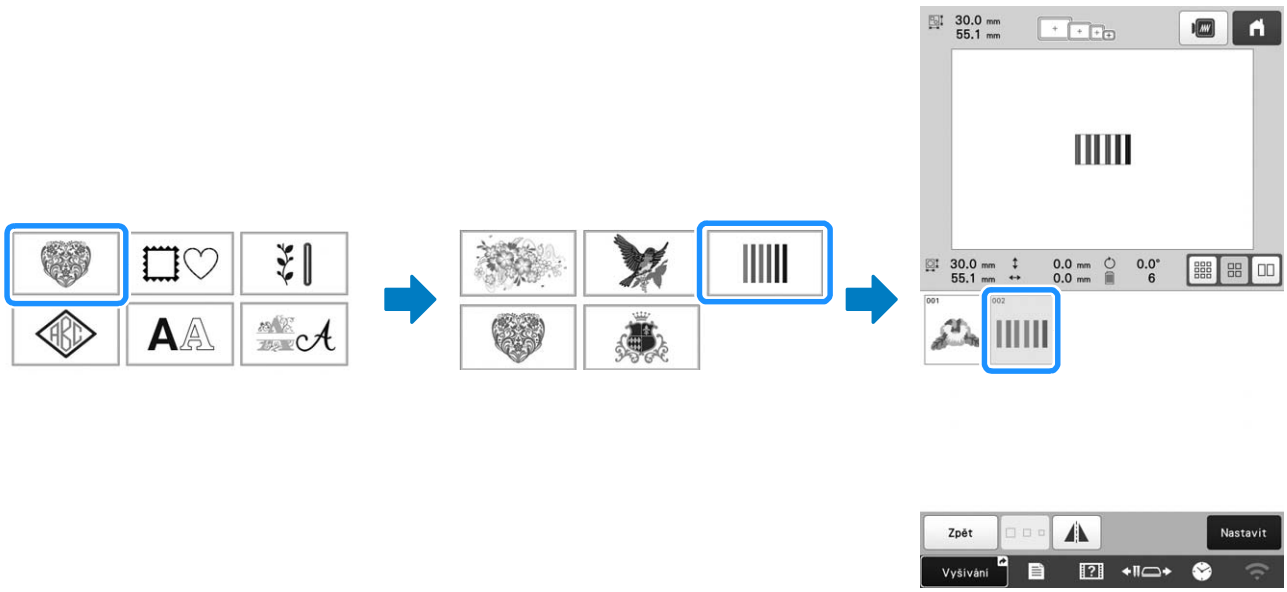

Úprava napnutí horní nitě

Napnutí horní nitě lze nastavit pomocí regulátoru napnutí nitě nebo knoflíku předepínání vodítka horní nitě.

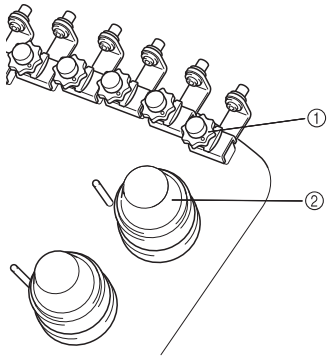

① Knoflík předepínání vodítka horní nitě
② Regulátor napnutí nitě

■ Správné napětí niti

Horní nit je mírně vidět na rubové straně tkaniny.

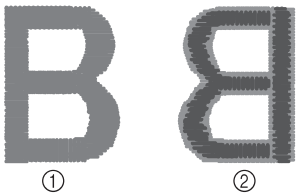

① Lícová strana
② Rubová strana

- Světle šedá barva znázorňuje horní nit.
- Tmavě šedá barva znázorňuje nit cívky.

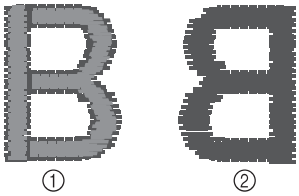

① Lícová strana
② Rubová strana

- Světle šedá barva znázorňuje horní nit.
- Tmavě šedá barva znázorňuje nit cívky.

Napnutí horní niti je příliš silné, což způsobuje, že je nit cívky viditelná z lícové strany tkaniny.

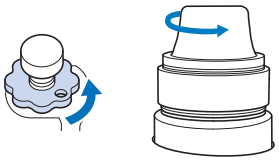

Povoluje se otáčením proti směru hodinových ručiček.

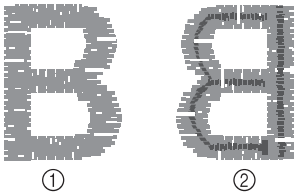

① Lícová strana
② Rubová strana

- Světle šedá barva znázorňuje horní nit.
- Tmavě šedá barva znázorňuje nit cívky.

Napětí horní niti je příliš volné, kvůli čemuž je volná horní nit nebo se na lícové straně tkaniny objevují volné uzlíky nebo smyčky.

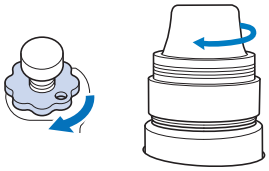

Dotahuje se otáčením po směru hodinových ručiček.

Výměna jehly

Video

⚠ UPOZORNĚNÍ

- **Před výměnou jehly nezapomeňte vypnout stroj; v případě, že by začal vyšívat, by jinak mohlo dojít ke zranění.**
- **Váš stroj je konstruován pro použití jehel pro domácí vyšívání. Jehla doporučená výrobcem je „HAX 130 EBBR“ (Organ). Případně lze použít jehly Schmetz 130/705 H-E.**
- **Nikdy nepoužívejte ohnuté jehly. Ohnuté jehly se snadno lámou, což může způsobit zranění.**

Doplňkové informace

- Chcete-li správně zkontrolovat stav jehly, položte ji plochou stranou na plochý povrch. Zkontrolujte jehlu v horní části a na bocích. Ohnuté jehly vyhoďte.

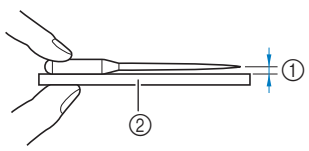

① Rovnoběžný povrch
② Rovná podložka (sklo apod.)

1

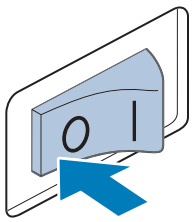

2

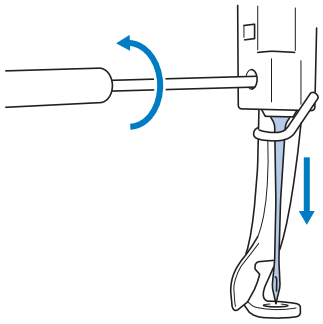

3

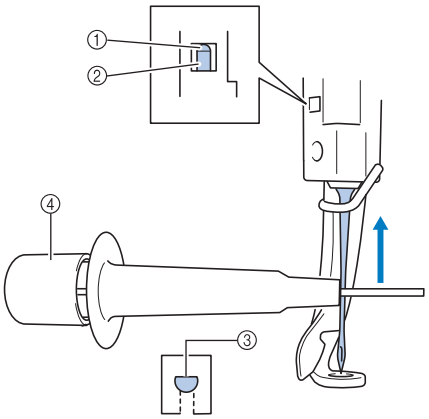

① Zarážka lišty jehly
② Jehla
③ Plochá strana jehly
④ Nástroj na výměnu jehel

Doplňkové informace

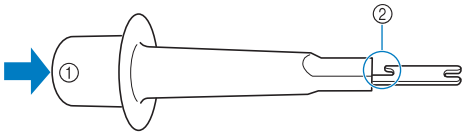

① Konec nástroje na výměnu jehel
② Držák jehly

Mazání drážky

Video

Jednou denně před použitím naneste kapku oleje na háček.

1

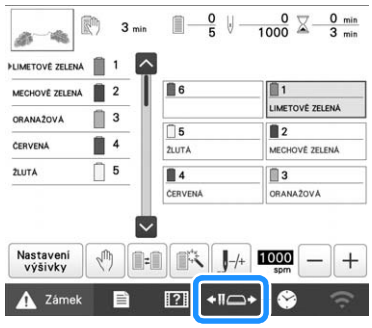

2

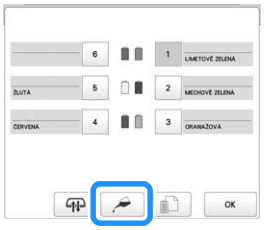

3



4

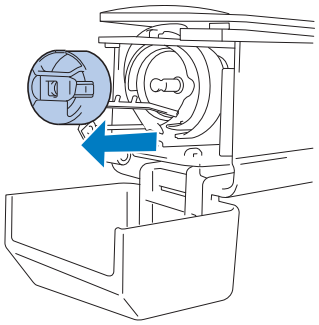

5

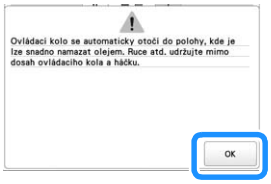

6

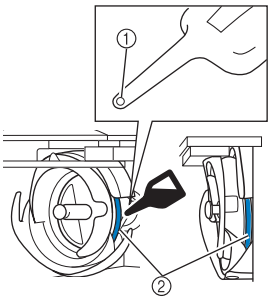

(Pohled zepředu) (Pohled ze strany)

① Prorazte malý otvor do lahvičky oleje.
② Sem naneste olej.

- Před použitím prorazte špičatým předmětem malý otvor ve špičce přiložené olejničky.

7



8

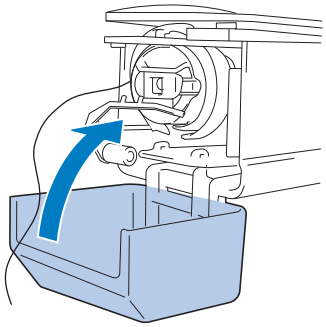

Mazání lišt jehel

Po každých 40–50 hodinách vyšívání naneste na dolní lištu jehly nad levou plstěnou podložku jednu kapku oleje.

1

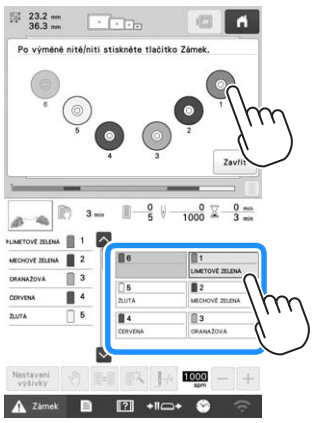

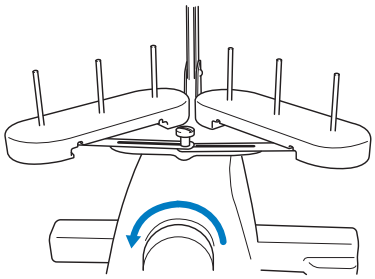

Na obrazovce vyšívání vyberte vždy jednu lištu jehly, aby mohla být posunuta do vyšívací polohy, a otočte ovládacím kolem směrem k LCD panelu, aby se lišta jehly dostala do nejnižší polohy.

2

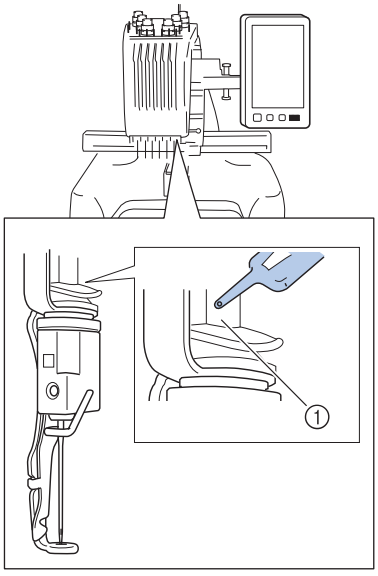

① Sem naneste olej.

- Příliš velké množství oleje může odkapávat na vyšívací projekt.

Čištění háčku

Video

⚠ UPOZORNĚNÍ

- **Před čištěním stroje odpojte kabel elektrického napájení, jinak by mohlo dojít ke zranění nebo úrazu elektrickým proudem.**
- **Pokud je háček poškrábaný nebo poškozený, obraťte se na autorizovaného prodejce Brother.**

1

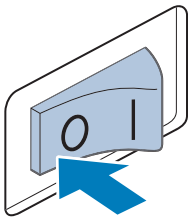

2

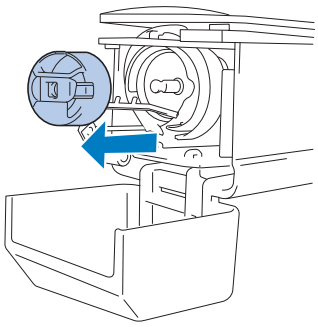

3

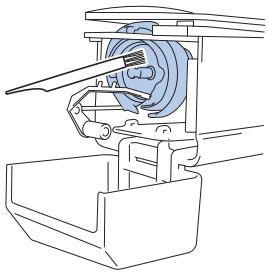

Odstraňte veškeré otřepy a prach z háčku a jeho okolí.

4

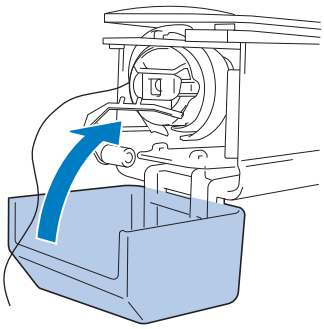

Čištění v okolí stehové desky

Video

⚠ UPOZORNĚNÍ

- **Před čištěním stroje odpojte kabel elektrického napájení, jinak by mohlo dojít ke zranění nebo úrazu elektrickým proudem.**

1

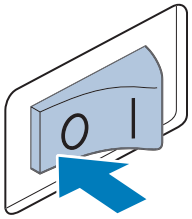

2

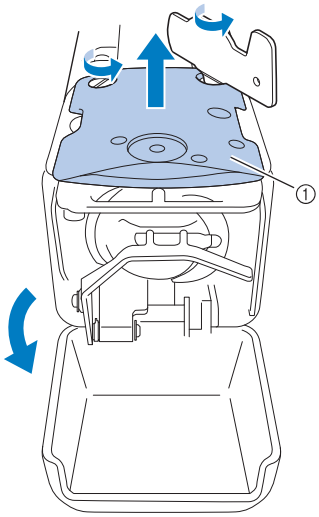

① Vyjměte stehovou desku.

3

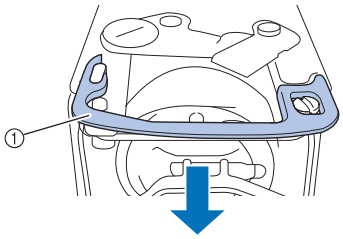

① Vymezovač

4

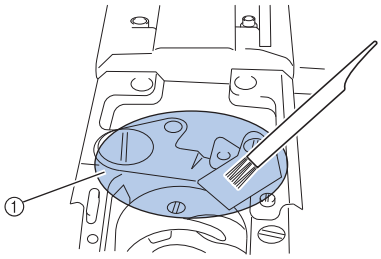

① Odstraňte z této oblasti veškeré otřepy.

5

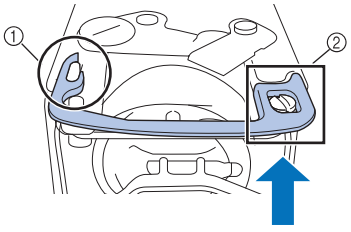

① Eliptická drážka
② Šroubová hlava

6

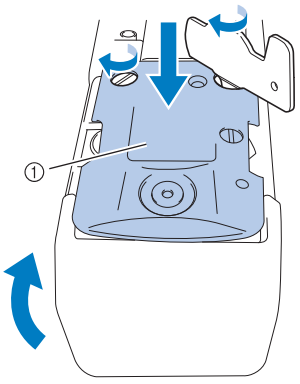

① Stehová deska

Čištění vodítek nití

1

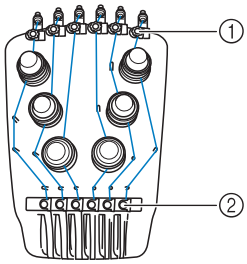

Vyčistěte desky vodítka niti pro vodítko horní nitě ① i vodítko střední nitě ②.

2

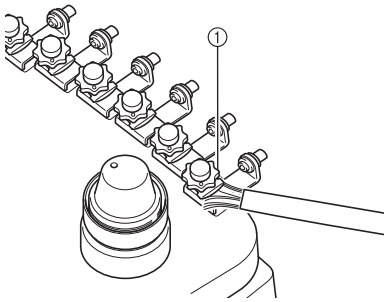

① Očistěte desku vodítka niti.

Vyčistěte regulátor napnutí

1

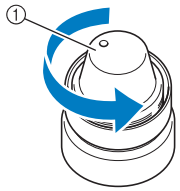

① Otočení regulátoru proti směru hodinových ručiček.

2

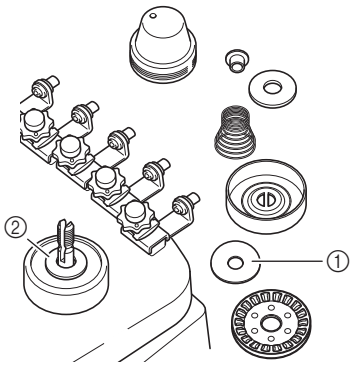

① Podložka kotouče napnutí (horní)
② Podložka kotouče napnutí (dolní)

Odstraňte zbytky vláken a prach ze dvou kusů podložek kotouče napnutí (horní, dolní) uvnitř regulátoru napnutí.

Poznámka

- Při sestavování napínací jednotky se ujistěte, že kotouč napnutí není otočen obráceně. Na spodní straně je magnet.

Spodní část

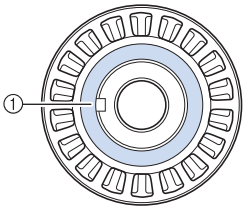

Horní část

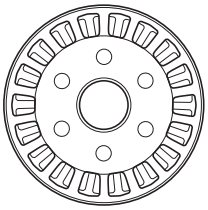

① Magnet

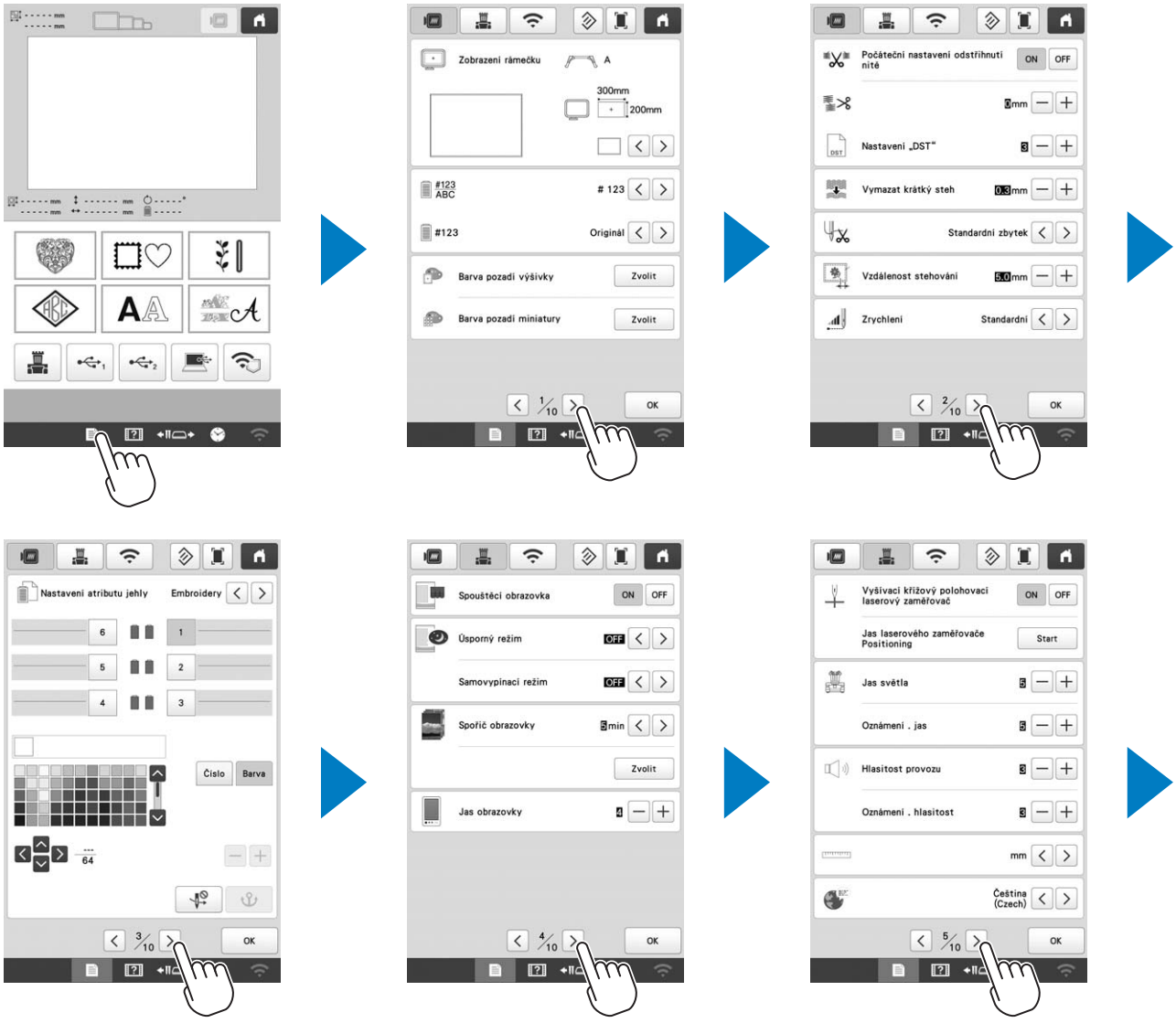
Zobrazení rámečku
A
300mm
200mm
#123 ABC
123
#123
Originál
Barva pozadí výšivky
Zvolit
Barva pozadí miniatury
Zvolit
1/10
OK
Počáteční nastavení odstřihnutí nitě
ON
OFF
Nastavení „DST"
Vymazat krátký steh
0.3mm
Standardní zbytek
Vzdálenost stehování
5.0mm
Zrychlení
Standardní
2/10
OK
Nastavení atributu jehly
Embroidery
Číslo
Barva
3/10
OK
Spouštěcí obrazovka
ON
OFF
Úsporný režim
OFF
Samovypínací režim
OFF
Spořič obrazovky
Zvolit
Jas obrazovky
4/10
OK
Vyšívací křížový polohovací laserový zaměřovač
ON
OFF
Jas laserového zaměřovače
Positioning
Start
Jas světla
Oznámení . jas
Hlasitost provozu
Oznámení . hlasitost
mm
Čeština (Czech)
5/10
OK

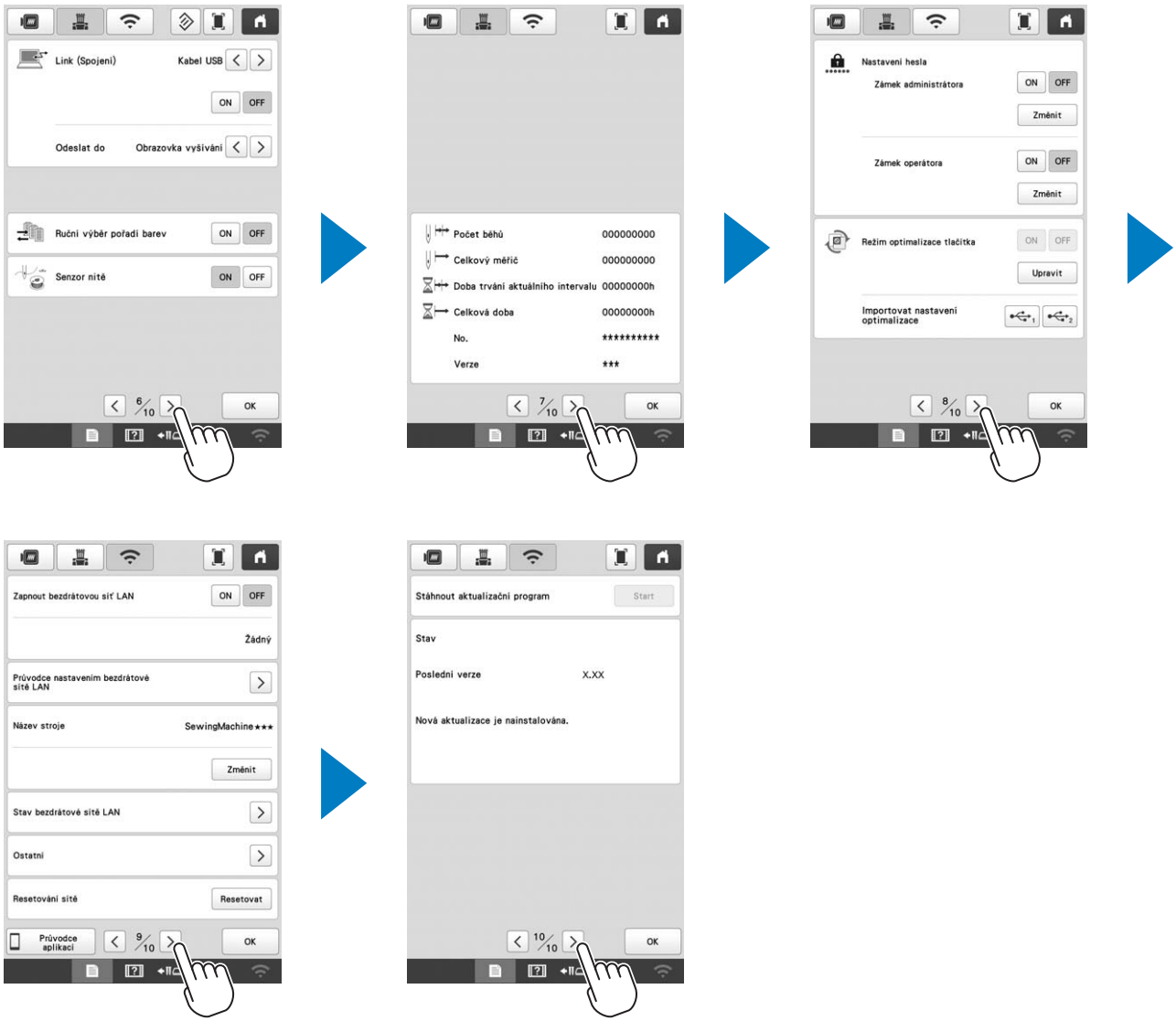
Link (Spojení)
Kabel USB
ON
OFF
Odeslat do
Obrazovka vyšívání
Ruční výběr pořadí barev
ON
OFF
Senzor nitě
ON
OFF
6/10
OK
Počet běhů
000000000
Celkový měřič
000000000
Doba trvání aktuálního intervalu
00000000h
Celková doba
00000000h
No.
****
Verze
***
7/10
OK
Nastavení hesla
Zámek administrátora
ON
OFF
Změnit
Zámek operátora
ON
OFF
Změnit
Režim optimalizace tlačítka
ON
OFF
Upravit
Importovat nastavení optimalizace
8/10
OK
Zapnout bezdrátovou síť LAN
ON
OFF
Žádný
Průvodce nastavením bezdrátové sítě LAN
Název stroje
SewingMachine★★★
Změnit
Stav bezdrátové sítě LAN
Ostatní
Resetování sítě
Resetovat
Průvodce aplikací
9/10
OK
Stáhnout aktualizační program
Start
Stav
Poslední verze
X.XX
Nová aktualizace je nainstalována.
10/10
OK

POUŽÍVÁNÍ VOLITELNÉHO NAVÍJEČE CÍVKY

Když navíjíte nit cívky na kovovou cívku, použijte volitelný navíječ cívky.

⚠ UPOZORNĚNÍ

- **Umístěte navíječ cívky na rovný a stabilní povrch.**
- **Používejte cívky dodávané s navíječem cívky.**

Volitelný navíječ cívky a jeho příslušenství

Překontrolujte, zda je přiložen následující navíječ cívky a příslušenství. Je-li kód dílu „*“, obraťte se na autorizovaného prodejce Brother.

	Název dílu Kód dílu
1. 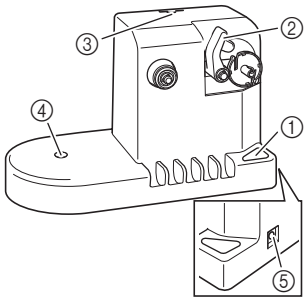 ① Hlavní vypínač ② Hřídel navíječe cívky ③ Otvor pro vodítko niti ④ Otvor pro čep špulky ⑤ DC vstupní konektor	**Navíječ cívky** PRBW1
2. 	**Čep špulky** XC5949-051
3. 	**Polštář špulky** XA0679-050
4. 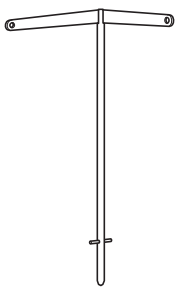	**Vodítko niti** XC6644-151
5. 	**AC adaptér** *
6. 	**Kabel elektrického napájení** *
7. 	**Kovová cívka × 5** 100376-051
8. 	**Krytka špulky** 130012-057
9. 	**Závaží (L)** XC5974-151
10. 	**Závaží (S)** XC6631-051

Doplňkové informace

- Kód dílu sady navíječe cívky se může lišit v závislosti na zemi/oblasti, kde byl stroj zakoupen.
- V závislosti na zakoupeném modelu může být navíječ cívky dodáván se strojem.

Výběr volitelného navíječe cívky

1

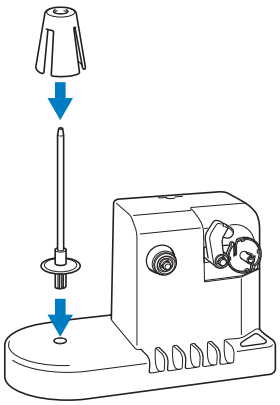

2

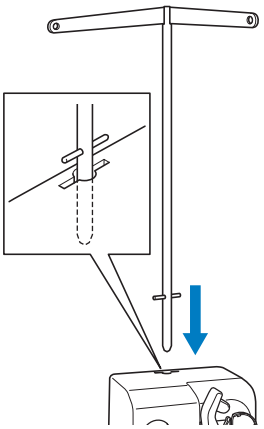

Připojení AC adaptéru

1

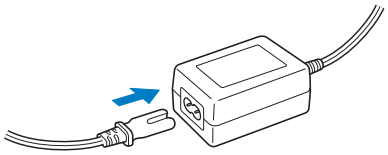

2

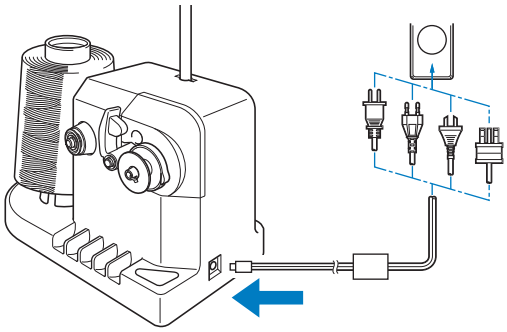

Navinutí cívky

Připravte cívku a špulku nitě cívky. Použijte bavlněnou nebo spředenou polyesterovou nit cívky (od 74 dtex/2 do 100 dtex/2).

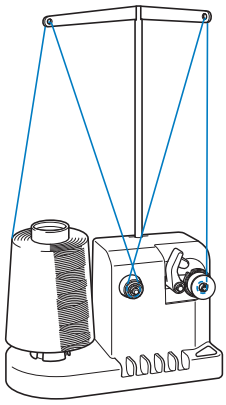

1

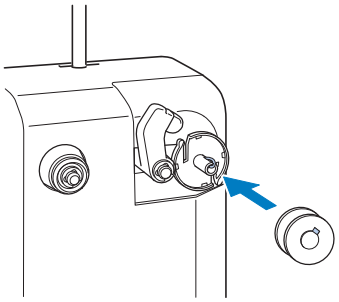

2

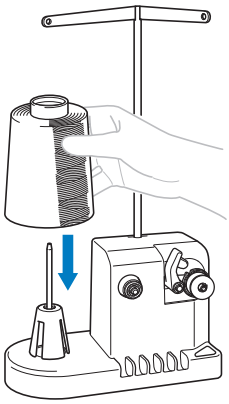

3

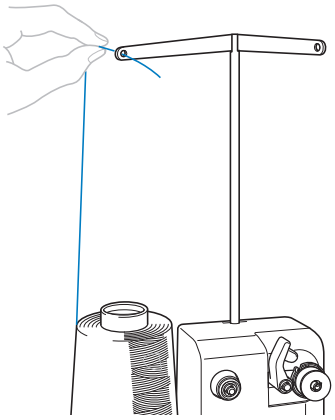

4

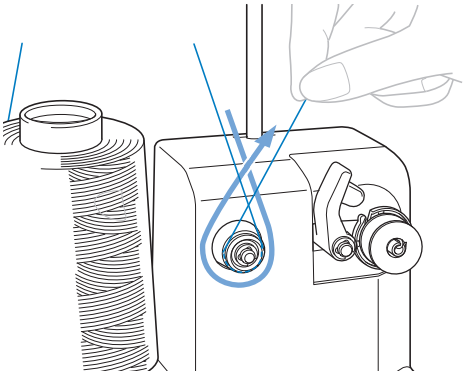

5

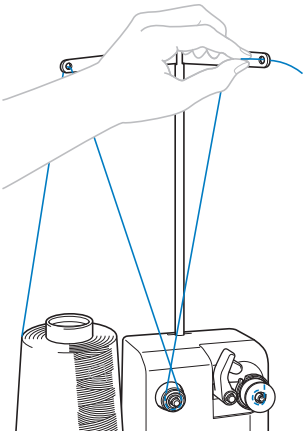

6

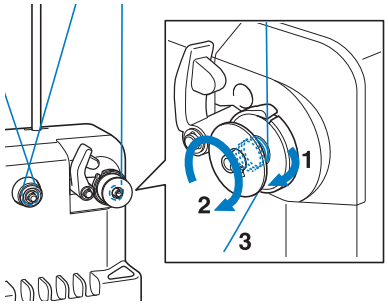

Obtočte nit 4krát nebo 5krát ve směru hodinových ručiček okolo cívky, jak je znázorněno na obrázku.

7

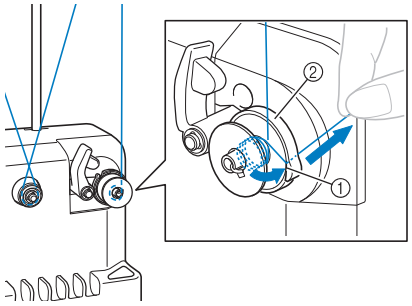

① Vodicí drážka
② Naviječ cívky

Protáhněte konec niti vodicí drážkou v usazení naviječe cívky a nit vytáhněte. Řezačka odřízne nit.

8

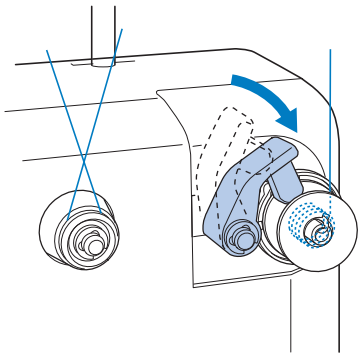

9

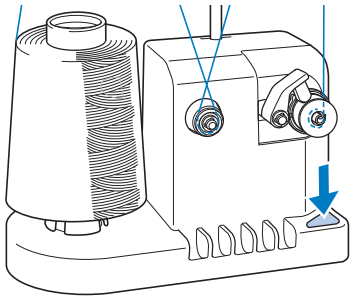

→ Spusťte navíjení cívky.

10

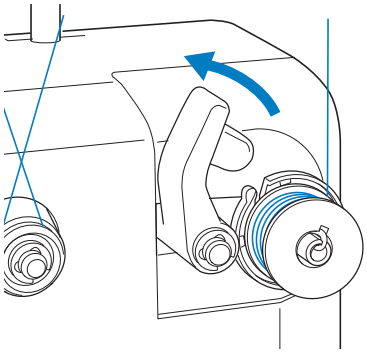

→ Po navinutí se cívka přestane automaticky otáčet a držák cívky se vrátí do původní polohy.

11

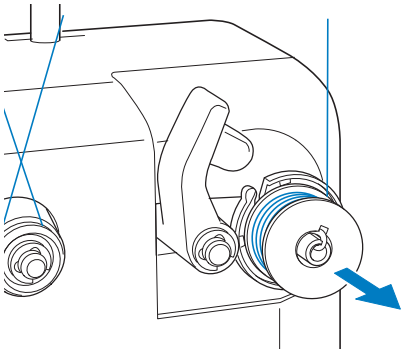

12

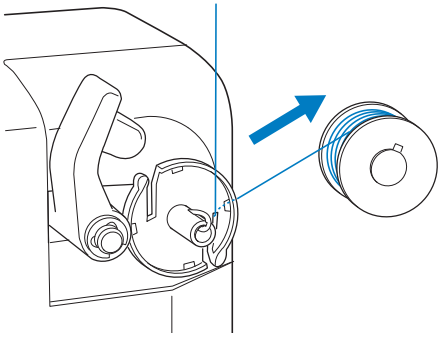

Protáhněte nit vodicí drážkou v usazení navíječe cívky a odstřihněte nit řezačkou.

⚠ UPOZORNĚNÍ

- **Zkontrolujte, zda je nit cívky správně navinuta, jinak se může jehla zlomit nebo bude napnutí nitě nesprávné.**

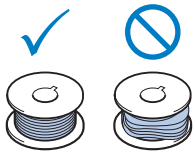

- **Nezapomeňte při každé výměně cívky vyčistit pouzdro cívky.**
- **Nezapomeňte při každé výměně cívky překontrolovat napnutí nitě cívky. Podrobné pokyny ke způsobu úpravy napnutí cívky viz strana 44.**

■ Pokud se navíjení cívky zastaví před jeho dokončením

Navíječ cívky se automaticky zastaví, pokud se nit neposouvá, například když se zamotá do čepu špulky. V takovém případě správně navlečte navíječ cívky a poté správně naviňte cívku.

AKTUALIZACE SOFTWARU STROJE

Použití bezdrátového LAN připojení k aktualizaci

Video

1



Doplňkové informace

- Stroj pravidelně kontroluje, zda je na serveru k dispozici nový aktualizační soubor. Je-li nový aktualizační soubor k dispozici, tlačítko bezdrátové sítě LAN se zobrazí jako  ve spodním pravém rohu obrazovky.

2

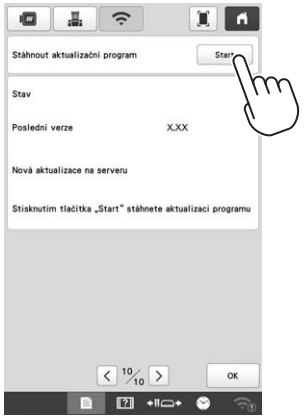

→ Stroj zahájí stahování aktualizačního souboru.

3

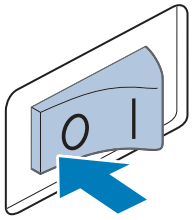

Po dokončení stahování stroj vypněte.

4

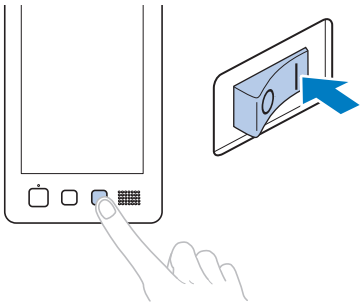

5

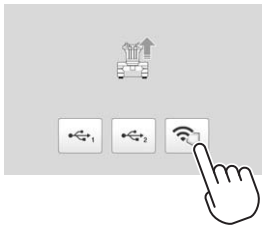

6

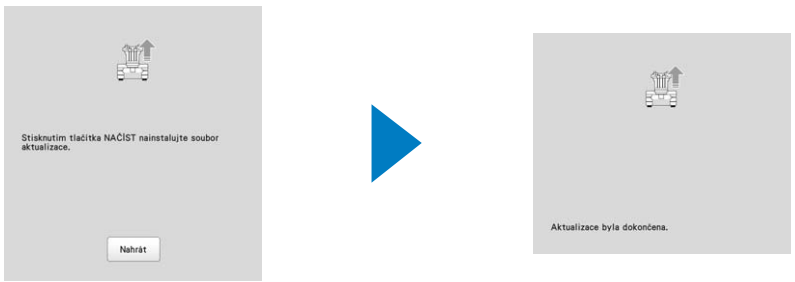

Stiskněte Nahrát.

7

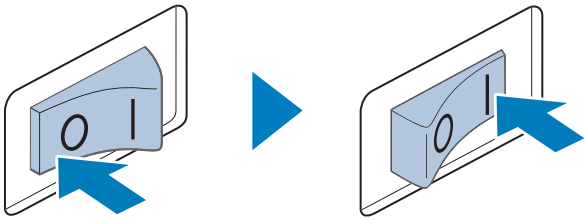

Použití USB média k aktualizaci

Video

Poznámka

- Pokud je na stránce http://s.brother/cuban/ dostupný aktualizační program, stáhněte si soubory podle pokynů na webu a kroků uvedených níže.
- Pokud k aktualizaci softwaru používáte USB médium, ujistěte se, že na USB médiu nejsou uložena žádná jiná data než aktualizační soubor.
- USB média jsou značně rozšířena, nicméně některá USB média nemusí být možné s tímto strojem používat. Další informace naleznete na naší webové stránce.

1

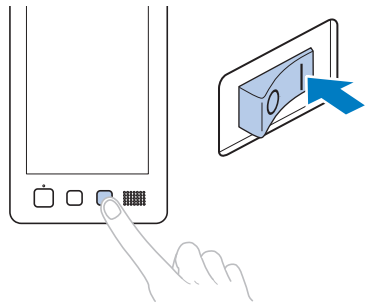

2

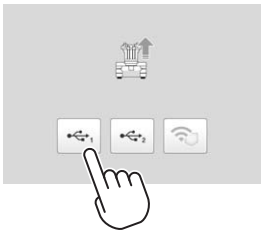

3

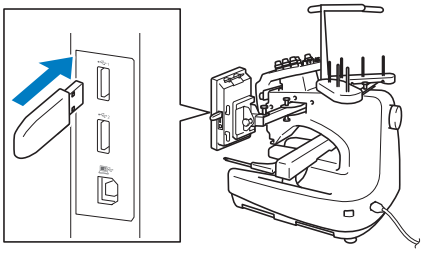

4





Stiskněte Nahrát.

5

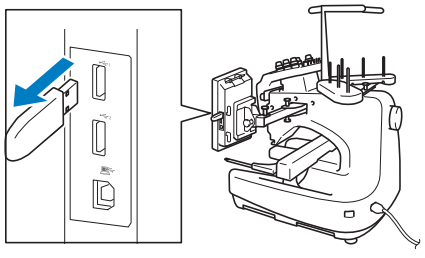

6

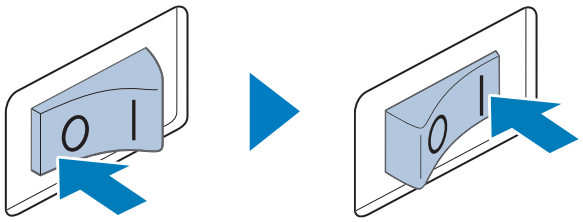

My Stitch Monitor je mobilní aplikace, která monitoruje provozní stav vašeho stroje.
Ke stažení navštivte Google Play™ nebo App Store.

Google Play™

App Store

Design Database Transfer je speciální aplikace pro Windows určená k bezdrátovému přenosu dat pro vyšívání z počítače do stroje. Tuto aplikaci lze použít také pro zobrazení a správu dat pro vyšívání.
Navštivte nás na http://s.brother/cabkb/ a stáhněte si aplikaci.

Navštivte nás na adrese **http://s.brother/cpban/**, kde naleznete podporu pro váš výrobek a odpovědi na časté dotazy (FAQ).

Navštivte nás na adrese **http://s.brother/cvban/** a prohlédněte si instruktážní videa.

Vždy mějte nainstalovaný nejnovější software.
Nejnovější verze obsahuje mnoho funkčních vylepšení.

Brother SupportCenter je mobilní aplikace, která poskytuje informace podpory pro váš výrobek Brother.

Používání stroje je schváleno pouze v zemi, ve které byl zakoupen. Místní pobočky společnosti Brother nebo prodejci značky podporují pouze stroje zakoupené v daných zemích.

Használati utasítás

Hímzőgép

Product Code (Termékkód): 884-T23

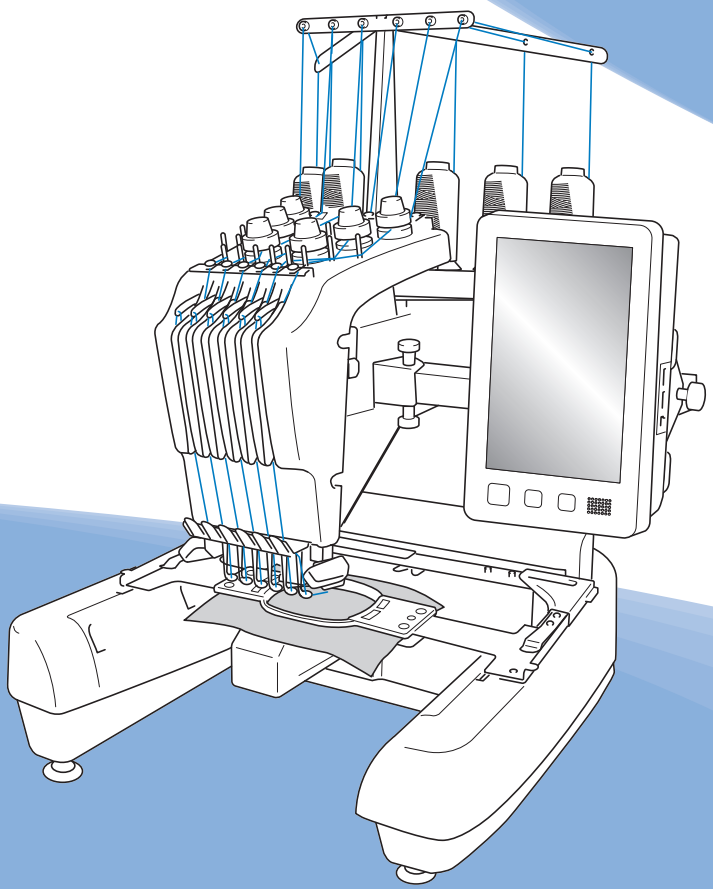

A gép használatba vétele előtt feltétlenül olvassa el ezt a dokumentumot.
Javasoljuk, hogy tartsa ezt a dokumentumot a gép közelében, hogy szükség esetén kéznél legyen.

BEVEZETÉS

Köszönjük, hogy ezt a gépet választotta. A gép használata előtt olvassa el figyelmesen a „FONTOS BIZTONSÁGI UTASÍTÁSOK” előírásait, majd jelen használati utasításból tanulmányozza a különböző funkciók helyes használatát. A kézikönyvet elolvasása után olyan helyen helyezze el, ahol a későbbiekben szükség esetén gyorsan hozzáférhet. Az utasítások be nem tartása fokozhatja a személyi sérülések vagy anyagi károk kockázatát, pl. tűz, áramütés, égési sérülések vagy fulladás.

FONTOS BIZTONSÁGI UTASÍTÁSOK

Olvassa el ezeket a biztonsági utasításokat, mielőtt elkezdené használni a gépet.

⚠VESZÉLY

- Az áramütés kockázatának csökkentése érdekében

1 Mindig csatlakoztassa le a gépet az elektromos hálózatról használat után, a használati utasításban leírt karbantartási munkálatok elvégzése során, vagy ha a gépet felügyelet nélkül hagyja.

⚠FIGYELEM

- Az égési sérülések, tűz, áramütés és a balesetek kockázatának csökkentése érdekében.

2 Kenéskor, vagy bármilyen, a Használati utasításban említett szervizbeállítás elvégzésekor mindig válassza le a gépet az elektromos hálózatról.

- Az elektromos hálózatról való lecsatlakoztatáshoz a „O” állásba kapcsolva kapcsolja ki a gépet, majd fogja meg a tápkábel dugóját, és húzza ki a fali csatlakozóaljzatból. Ne a vezetéknél fogva húzza ki.
- A gépet közvetlenül a fali csatlakozóaljzatba csatlakoztassa. Ne használjon hosszabbító kábelt.
- Mindig húzza ki a gép tápkábelét áramszünet esetén.

3 Elektromos veszélyek:

- A gépet a kategóriacímkén megadott távolságon belüli váltóáramú áramforráshoz kell csatlakoztatni. Ne csatlakoztassa egyenáramú áramforráshoz és áramátalakítóhoz. Amennyiben nincs meggyőződve az áramforrás fajtájáról, ellenőriztesse azt egy szakképzett villanyszerelővel.
- A gép használata csak abban az országban engedélyezett, ahol azt megvásárolták.

4 Soha ne használja a gépet sérült kábellel vagy csatlakozódugóval, ha nem működik megfelelően, ha leesett vagy megsérült, vagy víz folyt az egységre. Juttassa el a gépet az Önhöz legközelebbi hivatalos Brother márkakereskedésbe vagy szervizközpontba átvizsgálásra, javításra, elektronikai vagy mechanikai beállítások elvégzésére.

- Az elektromos áramütés és tűz elkerülése érdekében ne használjon sérült tápdugót vagy laza fali csatlakozóaljzatot, és ügyeljen rá, hogy a tápdugó teljes egészében és biztonságosan csatlakoztatva legyen az aljzatba.
- Ha a gép használata vagy tárolása során bármilyen szokatlan dolgot észlel, mint például kellemetlen szag, melegedés, elszíneződés vagy deformáció, azonnal hagyja abba a gép használatát, és húzza ki a tápkábelt.
- A gép szállítása során ügyeljen rá, hogy alulról emelje meg. A gép bármely más területen történő megemelése esetén a gép sérülhet, vagy akár le is ejthetik, ami sérüléseket is okozhat.
- A gép emelésekor kerüljön minden hirtelen vagy óvatlan mozdulatot, ellenkező esetben megsérülhet a háta vagy a térde.
- Ügyeljen rá, hogy a gép szállítása közben ne érjen hozzá a vezérlőpanelhez, szálvezetőkhöz vagy egyéb részekhez, mert sérülést okozhatnak.

5 Mindig tartsa tisztán a munkaterületét:

- Soha ne üzemeltesse a gépet, ha valamelyik szellőzőnyílása eltömődött. A gép szellőzőnyílásait tartsa tisztán a felhalmozódó szösztől, portól vagy laza ruházattól.
- Ne használjon hosszabbító kábelt. A gépet közvetlenül a fali csatlakozóaljzatba csatlakoztassa.
- Ne ejtsen, és ne helyezzen semmilyen tárgyat a nyílásokba.
- Tartsa távol az ujjait a gép nyílásaitól, mint pl. varrógéphajtó, mert sérülést okozhatnak.
- Ne használja olyan területen, ahol aeroszolos spray-t használnak, vagy ahol oxigént alkalmaznak.
- Ne használja a gépet hőforrás, például kályha vagy vasaló közelében, mert a gép, a tápkábel vagy a varrott ruhadarab lángra kaphat, ezzel tüzet vagy áramütést okozva.
- Ne használja a gépet nyílt láng közelében; mert a hímzőkeret mozgása miatt az anyag lángra kaphat.

- Ne helyezze a gépet instabil felületre, mint például ingatag vagy ferde asztalra, mert a gép leeshet, és ezzel sérülést okozhat.
- A hímzőkeret vagy más mellékelt tartozék csatlakoztatásakor és leválasztásakor, valamint a gép karbantartásakor ügyeljen arra, hogy ne ütközzön a gépnek a testével vagy valamilyen alkatrésszel.

6 Hímzés közben különös gonddal járjon el a következő esetekben:

- Mindig nagyon ügyeljen a tűre. Ne használjon meggörbült vagy sérült tűt.
- Ujjait tartsa távol minden mozgó alkatrésztől. A gép tűi körül legyen óvatos.
- A gép működése közben tartsa távol a kezét a tűrúdháztól és az annak közelében lévő minden mozgó alkatrésztől, különben sérülést szenvedhet.
- A gépet az „O" jelzésű állásba kapcsolva kapcsolja ki az olyan a tű környezetében végzett műveletekhez, mint például a tű cseréje.
- Ne használjon sérült vagy hibás tűlemezt, mert ez a tű törését okozhatja.

7 A gép nem játék:

- Legyen fokozottan körültekintő, ha a gép használata közben gyermekek tartózkodnak a közelben.
- A gépet gyermek vagy fogyatékkal élő személy felnőtt felügyelete nélkül nem használhatja.
- Minden esetben ügyeljen arra, hogy gyermek ne játsszon a géppel.
- A mellékelt ollót és varrásfejtőt kizárólag rendeltetésének megfelelően használja. Ha a varrásfejtővel lyukat vág, ne helyezze kezét vagy ujjait a vágási vonalra, mert ha a varrásfejtő megcsúszik, sérülést okozhat.
- A gép csomagolásának részét alkotó műanyag zacskót gyermekek számára nem hozzáférhető helyen tárolja, vagy selejtezze. A fulladásveszély miatt soha ne engedje, hogy a gyerekek a műanyag zacskóval játsszanak!
- Ne használja kültéren.

8 A hosszabb élettartam érdekében:

- A gép tárolásakor kerülje a közvetlen napsütésnek kitett, magas páratartalmú helyeket. Ne használja a gépet fűtőtest, vasaló, halogén izzó vagy egyéb forró tárgy közelében.
- A gép tisztítására ne használjon tisztítószereket vagy szerves oldószereket, például hígítót, petróleum-étert vagy alkoholt. Ellenkező esetben leválhat vagy összekarcolódhat a festék.
- A tartozékok, varrótalpak, tű vagy más alkatrészek cseréjekor vagy felszerelésekor minden esetben olvassa el a Használati utasítást.

9 Javítás vagy beállítás esetén:

- Semmilyen módon ne próbálja meg szétszedni, javítani vagy módosítani a gépet, mert ez tüzet, áramütést vagy sérülést okozhat.
- Ha a világítóegység sérült, ki kell cseréltetni egy hivatalos Brother márkakereskedővel.
- Amennyiben a gép nem működik megfelelően, vagy be kell állítani, először saját maga vizsgálja át, és állítsa be a Használati utasítás végén levő hibaelhárítási táblázatban foglaltak szerint. Ha a probléma továbbra is fennáll, forduljon a helyi hivatalos Brother forgalmazóhoz.

A gépet kizárólag rendeltetésszerűen, az útmutatóban leírtaknak megfelelően használja.

A gyártó által ajánlott tartozékokat használjon, az útmutatóban megadottak szerint.

A géphez mellékelt összekötőkábelt (USB-kábel) használja.

A használati utasítás tartalma és a termék műszaki adatai előzetes értesítés nélkül változhatnak.

További termékinformációkért és frissítésekért látogasson el a honlapunkra: www.brother.com

ŐRÍZZE MEG EZEKET AZ UTASÍTÁSOKAT.
A gép otthoni használatra készült.

CENELEC ORSZÁGOKON KÍVÜLI ORSZÁGOK LAKOSAI SZÁMÁRA

A berendezés nem olyan személyek általi használatra készült (és gyermekek általi használatra sem), akik csökkent fizikai, érzékelési vagy szellemi képességgel rendelkeznek, esetleg nem rendelkeznek a kellő tapasztalattal és ismeretekkel, kivéve a berendezéshez értő, az ő biztonságukért felelős személy felügyelete alatt, és a felelős személy utasításainak betartásával. Gyermekek a berendezéssel nem játszhatnak.

CENELEC ORSZÁGOK LAKOSAI SZÁMÁRA

Jelen készüléket használhatják gyermekek, amennyiben betöltötték a 8. életévüket, valamint olyan személyek, akik csökkent fizikai, szellemi, érzékelési képességgel rendelkeznek, vagy nem rendelkeznek kellő tapasztalattal és ismerettel, amennyiben felügyelet alatt használják, vagy felvilágosították őket a biztonságos használat feltételeiről, és megértik a használatból eredő kockázatokat. Gyermekek a berendezéssel nem játszhatnak. A tisztítást és karbantartást nem végezhetik a gyermekek felügyelet nélkül.

AZ EGYESÜLT KIRÁLYSÁGBAN, ÍRORSZÁGBAN, MÁLTÁN ÉS CIPRUSON ÉLŐ FELHASZNÁLÓK SZÁMÁRA

FONTOS

- Biztosítékcsere esetén használjon a dugaljon jelzett névleges teljesítményűvel azonos, ASA jelzéssel ellátott, ASTA BS 1362 minősítésű biztosítékot.
- Minden esetben helyezze vissza a biztosíték fedelét. Tilos fedő nélküli biztosítékot használni.
- Ha a rendelkezésre álló elektromos csatlakozóaljzat nem megfelelő a készülékhez mellékelt kábelhez, vegye fel a kapcsolatot a hivatalos Brother márkakereskedővel a megfelelő vezeték beszerzése érdekében.

Megfelelőségi nyilatkozat (csak Európa és Törökország)

Alulírott Brother Industries, Ltd. 15-1 Naeshiro-cho, Mizuho-ku, Nagoya 467-8561 Japán kijelenti, hogy a jelen termék megfelel az Európai Közösségben érvényben lévő összes vonatkozó irányelv és előírás rendelkezéseinek.

A megfelelőségi nyilatkozat (DoC) letölthető a Brother support weboldalról. Látogasson el weboldalunkra: support.brother.com

A 2014/53/EU irányelvnek való megfelelőséggel kapcsolatos nyilatkozat (csak Európa és Törökország) (Rádió interfésszel rendelkező modellek esetén)

Alulírott Brother Industries, Ltd. 15-1 Naeshiro-cho, Mizuho-ku, Nagoya 467-8561 Japán kijelenti, hogy ezek a termékek megfelelnek a 2014/53/EU irányelv előírásainak. A megfelelőségi nyilatkozat (DoC) letölthető a Brother support weboldalról. Látogasson el weboldalunkra: support.brother.com

Vezeték nélküli LAN (csak vezeték nélküli LAN funkcióval rendelkező modellek)

Ez a gép támogatja a vezeték nélküli interfészt.
Frekvenciasáv(ok): 2400-2483,5 MHz
Az adott frekvencián maximálisan továbbított nagyfrekvenciás teljesítmény: Kevesebb, mint 20 dBm (e.i.r.p)

Lézersugárzásra vonatkozó közlemény

IEC 60825-1 műszaki jellemzők

Jelen gép az IEC 60825-1:2007 és IEC 60825-1:2014 műszaki adatokban meghatározottak szerint egy 1. osztályú lézertermék.



A gépbe beépített lézeregység által kibocsátott lézersugár egy biztonságos szintű kimenetre korlátozódik. A gép azonban 6 milliwattos, 630-640 nanométeres hullámhosszúságú, 6-12 fokos InGaAlP lézer diódákat tartalmaz párhuzamos divergencia szögnél, illetve 28-40 fokos diódákat merőleges divergencia szög esetén. Szétszerelés vagy a gép módosítása esetén ezért szemsérülés fordulhat elő.
A biztonsági óvintézkedéseket úgy alakították ki, hogy megvédje a kezelőt a lehetséges lézersugár kibocsátástól.

⚠ VIGYÁZAT

- **Jelen gép lézeregysége 3B osztályú lézerdiódával rendelkezik. A lézeregységet semmilyen körülmény között sem szabad felnyitni.**
- **A jelen kézikönyvben meghatározottól eltérő vezérlők, beállítások vagy eljárások teljesítménye veszélyes sugárzás kibocsátásához vezethet.**

LICENCSZERZŐDÉS

A gép tartozékai közt találhatók adatok, szoftverek és dokumentáció (közös néven „TARTALOM”),amelyek a Brother Industries, Ltd. („BROTHER”) tulajdonát képező termékek. A TARTALOM HASZNÁLATÁVAL A VÁSÁRLÓ ELFOGADJA A SZERZŐDÉSI FELTÉTELEKET. A BROTHER a csomagban lévő TARTALOM-ra és a TARTALOM összes másolatára vonatkozó minden jog tulajdonjogát fenntartja. A TARTALOM licenc (és nem eladás) útján, jelen Szerződés feltételei alapján kerül a felhasználóhoz („VÁSÁRLÓ”).

A VÁSÁRLÓ jogosult a következőkre:

- A TARTALOM használata a hímzőgéppel együtt, hímzés készítésére.
- A TARTALOM használata a VÁSÁRLÓ birtokában lévő vagy általa használt hímzőgéppel együtt, feltéve, hogy a TARTALOM használatára egyszerre csak egy hímzőgépen kerül sor.

Hacsak más megállapodás nem történt, a VÁSÁRLÓ nem jogosult:

- Engedélyezni a TARTALOM egynél több példányának egy időben történő bármikori használatát.
- A TARTALOM reprodukálására, módosítására, nyilvánosságra hozatalára, terjesztésére, értékesítésére, bérbe adására, továbblicencelésére vagy más módon mások számára elérhetővé tételére.
- Az adathordozó kártya vagy a TARTALOM terjesztésére, bérbe adására, továbblicencelésére, haszonbérbe adására, értékesítésére, átadására vagy átruházására.
- A TARTALOM visszafordítására, szétbontására vagy más módon való visszafejtésére vagy másoknak ebben való segítségnyújtásra.
- A TARTALOM vagy annak bármely része üzleti, kereskedelmi vagy ipari célból történő megváltoztatására, más nyelvre lefordítására, módosítására vagy máshoz igazítására.
- AZ EREDETILEG A BROTHERTŐL ELTÉRŐ HARMADIK FÉL NEVÉHEZ FŰZŐDŐ SZERZŐI JOGI MEGJEGYZÉSSEL (pl. ©DISNEY) ELLÁTOTT TARTALOM használatával létrehozott HÍMZÉS értékesítésére vagy más módon történő terjesztésére.

A BROTHER minden olyan jogot fenntart, amelyet nem ad át egyértelműen a VÁSÁRLÓ részére.

Jelen szerződés egyetlen része sem képez a BROTHER céget megillető jogok alóli lemondást semmilyen jogszabályi környezetben. A szerződést illetően a japán jogszabályi környezet az irányadó.

A jelen Szerződéssel kapcsolatos minden kérdésével forduljon írásban, hagyományos levélben a Brother Industries, Ltd. vállalathoz az alábbi címen: 1-1-1 Kawagishi, Mizuho-ku, Nagoya 467-8562, Japán, Figyelem: P&H business division Sales and Marketing Dept.

FIGYELMEZTETŐ CÍMKÉK

A gépen a következő figyelmeztető címkék láthatóak. Ügyeljen a címkéken látható óvintézkedések betartására.

Címkék helye

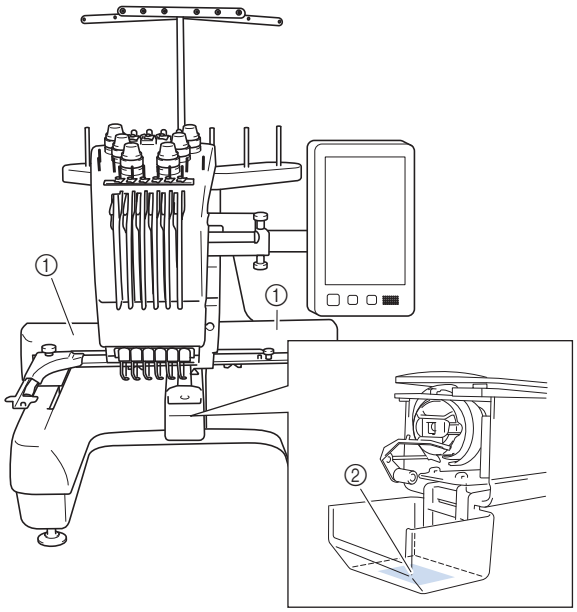

①



⚠CAUTION	⚠VORSICHT	⚠ATTENTION	⚠PRECAUCIÓN	⚠CUIDADO
Carriage may cause injury. Do not put hands in carriage traveling path.	Um Verletzungen mit dem Stickarm zu vermeiden, nicht die Hände in die Nähe des Stickarms halten.	Le chariot peut provoquer des blessures. Ne pas mettre les mains dans le chemin du chariot.	El carro puede provocar lesiones. No poner las manos por donde pasa el carro.	O carro de transporte pode causar ferimentos. Não coloque as mãos sobre o trilho do carro de transporte.



⚠VOORZICHTIG	⚠ATTENZIONE	⚠ОСТОРОЖНО!	⚠注 意	⚠注 意
De borduurarm kan verwondingen veroorzaken. Houdt uw handen buiten bereik van de borduurarm.	Il carrello potrebbe ferirvi. Non appoggiate la mano nel percorso del carrello.	Движущаяся каретка может быть причиной травмы. Не кладите руки на пути движения каретки.	刺しゅう機のキャリッジや刺しゅう枠が動いているときに、手や物を近づけないでください。 ケガの原因になります。	在绣花机的导轨或绣花框移动时，为避免造成伤害，请不要将手或物品靠近。

②

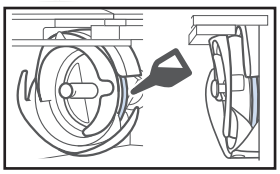

Cseppentsen egy csepp olajat a hurokfogóra minden nap a használat megkezdése előtt.

VÉDJEGYEK

A WPA™ és a WPA2™ a Wi-Fi Alliance® védjegyei.

A Brother termékeken, a kapcsolódó dokumentumokon és minden más anyagon megjelenő vállalkozások kereskedelmi neve és termékneve mind a szóban forgó társaságok védjegyei vagy bejegyzett védjegyei.

A NYÍLT FORRÁSKÓDÚ LICENCEKKEL KAPCSOLATOS MEGJEGYZÉSEK

A termék nyílt forráskódú szoftvert tartalmaz.
A nyílt forráskódú licencekkel kapcsolatos megjegyzések megtekintéséhez keresse fel a géptípus honlapjának használati utasítás letöltésére szolgáló részét a Brother support weboldalon, a http://s.brother/cpban/ címen.

SZERZŐI JOG ÉS LICENC

A jelen termék a következő szolgáltató által fejlesztett szoftvert tartalmazza:
©2008 Devicescape Software, Inc.

ÓVINTÉZKEDÉSEK A VEZETÉK NÉLKÜLI CSATLAKOZÁSSAL KAPCSOLATBAN

Amikor a géppel az internetre csatlakozik, használjon routert vagy tűzfalat, hogy megelőzhesse az illegális hozzáférést.

Tartalomjegyzék

A GÉP ALKATRÉSZEINEK MEGNEVEZÉSEI 8
Mellékelt tartozékok 9
Egyes országokban és régiókban mellékelt tartozékok 11
Külön megvásárolható tartozékok 11
A GÉP BEÁLLÍTÁSA 13
Beállítási és szállítási óvintézkedések 13
A gép beállítása 15
A vezérlőpanel helyzetének beállítása 16
A szálvezető szerkezet előkészítése 16
Az orsótartó előkészítése 17
A hímzőkerettartó rögzítése 17
A GÉP BEKAPCSOLÁSA 18
VEZETÉK NÉLKÜLI HÁLÓZATI CSATLAKOZÁS FUNKCIÓK 20
Vezeték nélküli hálózati csatlakozással elérhető műveletek 20
Vezeték nélküli hálózati csatlakozás 21
FELKÉSZÜLÉS A HÍMZÉS ELKEZDÉSÉRE 23
Oktatóvideó lejátszása 23
Az orsótok eltávolítása 23
Az orsó felszerelése 24
Az orsótok behelyezése 24
Hímzésminta kiválasztása 25
A mintaszerkesztő képernyő ismertetése 28
Előnézeti kép ellenőrzése 31
A HÍMZÉS ELKEZDÉSE 32
Az anyag felhúzása a hímzőkeretre 32
A hímzőkeret rögzítése a varrógéphez 33
A hímzésbeállítás képernyő ismertetése 34
A tűrudak és a fonalszínek ellenőrzése 36
Felső befűzés 37
A tű befűzése 39
Hímzés indítása 40
A hímzés képernyő ismertetése 40
Hímzőkeret eltávolítása 42
ZÁROLÓ FUNKCIÓK 43
Rendszergazda zárolás 43
Operátor zárolás 43
FÜGGELÉK 44
Az orsószál feszességének beállítása 44
A felső befűző feszességének beállítása 46
Tű cseréje 46
A görgők olajozása 47
A tűrudak olajozása 48
A hurokfogó tisztítása 49
A tűlemez környékének tisztítása 50
A szálvezetők tisztítása 51
Tisztítsa meg a feszítőtárcsát 51
Alapbeállítások 52
KÜLÖN MEGVÁSÁROLHATÓ ORSÓCSÉVÉLŐ HASZNÁLATA 54
Külön megvásárolható orsócsévélő és tartozékai 54
A külön megvásárolható orsócsévélő beállítása 55
Az AC adapter csatlakoztatása 55
Az orsó orsózása 55
A GÉP SZOFTVERÉNEK FRISSÍTÉSE 58
Vezeték nélküli LAN csatlakozás használata frissítéshez 58
USB-eszköz használata frissítéshez 59

A GÉP ALKATRÉSZEINEK MEGNEVEZÉSEI

Megjegyzés

- A legfrissebb szoftver verziót telepítse.
  Lásd: „A GÉP SZOFTVERÉNEK FRISSÍTÉSE” 58. oldalon.

■ Fő alkatrészek

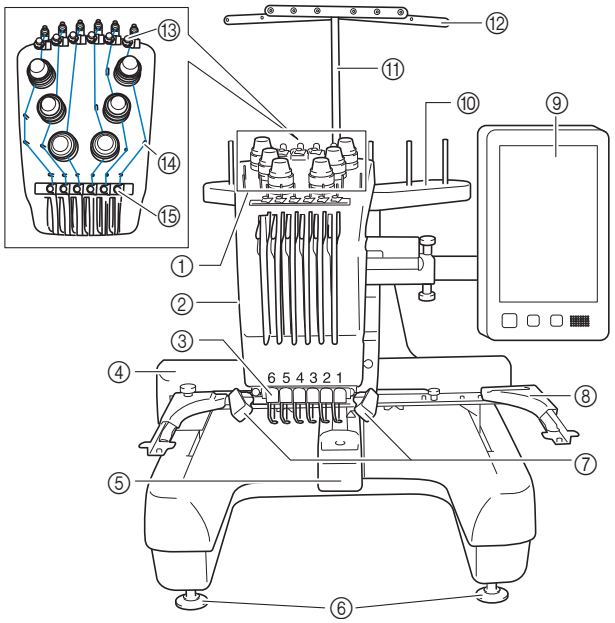

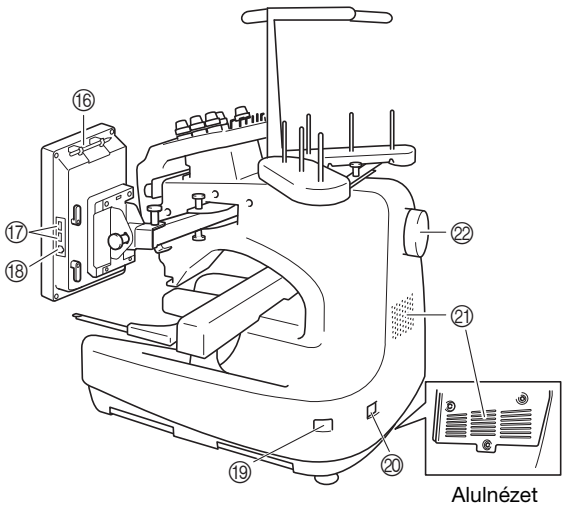

Alulnézet

① **Szálfeszesség-beállító gombok**
② **Tűrúdház**
Jobbra-balra elmozdulva a hímzési helyzetbe állítja a tűt.
③ **Alsó szálvezető**
④ **Varrógéphajtó**
Rögzítse a hímzőkeretet a varrógéphajtóhoz. Amikor a gép be van kapcsolva, vagy a gép hímez, a varrógéphajtó előre, hátra, balra és jobbra mozog.
⑤ **Hurokfogó fedele/Hurokfogó**
⑥ **Lábak**
⑦ **Varrólámpa**
A varrólámpa fényerejét a beállítóképernyőn lehet szabályozni.
⑧ **Hímzőkerettartó**
⑨ **Vezérlőpanel**
⑩ **Orsótartó**
⑪ **Szálvezető tartószerkezet**
⑫ **Szálvezető**
⑬ **Felső szálvezető**
⑭ **Szálvezető csapok**
⑮ **Középső szálvezető**
⑯ **Érintőtoll-tartó**
Használja az érintőtoll-tartót az érintőtoll használaton kívüli tárolására.
⑰ **USB aljzat adathordozók számára**
Az USB-eszközre történő mintaküldéshez csatlakoztassa az USB-eszközt közvetlenül az USB aljzatra.
⑱ **USB aljzat számítógéphez**
Minták exportálásához/importálásához a számítógép és a gép között csatlakoztassa az USB-kábelt az USB aljzatba.
⑲ **Főkapcsoló**
A gép be- („I”) és kikapcsolásához („O”) használja a főkapcsolót.
Közvetlenül kikapcsolás után ne kapcsolja be újra a gépet. Javasoljuk, hogy várjon 5 másodpercet az újrabekapcsolás előtt.
⑳ **Tápkábel aljzat**
㉑ **Szellőzőnyílások**
A szellőzőnyílások lehetővé teszik, hogy a levegő a motor körül keringjen. A gép használata közben ne takarja le a szellőzőnyílásokat.
㉒ **Kézikerék**
Forgassa a kézikereket a tű fel és le mozgatásához. Ügyeljen rá, hogy a kézikereket az LCD-panel irányába forgassa el.

■ Vezérlőpanel

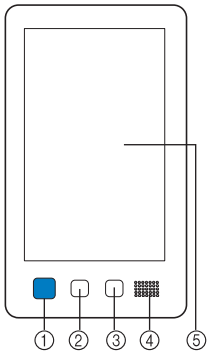

① **„Start/Stop” gomb**
Nyomja meg a „Start/Stop” gombot a gép indításához vagy leállításához. A világítási állapot és a gomb színe a gép működési állapotától függően változik.

Pirosan világít	:	Ha a gép nem tudja elkezdeni a hímzést
Zölden villog	:	Ha a gép el tudja kezdeni a hímzést
Zölden világít	:	Miközben a gép hímzést végez
Narancssárgán villog	:	Ha a gép el tudja vágni a fonalat
Nem világít	:	Ha a gép ki van kapcsolva

② **Szálvágó gomb**
Nyomja meg a szálvágó gombot mind a felső, mind a alsó orsószálak elvágásához.

③ **Automatikus tűbefűző gomb**
Nyomja meg az automatikus tűbefűző gombot a tű befűzéséhez.

④ **Hangszóró**

⑤ **LCD (érintőképernyő)**
Érintse meg a gombokat, amelyek megjelennek az érintőképernyőn, szerkessze a mintákat, és hagyja jóvá a különböző információkat.

Mellékelt tartozékok

Miután kinyitotta a dobozt, ellenőrizze, hogy a következő tartozékokat megtalálja-e. Amennyiben bármelyik elem hiányzik vagy sérült, keresse fel hivatalos Brother márkakereskedőjét.

	Alkatrész neve Alkatrész kódja
1. 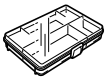	**Tartozék táska** XC6482-051
2. 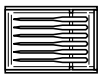	**Tűkészlet × 2** XC6469-001
3. 	**Előtekercselt orsó × 6** XH3619-001
4. 	**Orsóháló × 6** S34455-000
5. 	**Varrásfejtő** XF4967-001
6. 	**Olló** XF2052-001
7. 	**Csipesz** XC6542-051
8. 	**Érintőtoll** XA9940-051
9. 	**Tűcserélő eszköz (befűző)** XF2212-101
10. 	**Tűlemez burkolat** XC6499-151
11. 	**Helyező (gépen)** XF1978-001
12. 	**Csillagfejű csavarhúzó** XC6543-051
13. 	**Hagyományos csavarhúzó** X55468-051
14. 	**Imbuszkulcs** XC5159-051

	Alkatrész neve Alkatrész kódja
15. 	**3 ágú csavarhúzó** XH4670-001
16. 	**Villáskulcs, 13 mm × 10 mm** XC6159-051
17. 	**Olajozó** D01H2M-001 (Korea) D01H2N-001 (más területek)
18. 	**Tisztító kefe** X59476-051
19. 	**Súly (L)** XC5974-151
20. 	**Orsóalátét × 6** XC7134-051
21. 	**Orsósapka × 6** 130012-057
22. 	**USB-kábel** XD1851-051
23. 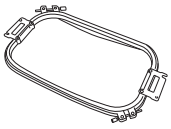	**Hímzőkeret (extra nagy)** **300 mm (Szé) × 200 mm (Ma)** **(11-3/4 hüvelyk (Szé) × 7-7/8 hüvelyk (Ma))** PRH300 (Amerikai kontinens) PRH300: XG6645-001 (Európa) PRH300CN: 115D02E6019 (Kína) PRH300: 115D02E7019 (más területek)
24. 	**Hímzőkeret (nagy)** **180 mm (Szé) × 130 mm (Ma)** **(7-1/8 hüvelyk (Szé) × 5-1/8 hüvelyk (Ma))** PRH180 (Amerika) PRH180: XG6647-001 (Európa) PRH180CN: 115D02E6018 (Kína) PRH180: 115D02E7018 (más területek)
25. 	**Hímzőkeret (közepes)** **100 mm (Szé) × 100 mm (Ma)** **(4 hüvelyk (Szé) × 4 hüvelyk (Ma))** PRH100 (Amerika) PRH100: XG6649-001 (Európa) PRH100CN: 115D02E6017 (Kína) PRH100: 115D02E7017 (más területek)
26. 	**Hímzőkeret (kicsi)** **60 mm (Szé) × 40 mm (Ma)** **(2-3/8 hüvelyk (Szé) × 1-1/2 hüvelyk (Ma))** PRH60 (Amerikai kontinens) PRH60: XG6651-001 (Európa) PRH60CN: 115D02E6020 (Kína) PRH60: 115D02E7020 (más területek)

	Alkatrész neve Alkatrész kódja
27. 	**Hímzőlemez (extra nagy)** **300 mm (Szé) × 200 mm (Ma)** **(11-3/4 hüvelyk (Szé) × 7-7/8 hüvelyk (Ma))** XC5704-051
28. 	**Hímzőlemez (nagy)** **180 mm (Szé) × 130 mm (Ma)** **(7-1/8 hüvelyk (Szé) × 5-1/8 hüvelyk (Ma))** XC5721-051
29. 	**Hímzőlemez (közepes)** **100 mm (Szé) × 100 mm (Ma)** **(4 hüvelyk (Szé) × 4 hüvelyk (Ma))** XC5759-051
30. 	**Hímzőlemez (kicsi)** **60 mm (Szé) × 40 mm (Ma)** **(2-3/8 hüvelyk (Szé) × 1-1/2 hüvelyk (Ma))** XC5761-051
31. 	**A hímzőkerettartó** **(fehér sarokborítással)** XF2222-001
32. 	**B hímzőkerettartó** **(világosszürke sarokborítással)** XF2223-001
33. 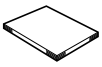	**Használati utasítás** Ez a használati útmutató
34. 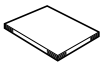	**Gyors útmutató** Keresse fel a Brother márkakereskedőt.
35. 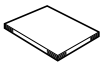	**Hímzésminta-útmutató** Keresse fel a Brother márkakereskedőt.
36. 	**Tápkábel** Keresse fel a Brother márkakereskedőt.
37. 	**Orsótok (gépen)** XC7206-001

Emlékeztető

- A mellékelt érintőtoll a vezérlőpanel hátoldalán található érintőtoll-tartóban tárolható. (8. oldal)

Egyes országokban és régiókban mellékelt tartozékok

	Alkatrész neve Alkatrész kódja
1. 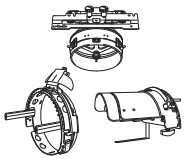	**Sapkakeretkészlet** PRCF3 (Amerikai kontinens) PRCF3: XE2158-201 (Európa) PRCF3CN: 115D02E6002 (Kína) PRCF3: 115D02E7002 (más területek)
2. 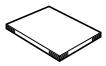	**Hímzésminta-útmutató (kiegészítő)** Keresse fel a Brother márkakereskedőt.
3. 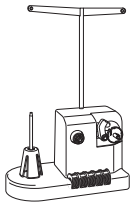	**Orsócsévélő készlet** **(Lásd: 54. oldal.)** PRBW1

Külön megvásárolható tartozékok

A következő alkatrészek külön megvásárolható tartozékok.

	Alkatrész neve Alkatrész kódja
1. 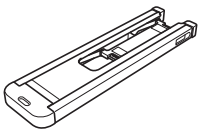	**Csöves keret asztal** PRTT1 (Amerika) PRTT1: D01FAF-001 (Európa) PRTT1CN: 115K02E6002 (Kína) PRTT1AP: 115K02E7002 (más területek)
2. 	**Széles asztal** PRWT1 (Amerika) PRWT1: XG6731-001 (Európa) PRWT1CN: 115K02E6001 (Kína) PRWT1: 115K02E7001 (más területek)
3. 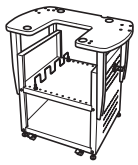	**Hímzőállvány** PRNSTD2 (Amerikai kontinens) VRPRNSTD: XG3199-001 (Európa) VRPRNSTDCN: 115Z05E6005 (Kína) VRPRNSTD: 115Z05E7005 (más területek)
4. 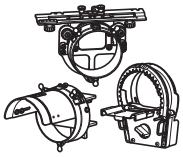	**Keretkészlet lapos simléderes sapkához** PRCF5 (Amerika) PRCF5: D01FAB-001 (Európa) PRCF5CN: 115D02E600J (Kína) PRCF5AP: 115D02E700J (más területek)

	Alkatrész neve Alkatrész kódja
5. 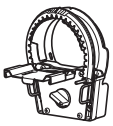	**Keret lapos simléderes sapkához** **130 mm (Szé) × 60 mm (Ma)** **(5-1/8 hüvelyk (Szé) × 2-3/8 hüvelyk (Ma))** PRCFH5 (Amerikai kontinens) PRCFH5: D01FA5-001 (Európa) PRCFH5CN: 115D02E600G (Kína) PRCFH5AP: 115D02E700G (más területek)
6. 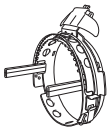	**Sapkakeret** **130 mm (Szé) × 60 mm (Ma)** **(5-1/8 hüvelyk (Szé) × 2-3/8 hüvelyk (Ma))** PRCFH3 (Amerikai kontinens) PRCFH3: XG6695-001 (Európa) PRCFH3: 115D02E7008 (más területek)
7. 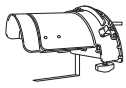	**Befogóállvány** **(sapkakerethez (PRCFH1/PRCFH2/ PRCFH3))** PRCFJ2 (Amerikai kontinens) PRCFJ2: XG6661-001 (Európa) PRCFJ2: 115D02E7009 (más területek)
8. 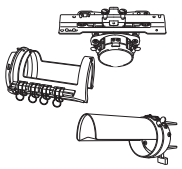	**Hengeres keretkészlet** PRCL1 (Amerikai kontinens) PRCL1: XG6697-001 (Európa) PRCL1CN: 115D02E6011 (Kína) PRCL1: 115D02E7011 (más területek)
9. 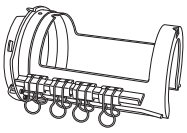	**Hengeres keret** **90 mm (Szé) × 80 mm (Ma)** **(3-1/2 hüvelyk (Szé) × 3 hüvelyk (Ma))** PRCLH1 (Amerikai kontinens) PRCLH1: XG6699-001 (Európa) PRCLH1: 115D02E7010 (más területek)
10. 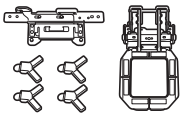	**Különböző M mágneses keret készlet** **100 mm (Szé) × 100 mm (Ma)** **(4 hüvelyk (Szé) × 4 hüvelyk (Ma))** PRVMFMKIT (Amerikai kontinens) PRVMFMKIT: D01XJY-001 (Európa) PRVMFMKITCN: 115D02E600M (Kína) PRVMFMKITAP: 115D02E700M (más területek)
11. 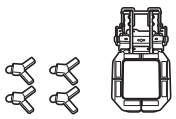	**Különböző M mágneses keret** **100 mm (Szé) × 100 mm (Ma)** **(4 hüvelyk (Szé) × 4 hüvelyk (Ma))** PRVMFM (Amerikai kontinens) PRVMFM: D01XK7-001 (Európa) PRVMFMCN: 115D02E600N (Kína) PRVMFMAP: 115D02E700N (más területek)
12. 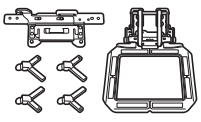	**Különböző L mágneses keret készlet** **180 mm (Szé) × 130 mm (Ma)** **(7-1/8 hüvelyk (Szé) × 5-1/8 hüvelyk (Ma))** PRVMFLKIT (Amerikai kontinens) PRVMFLKIT: D01XHD-001 (Európa) PRVMFLKITCN: 115D02E600P (Kína) PRVMFLKITAP: 115D02E700P (más területek)
13. 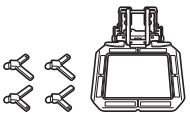	**Különböző L mágneses keret** **180 mm (Szé) × 130 mm (Ma)** **(7-1/8 hüvelyk (Szé) × 5-1/8 hüvelyk (Ma))** PRVMFL (Amerikai kontinens) PRVMFL: D01XHM-001 (Európa) PRVMFLCN: 115D02E600L (Kína) PRVMFLAP: 115D02E700L (más területek)

	Alkatrész neve Alkatrész kódja
14. 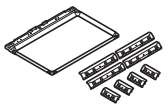	**Mágneses szalagkeret** **360 mm (Szé) × 200 mm (Ma)** **(14 hüvelyk (Szé) × 7-7/8 hüvelyk (Ma))** PRMS360 (Amerikai kontinens) PRMS360: D01FAN-001 (Európa) PRMS360CN: 115D02E600K (Kína) PRMS360AP: 115D02E700K (más területek) * Hímző terület: 300 mm (Szé) × 200 mm (Ma) (11-3/4 hüvelyk (Szé) × 7-7/8 hüvelyk (Ma))
15. 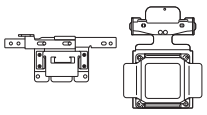	**Mágneses keretkészlet** **50 mm (Szé) × 50 mm (Ma)** **(2 hüvelyk (Szé) × 2 hüvelyk (Ma))** PRMHA50 (Amerika) PRMFA50: XG8593-001 (Európa) PRMFA50AP: 115D02E700E (más területek)
16. 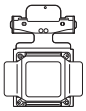	**Mágneses keret** **50 mm (Szé) × 50 mm (Ma)** **(2 hüvelyk (Szé) × 2 hüvelyk (Ma))** PRMH50 (Amerika) PRMF50: XG8597-001 (Európa) PRMF50AP: 115D02E700F (más területek)
17. 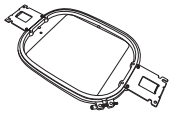	**Steppelő keret** **200 mm (Szé) × 200 mm (Ma)** **(7-7/8 hüvelyk (Szé) × 7-7/8 hüvelyk (Ma))** PRPQF200 (Amerikai kontinens) PRPQF200: XG6727-001 (Európa) PRPQF200CN: 115D02E6025 (Kína) PRPQF200: 115D02E7025 (más területek)
18. 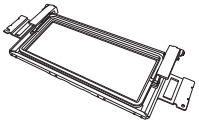	**Szegélykeret** **300 mm (Szé) × 100 mm (Ma)** **(11-3/4 hüvelyk (Szé) × 4 hüvelyk (Ma))** PRPBF1 (Amerikai kontinens) PRPBF1: XG6729-001 (Európa) PRPBF1CN: 115D02E6022 (Kína) PRPBF1: 115D02E7022 (más területek)
19. 	**Kerek keret készlet** PRPRFK1 (Amerikai kontinens) PRPRFK1: XG6725-001 (Európa) PRPRFK1CN: 115D02E6029 (Kína) PRPRFK1: 115D02E7029 (más területek)
20. 	**Kerek keret** **(∅100 mm (4 hüvelyk))** PRPRF100 (Amerika) PRPRF100: XG6737-001 (Európa) PRPRF100CN: 115D02E6026 (Kína) PRPRF100: 115D02E7026 (más területek)
21. 	**Kerek keret** **(∅130 mm (5 hüvelyk))** PRPRF130 (Amerika) PRPRF130: XG6739-001 (Európa) PRPRF130CN: 115D02E6027 (Kína) PRPRF130: 115D02E7027 (más területek)
22. 	**Kerek keret** **(∅160 mm (6 hüvelyk))** PRPRF160 (Amerika) PRPRF160: XG6741-001 (Európa) PRPRF160CN: 115D02E6028 (Kína) PRPRF160: 115D02E7028 (más területek)
23. 	**C hímzőkerettartó (sötétszürke sarokborítással)** PRPARMC (Amerikai kontinens) PRPARMC: XG6743-001 (Európa) PRPARMC: 115D02E7021 (más területek)

	Alkatrész neve Alkatrész kódja
24. 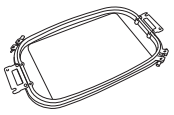	**Lapos keret** **300 mm (Szé) × 200 mm (Ma)** **(11-3/4 hüvelyk (Szé) ×** **7-7/8 hüvelyk (Ma))** PRF300 (Amerikai kontinens) PRF300: XG6693-001 (Európa) PRF300: 115D02E7016 (más területek)
25. 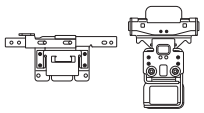	**S befogókeret, egyenes készlet** **45 mm (Szé) × 24 mm (Ma)** **(1-3/4 hüvelyk (Szé) × 7/8 hüvelyk (Ma))** PRCLP45B (Amerikai kontinens) PRCLP45B: XF2251-001 (Európa) PRCLP45BCN: 115D02E6012 (Kína) PRCLP45B: 115D02E7012 (más területek)
26. 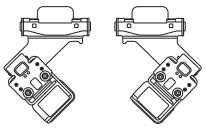	**S befogókeret, L & R (bal és jobb)** **45 mm (Szé) × 24 mm (Ma)** **(1-3/4 hüvelyk (Szé) × 7/8 hüvelyk (Ma))** PRCLP45LR (Amerikai kontinens) PRCLP45LR: XF2255-001 (Európa) PRCLP45LRCN: 115D02E6013 (Kína) PRCLP45LR: 115D02E7013 (más területek)
27. 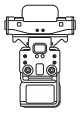	**S befogókeret, egyenes** **45 mm (Szé) × 24 mm (Ma)** **(1-3/4 hüvelyk (Szé) × 7/8 hüvelyk (Ma))** PRCLP45S (Amerikai kontinens) PRCLP45S: 115D02E7015 (más terület*) * Európában nem elérhető
28. 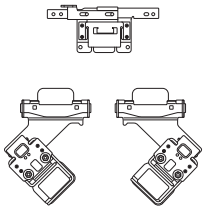	**S befogókeret, L & R (bal és jobb), készletben** **45 mm (Szé) × 24 mm (Ma)** **(1-3/4 hüvelyk (Szé) × 7/8 hüvelyk (Ma))** PRCLP45LRD (Amerikai kontinens) PRCLP45LRD: 115D02E7014 (más terület*) * Európában nem elérhető
29. 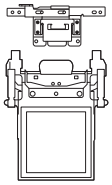	**M befogókeret-készlet** **100 mm (Szé) × 100 mm (Ma)** **(4 hüvelyk (Szé) × 4 hüvelyk (Ma))** PRCLPM1 (Amerika) PRCLP100B: XG6235-001 (Európa) PRCLPM1CN: 115D02E600B (Kína) PRCLPM1AP: 115D02E700B (más területek)
30. 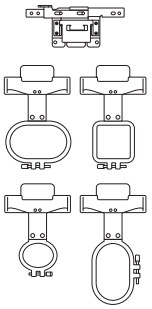	**Kompakt keret készlet** **70: 70 mm (Szé) × 41 mm (Ma)** **(2-3/4 hüvelyk (Szé) × 1-5/8 hüvelyk (Ma))** **50: 50 mm (Szé) × 50 mm (Ma)** **(2 hüvelyk (Szé) × 2 hüvelyk (Ma))** **44: 44 mm (Szé) × 38 mm (Ma)** **(1-3/4 hüvelyk (Szé) × 1-1/2 hüvelyk (Ma))** **Álló tájolás:** **33 mm (Szé) × 75 mm (Ma)** **(1-5/16 hüvelyk (Szé) ×** **2-15/16 hüvelyk (Ma))** PRHCK1 (Amerikai kontinens) PRSFK1: XG6209-001 (Európa) PRHCK1CN: 115D02E600A (Kína) PRHCK1AP: 115D02E700A (más területek)
31. 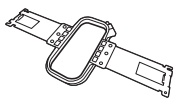	**Hevederes keret** **70 mm (Szé) × 200 mm (Ma)** **(2-3/4 hüvelyk (Szé) × 7-7/8 hüvelyk (Ma))** PRHSL200 (Amerikai kontinens) PRHSL200: XG5284-001 (Európa) PRHSL200CN: 115D02E600C (Kína) PRHSL200AP: 115D02E700C (más területek)

	Alkatrész neve Alkatrész kódja
32. 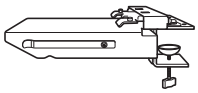	**Szabadkarú befogóállvány** PRMHJ1 (Amerikai kontinens) PRMFJ1: XH1533-001 (Európa) PRMFJ1AP: 115D02E700H (más területek)
33. 	**Fémorsó** 100376-051
34. 	**Súly (S)** XC6631-051

Megjegyzés

- A géphez külön megvásárolható tartozékok teljes listáját kérje a legközelebbi hivatalos Brother márkakereskedőtől.

Emlékeztető

- Mindig a géphez ajánlott kiegészítőket használja.
- A nyomtatás időpontjában minden műszaki adat helyes. Ne feledje, hogy egyes műszaki adatok külön értesítés nélkül változhatnak.

A GÉP BEÁLLÍTÁSA

Beállítási és szállítási óvintézkedések

⚠ VIGYÁZAT

- **Az üzemi környezet hőmérsékletének 5 °C (40 °F) és 40 °C (104 °F) között kell lennie. Amennyiben a gépet túl hideg vagy túl meleg környezetben működteti, az a gép hibás működéséhez vezethet.**
- **Ne használja a gépet olyan helyen, ahol közvetlen napfénynek van kitéve, ellenkező esetben ez a gép hibás működéséhez vezethet.**
- **A gépet úgy állítsa fel, hogy mind a négy állítható lába érintkezzen az íróasztallal vagy asztallal, hogy a gép vízszintes helyzetben legyen.**
- **Ne takarja el a gép hátulján és az aljának hátsó részén lévő szellőzőnyílásokat, például úgy, hogy valamit a gép alá helyez és ne hagyja, hogy szösz vagy por gyűljön össze a szellőzőnyílásokban, ellenkező esetben túlmelegedhet a gép motorja, ami tüzet vagy a gép megrongálódását okozhatja.**
- **A gép tömege körülbelül 38 kg (83 lb). A gép szállítását és felállítását mindig két embernek kell végeznie.**
- **A gép szállításakor ügyeljen arra, hogy ketten emeljék a gépet, az aljánál, a jelzett kivágásoknál fogva (①). A gép bármely más területen történő megemelése esetén a gép sérülhet, vagy akár le is ejthetik, ami sérüléseket is okozhat.**

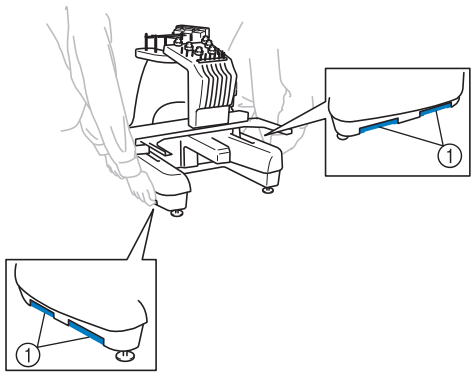

- **Villámlás esetén kapcsolja ki a gépet és húzza ki a tápkábelt. A villámlás a gép meghibásodását okozhatja.**
- **Ne csatlakoztassa a tápkábelt a géphez, amíg a gép beállítását nem fejezte be, ellenkező esetben a gép sérülést okozhat, ha véletlenül megnyomja valaki a „Start/Stop” gombot, és a gép elkezdi a hímzést.**

- **A gép kenésekor viseljen védőszemüveget és kesztyűt, hogy elkerülje a zsír vagy olaj szembe vagy bőrre kerülését. Ne vegye az olajat vagy zsírt a szájába. Az olajat és zsírt gyermekek elől el kell zárni.**
- **A hímzőkeret vagy más mellékelt tartozék csatlakoztatásakor és leválasztásakor, valamint a gép karbantartásakor ügyeljen arra, hogy semmi ne ütközzön a gép mozgó alkatrészeivel.**

⚠ VIGYÁZAT

- **A meghibásodások vagy károsodások elkerülése érdekében, ne tegye ki a gépet a következő körülményeknek.**
  - **Folyadékok, például víz**
  - **Túlzott mértékű por**
  - **Közvetlen napfény**
  - **Szélsőségesen magas vagy alacsony hőmérséklet. Az üzemi környezetnek 5 °C (40 °F) és 40 °C (104 °F).**
  - **Nem elegendő hely**
  - **Tárgyak a hímzőkeret mozgásterében**
  - **Eltakart szellőzőnyílások**
  - **Instabil felület**
- **Ne használjon hosszabbító kábelt vagy olyan többcsatlakozós adapter, amelybe már több berendezés csatlakoztatva van.**

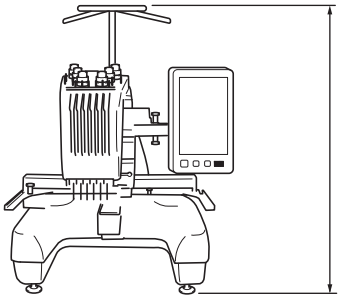

762 mm
(30 hüvelyk)

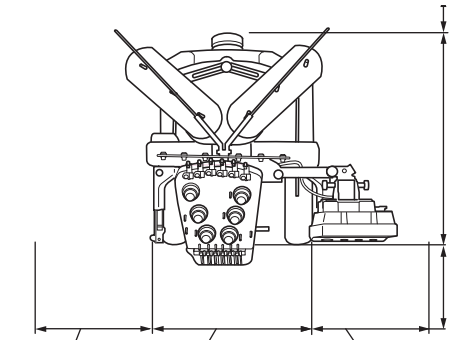

Minimum
50 mm
(2 hüvelyk)

587 mm
(23-7/64 hüvelyk)

Több mint
350 mm
(13-3/4 hüvelyk)

Több mint
250 mm
(9-27/32 hüvelyk)

512 mm
(20-5/32 hüvelyk)

Több mint
250 mm
(9-27/32 hüvelyk)

1

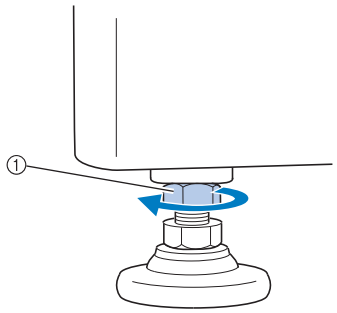

① Használja a mellékelt villáskulcsot az ellenanya meglazításához.

2

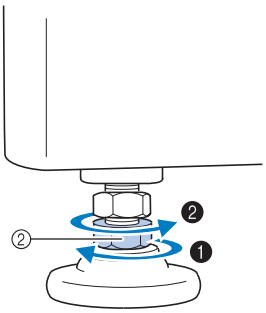

② A mellékelt villáskulccsal fordítsa el az állítható láb anyát.

❶ Hosszabbítsa meg a lábat.

❷ Rövidítse meg a lábat.

3

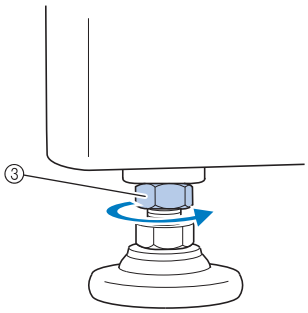

③ A lábak beállítása után húzza meg az ellenanyát.

A vezérlőpanel helyzetének beállítása

1

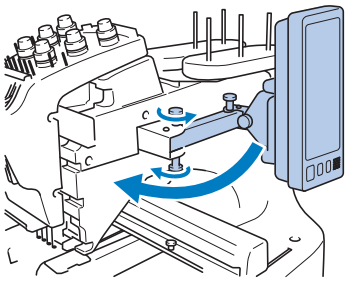

2

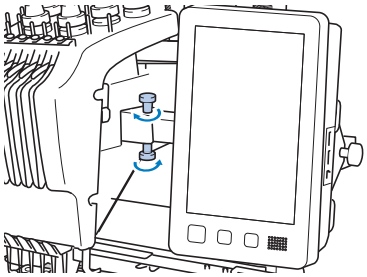

3

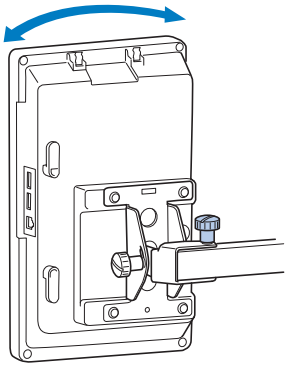

4

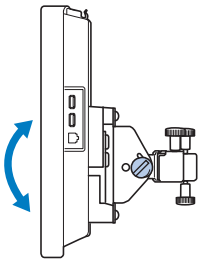

(Oldalnézet)

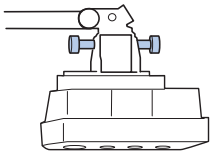

(Felülnézet)

A szálvezető szerkezet előkészítése

1

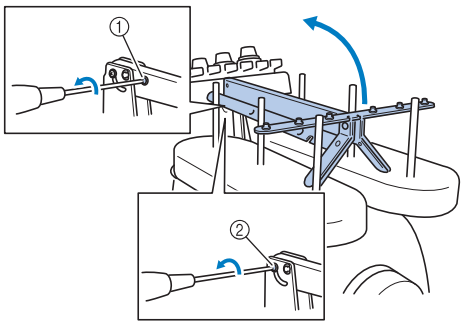

① Távolítsa el.
② Lazítsa meg.

2

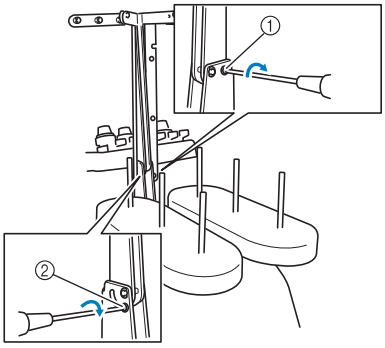

① Helyezze be és húzza feszesre.
② Húzza feszesre.

3

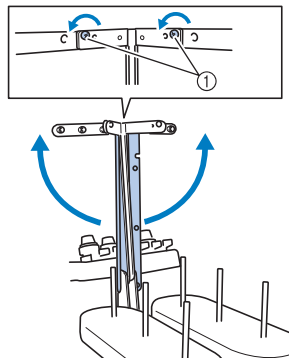

① Lazítsa meg.

4

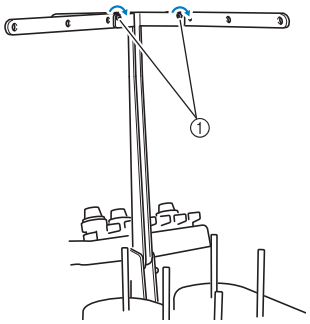

① Húzza feszesre.

Az orsótartó előkészítése

1

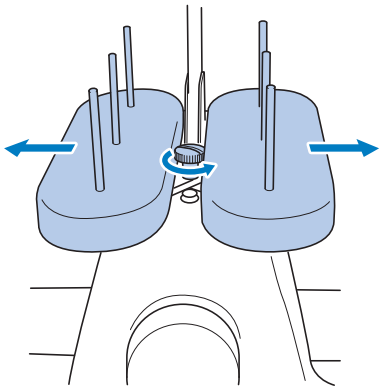

2

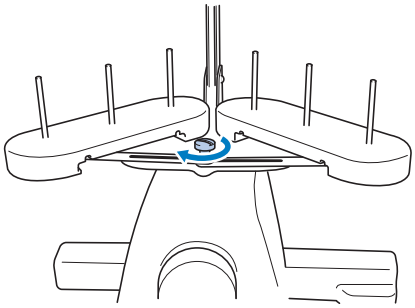

A hímzőkerettartó rögzítése

1

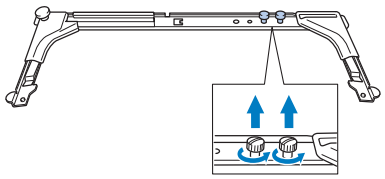

2

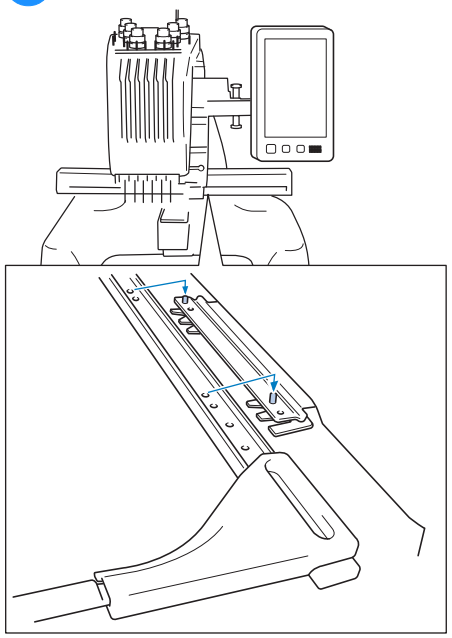

3

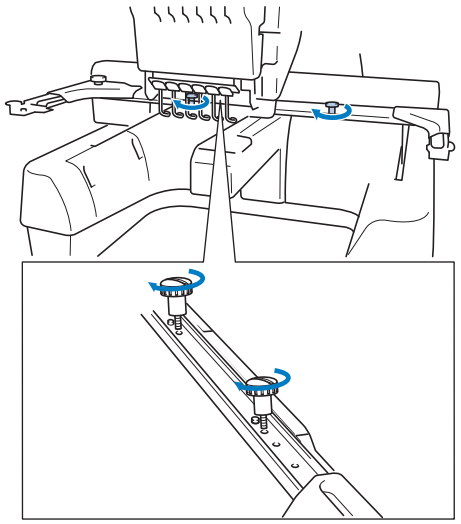

A GÉP BEKAPCSOLÁSA

⚠ FIGYELEM

- **Áramforrásként csak normál háztartási hálózati áramot használjon. Más áramforrás használata tűzhöz, áramütéshez vagy a gép károsodásához vezethet.**
- **Ellenőrizze, hogy a tápkábel dugói stabilan rögzítve legyenek a fali elektromos csatlakozóaljzatba és a gép tápbemeneti aljzatába. Ellenkező esetben ez tüzet vagy áramütést okozhat.**
- **Ne csatlakoztassa a tápkábel dugóját rossz állapotban lévő fali aljzatba.**
- **Az alább felsorolt esetekben kapcsolja ki a hímzőgépet és húzza ki a tápkábelt, ellenkező esetben ez tűzhöz, áramütéshez vagy a gép károsodásához vezethet.**
  - **Ha nem tartózkodik a gép közelében.**
  - **A gép használatát követően.**
  - **Ha áramszünet következik be a gép üzemeltetése közben.**
  - **Ha a gép nem működik megfelelően, például ha a csatlakozás laza, vagy megszakadt.**
  - **Elektromos viharok közben.**

⚠ VIGYÁZAT

- **Mindig a géphez kapott tápkábelt használja.**
- **Ne csatlakoztassa a tápdugót hosszabbítókhoz vagy többdugós adapterekhez úgy, hogy még több más gépet is csatlakoztatott azokhoz, mert ez tűzhöz vagy áramütéshez vezethet.**
- **Ne dugja be és ne húzza ki a tápkábelt nedves kézzel, különben áramütést szenvedhet.**
- **Amikor kihúzza a tápdugót, ügyeljen arra, hogy először kapcsolja ki a gépet és a dugónál fogva húzza ki a tápkábelt. Ha a tápkábelnél fogva húzza ki, károsíthatja azt, tüzet okozhat, vagy áramütést szenvedhet.**
- **Kerülje el a tápkábel szakadását, sérülését, módosítását, erőszakos megtörését, nyúlását, csavarodását vagy összegubancolódását. Ezen túlmenően ne helyezzen nehéz tárgyakat a kábelre, ne tegye ki túlzott hőnek, különben a kábel sérülhet, és tüzet, vagy áramütést okozhat. Amennyiben a tápkábel vagy tápdugó sérült, állítsa le a gépet, és vigye el a legközelebbi Brother márkakereskedőhöz javításra, mielőtt folytatná a gép használatát.**
- **Amennyiben a gépet nem használja hosszabb ideig, húzza ki a tápkábelt, ellenkező esetben akár tüzet is okozhat.**

1

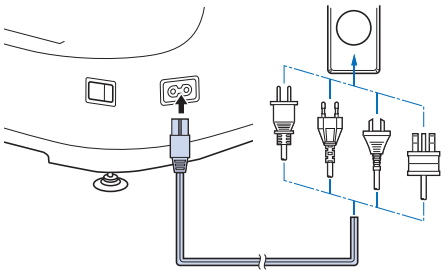

2

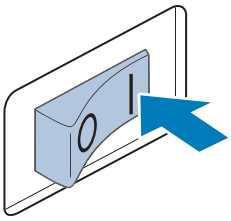

3

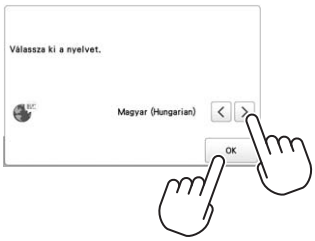

4 **Állítsa be az órát.**

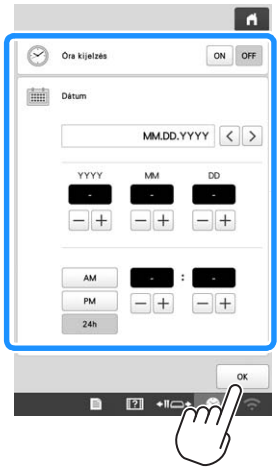

5

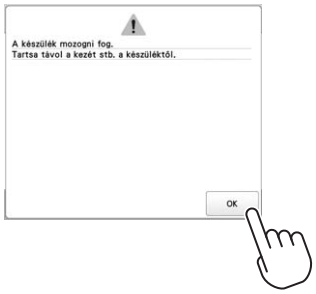

A 3 és 4 lépés csak akkor szükséges, ha először kapcsolja be a gépet.

A gép kikapcsolása:

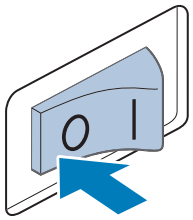

VEZETÉK NÉLKÜLI HÁLÓZATI CSATLAKOZÁS FUNKCIÓK

Vezeték nélküli hálózati csatlakozással elérhető műveletek

A gép támogatja a vezeték nélküli hálózati csatlakozást. A következő hasznos műveleteket akkor érheti el, ha csatlakoztatja a gépet a vezeték nélküli hálózathoz.

Megjegyzés

- Csatlakoztassa a gépet és a számítógépet vagy az okos eszközt ugyanarra a hálózatra.

- Ellenőrizze a gép működési állapotát kényelmesen okos eszközéről az erre a célra szolgáló mobil alkalmazás használatával (My Stitch Monitor).

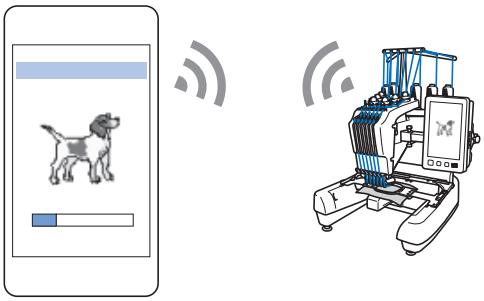

- Töltse le a frissítő fájlt közvetlenül a gépre.

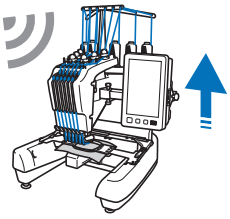

- Az erre a célra szolgáló Windows alkalmazás (Design Database Transfer) használatával továbbítsa vezeték nélkül a hímzésmintát a számítógépről a gépre.
  Az alkalmazást a következő URL-en töltheti le:
  http://s.brother/cabkb/

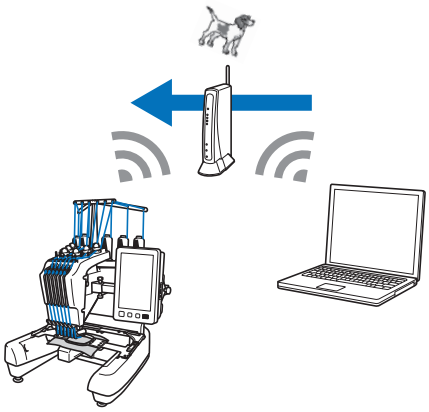

- Továbbítsa vezeték nélkül a számítógépen a hímzésszerkesztő szoftverrel (PE-DESIGN 11 vagy újabb verzió) szerkesztett hímzésmintát a gépre. Továbbítson ugyanakkor a PE-DESIGN szoftverre egy hímzésmintát, amelyet a gépen szerkesztett.

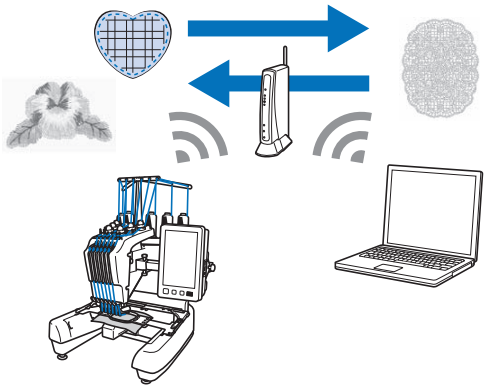

- A Wireless Link funkció használatával továbbítsa vezeték nélkül a számítógépen a hímzésszerkesztő szoftverrel (PE-DESIGN 11,2 vagy újabb verzió) szerkesztett hímzésmintát a gépre. A számítógépről ellenőrizze a gépen a hímzés állapotát.

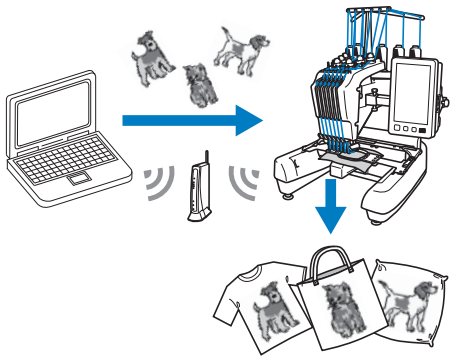

■ A vezeték nélküli hálózati csatlakozás követelményei

A vezeték nélküli hálózati csatlakozás megfelel az IEEE 802.11 b/g/n szabványnak és 2,4 GHz frekvenciát használ.

Emlékeztető

- A vezeték nélküli hálózat nem telepíthető WPA/WPA2 Enterprise hálózattal.

Vezeték nélküli hálózati csatlakozás

Videó

1 **Keresse meg a biztonsági információkat (SSID és hálózati kulcs) és jegyezze fel őket.**

* Csatlakoztassa a gépet és a számítógépet vagy az okos eszközt ugyanarra a hálózatra.

SSID	Hálózati kulcs (Jelszó)

2

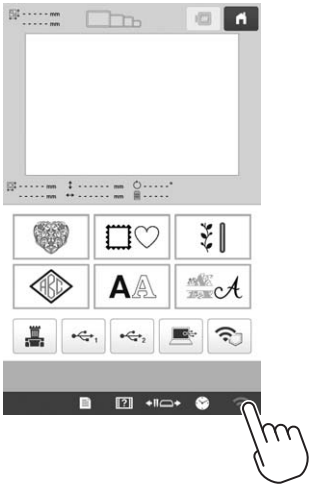

3



4

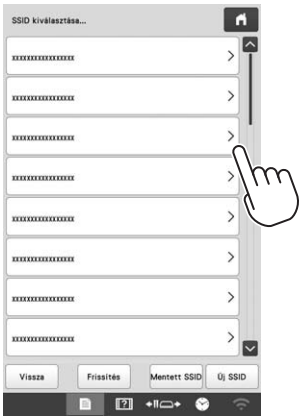

Érintse meg a > gombot a feljegyzett SSID mellett.

5



Adja meg a hálózati kulcsot (jelszó), amelyet feljegyzett, majd érintse meg a OK gombot.

6

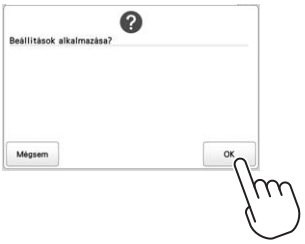

7

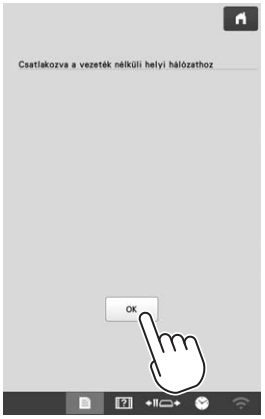

8



A beállításból való kilépéshez érintse meg a OK gombot.

FELKÉSZÜLÉS A HÍMZÉS ELKEZDÉSÉRE

Oktatóvideó lejátszása

Ha ezt az ikont 

látja a használati utasítás címsorában, az illető eljáráshoz tartozó oktatóvideót a gépen találja.



Az orsótok eltávolítása

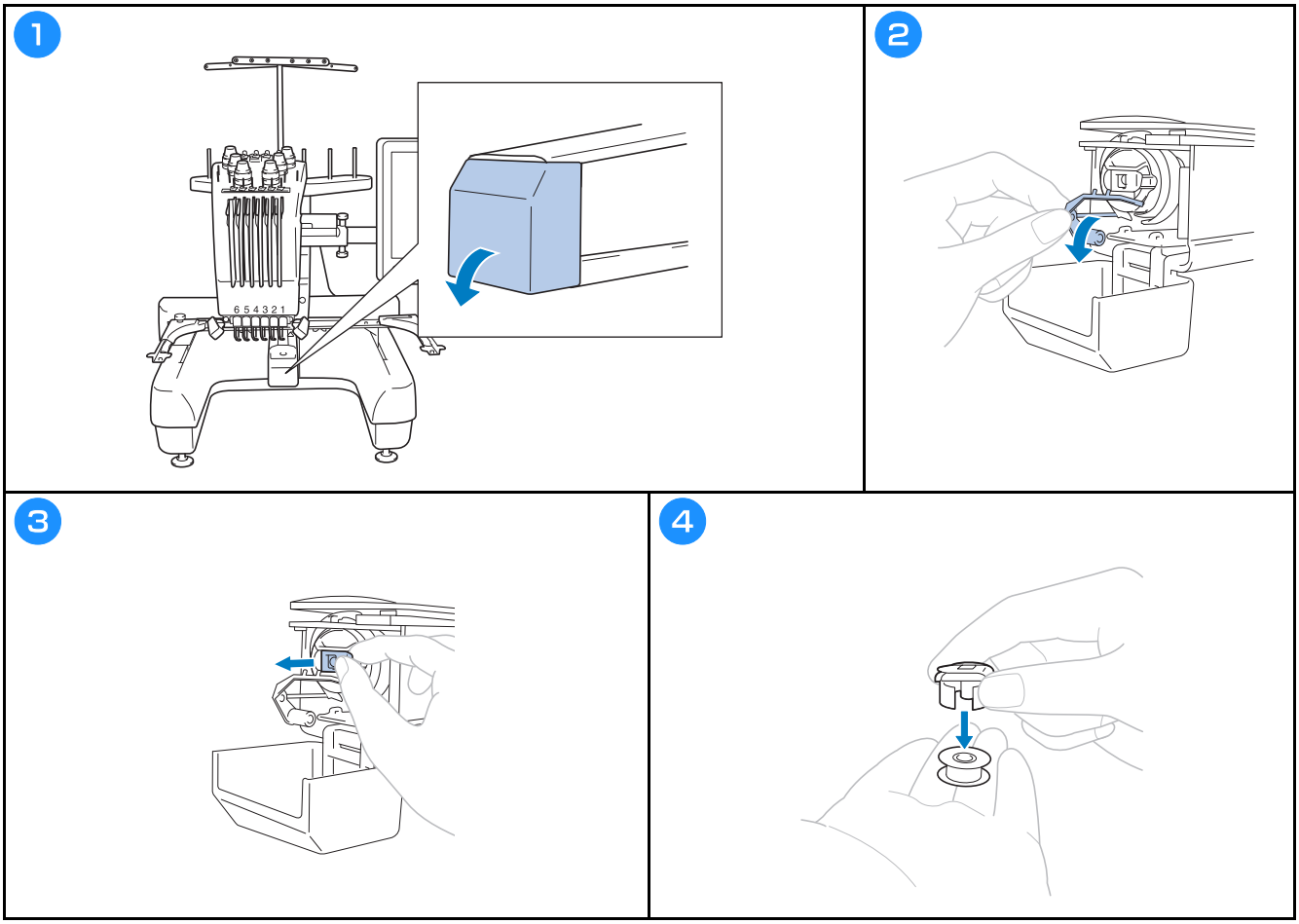

Az orsó felszerelése

Videó

⚠ VIGYÁZAT

- **Előtekercselt orsót (Fil-Tec/TRU-SEW POLYESTER „szálak”) vagy kifejezetten ehhez a géphez készített fémorsót használjon.**
- **Orsó csévéléséhez a külön beszerezhető orsócsévélőt és fémorsókat használja.**

1

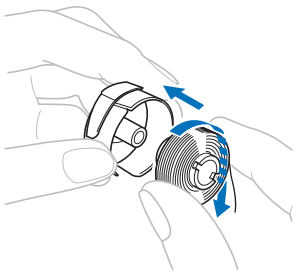

Ellenőrizze, hogy a cérna az óramutató járásának megfelelően tekeredik-e le az orsóról, az ábra szerint.

2

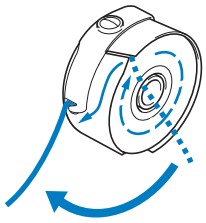

3

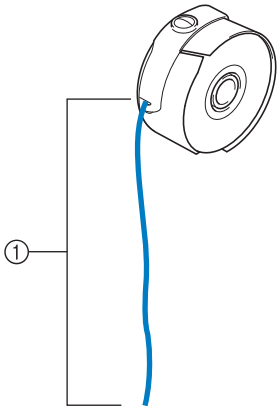

① Húzzon ki kb. 5 cm cérnát.

Az orsótok behelyezése

Videó

1

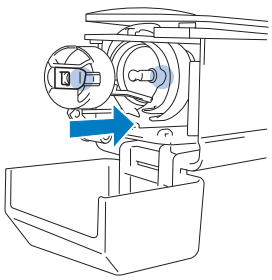

2

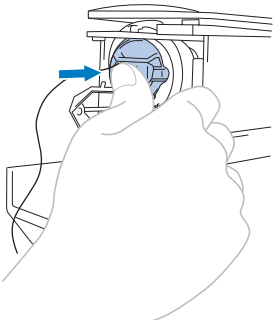

3

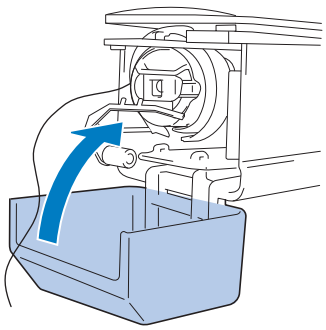

Hímzésminta kiválasztása

⚠ VIGYÁZAT

- **A képernyőt csak az ujjával, vagy a géphez mellékelt érintőtollal érintse meg. Ne használjon hagyományos tollat, csavarhúzót vagy egyéb kemény vagy éles tárgyat. A képernyőre ne fejtsen ki extrém nyomást. Ellenkező esetben a képernyő sérülhet.**
- **A képernyő teljes egésze vagy egyes részei néha sötétebbek, máskor világosabbak lehetnek, amely a környezeti hőmérséklet, illetve a környezet egyéb változásainak eredménye. Ez nem a hiba jele. Ha a képernyő nehezen olvasható, állítson a fényerőn.**

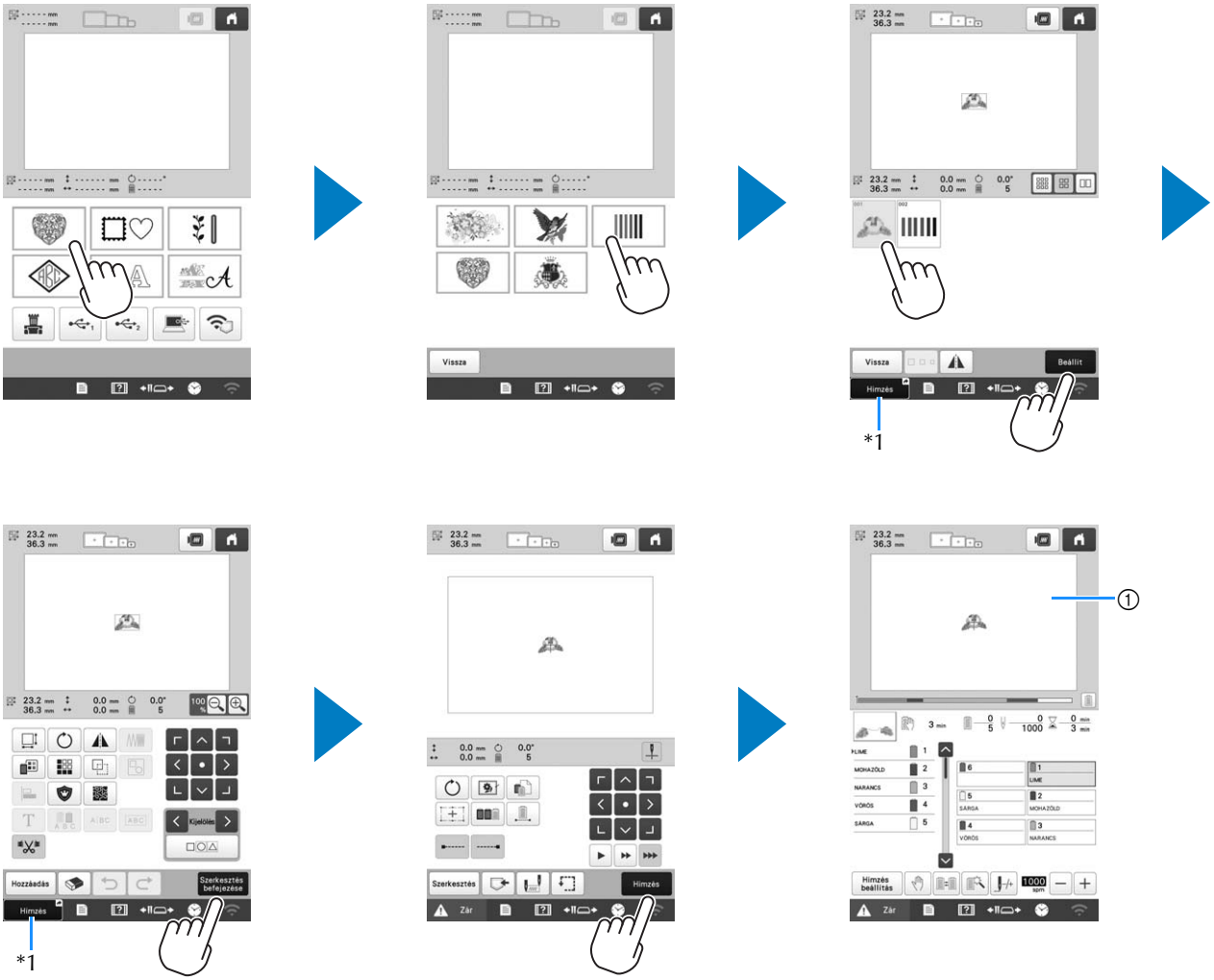

*1 A hímzés képernyőre való előrelépéshez érintse meg a Hímzés gombot (①).

■ Mintatípus-választó képernyő

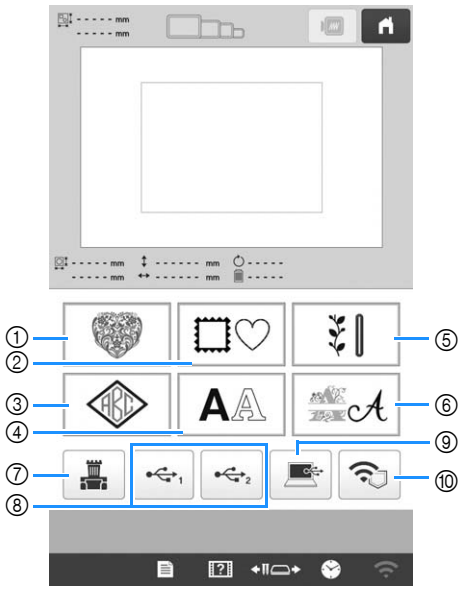

① Hímzésminták
② Keret minták
③ Monogram és keret minták
④ Karakter minták
⑤ Hasznos öltés hímzésmintához/minta nagy gomblyukhoz
⑥ Dekorációs ábécé minták
⑦ A gép memóriájában tárolt minták
⑧ USB-eszközön tárolt minták
⑨ Számítógépen tárolt minták
⑩ Vezeték nélküli hálózaton továbbított minták

■ Mintalista képernyő

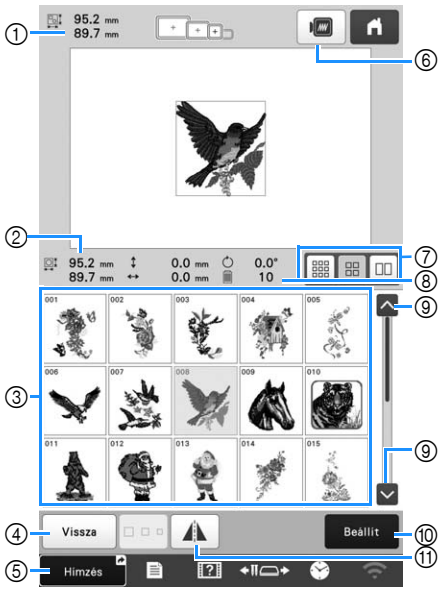

① A teljes kombinált minta mérete
② A kiválasztásra kerülő minta mérete
③ Érintsen meg egy mintát, hogy megjeleníthesse a mintához kapcsolódó információkat.
④ Térjen vissza a minta kategória lista képernyőre, hogy módosíthassa a kategóriát.
⑤ Rövidebb út a hímzés képernyőhöz.
⑥ A hímzés képének előnézete.
⑦ Válassz ki a minta miniatűr méretét, a kicsi, a közepes és a nagy méret közül.
⑧ A fonalszínek számának változásai
⑨ Addig nyomja, amíg a kívánt oldal meg nem jelenik, ha több, mint egy oldal van.
⑩ Erősítse meg a mintát és mozgassa a mintaszerkesztő képernyőre.
⑪ A szerkesztendő mintát vízszintesen tükrözi.

■ Karakter minta beviteli gomb

Emlékeztető

- Ha egy gomb szürke színnel jelenik meg, akkor az a funkció nem használható a kiválasztott mintához.

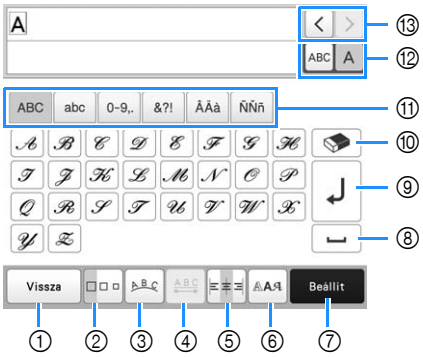



Sz.	Kijelző Gomb neve	Funkció
①	Vissza Vissza gomb	Vissza az előző képernyőre.
②	Méret gomb	A karakter minta méretének módosítása. Egy karakter méretének módosításához érintse meg a ABC A gombot, hogy megjelenjen a ABC A, majd válassza ki a karaktert. A kiválasztott karakter mérete módosításra kerül. • Kis betűkészletek mérete ABCDE, ABCDE, ABCDE, ABCDE, ABCDE és a ABCDEFGH nem módosítható.
③	Elrendező gomb	A karakter minták elrendezésének módosítása. • Ahhoz, hogy a karakter mintákat egy íven helyezhesse el, érintse meg: , , vagy . : Ív ellaposítása. : Ív kerekítése. • Ahhoz, hogy a karakter mintákat lejtősen helyezhesse el, érintse meg: . : A lejtő döntése balra. : A lejtő döntése jobbra. • : Az elrendezés alaphelyzetbe állítása.
④	Karaktertérköz gomb	A karakter minták közötti távolság módosítása. • : A karaktertérköz növelése. • : A karaktertérköz csökkentése. • Egy karaktert követő térköz módosításához érintse meg a ABC A gombot, hogy megjelenjen a ABC A, majd válassza ki a karaktert. A kiválasztott karakter és az azt követő közötti térköz módosításra kerül. A ABCDE ⇔ ABCDE ABC A B C D E ⇔ ABCDE • : Az egy kiválasztott karakter mozgatása felfelé. • : Az egy kiválasztott karakter mozgatása lefelé. • : Térköz alaphelyzetbe állítása.
⑤	Igazítás gomb	Átváltás igazításra. Ez a funkció akkor érhető el, ha több sornyi karakter került bevitelre. • : Igazítás jobbra ABCDE FGH IJKLMN • : Igazítás balra ABCDE FGH IJKLMN • : Igazítás középre ABCDE FGH IJKLMN
⑥	Betűtípus gomb	A karakter betűtípusának módosítása. A kiválasztott betűkészlettől függően előfordulhat, hogy nem lehet módosítani a betűtípust. • Egy karakter betűtípusának módosításához érintse meg a ABC A gombot, hogy megjelenjen a ABC A, majd válassza ki a karaktert. A kiválasztott karakter betűtípusa módosításra kerül.

Sz.	Kijelző Gomb neve	Funkció
⑦	 Beállítás gomb	Alkalmazza a karakter minta szerkesztését, hogy a szerkesztési képernyőre léphessen.
⑧	 Térköz gomb	Térköz megadása.
⑨	 Sor hozzáadása gomb	Új sor létrehozása.
⑩	 Törlés gomb	Karakter törlése.
⑪	— Kategória gombok	Karakter kategóriájának kiválasztása.
⑫	 Egy/összes kiválasztása gomb	Az összes vagy egy karakter kiválasztása szerkesztéséhez. •  : Az összes karakter szerkesztése. •  : Egy karakter szerkesztése.
⑬	 Karakterválasztó gombok	Kurzor mozgatása és egy karakter kiválasztása.
⑭	 Függőleges/ vízszintes szöveg gombja	Átváltás a függőleges és vízszintes szövegelrendezés között. (Csak japán betűkészlet)
⑮	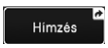 Gyorsbillentyű	Rövidebb út a hímzés képernyőhöz.

A mintaszerkesztő képernyő ismertetése

Emlékeztető

- Ha egy gomb szürke színnel jelenik meg, akkor az a funkció nem használható a kiválasztott mintához.

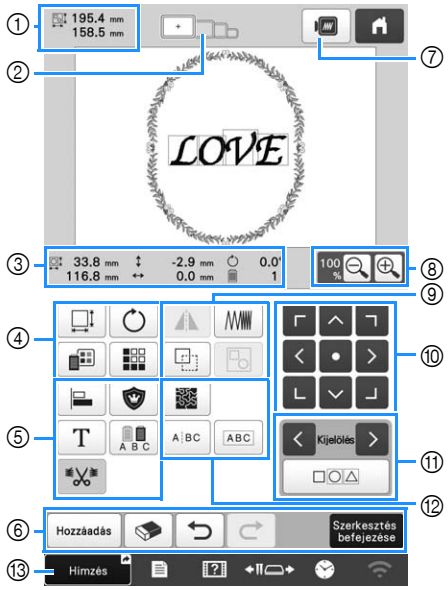

Sz.	Kijelző Gomb neve	Funkció
①	 Minta mérete	A mintakijelző területen aktuálisan megjelenített hímzésminta méretét mutatja. A felső érték a magasságot, míg az alsó érték a szélességet mutatja. Amennyiben a hímzésminta több mintából áll, amelyet kombinált, a teljes minta mérete az összes mintát tartalmazza.
②	 Hímzőkeret-jelzők	Azoknak a hímzőkereteknek a méreteit mutatja, amelyeket az aktuálisan a mintakijelzőn megjelenített hímzésmintához használhat.

Sz.	Kijelző Gomb neve	Funkció
③	 Méret	Megjeleníti a szerkesztett minta méretét. A felső érték a magasságot, míg az alsó érték a szélességet mutatja.
	 Távolság a középpontból (függőleges)	Azt a függőleges távolságot mutatja, amellyel a szerkesztett mintát elmozdította.
	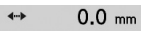 Távolság a középpontból (vízszintes)	Azt a vízszintes távolságot mutatja, amellyel a szerkesztett mintát elmozdította.
	 Forgatási szög	Azt a forgatási szöget mutatja, amellyel a szerkesztett mintát elforgatta.
	 A fonalszínek száma	Megjeleníti a szerkesztett minta fonalszíneinek számát.

Sz.	Kijelző Gomb neve	Funkció
④	 Méret gomb	Mintaméret ablak megjelenítése. • : Minta arányos kicsinyítése. • : Minta függőleges kicsinyítése. • : Minta vízszintes kicsinyítése. • : Minta arányos nagyítása. • : Minta függőleges nagyítása. • : Minta vízszintes nagyítása. • : Mintaméret módosítása az öltésszám megtartásával. (normál átméretezés) • : Mintaméret módosítása a szálsűrűség megtartásával. (öltésszám újraszámolása) • : Módosítani kívánt minta kiválasztása. • : Minta mozgatása a nyíl által jelzett irányba. • : Méret alaphelyzetbe állítása. • : Képernyő bezárása. • : Mintaméret módosítása (csak karakter minták).
	 Forgatógomb	Mintaelforgatás ablak megjelenítése. • : Szög alaphelyzetbe állítása. Minta elforgatása az forgatás gombbal, vagy a minta sarkán található piros pont megfogásával. A forgatás során használhatja a mozgatás gombokat is.
	 A szálszín változtatása gomb	A minta színének módosítása.
	 Szegély gomb	Ismétlődő minták előállítása és szerkesztése.

Sz.	Kijelző Gomb neve	Funkció
⑤	 Igazítás gomb	Több minta egy sorba állítása.
	 Rátétes hímzés gomb	A szerkesztett minta rátétes mintává változtatása.
	 Betű szerkesztése gomb	Karakterek szerkesztése.
	 Több szín gomb	Lehetővé teszi a karakter minták minden karakteréhez tartozó cérnaszín módosítását; csak akkor használható, ha karaktert választott.
	 Átugró öltés beállító gomb	Válassza ki, hogy a kiválasztott mintában az átugráskor keletkező öltéseket elvágja-e vagy nem.
⑥	 Hozzáadás gomb	Egy minta hozzáadása. Ha megérinti, a mintatípus-választó képernyő jelenik meg.
	 Törlés gomb	Törli a mintát. Ha megérinti, a szerkesztett minta törlődik.
	 Visszavonás gomb	Az utolsó végrehajtott művelet visszavonása és visszatérés a korábbi állapothoz. A billentyű minden egyes megnyomásával egy műveletet visszavonásra kerül.
	 Ismétlés gomb	Megismétli a visszavont műveletet.
	 Szerkesztés vége gomb	Befejezi a szerkesztést, és átlép a hímzés képernyőre.
⑦	 Előnézet gomb	Egy minta képének megjelenítése előnézetben.
⑧	 Nagyítás gomb	A 100%, 125%, 150% és 200% lehetőség közül választhatja ki a szerkesztett minta megjelenítési méretét.

Sz.	Kijelző Gomb neve	Funkció
⑨	 Vízszintes tükörkép gomb	Minta módosítása vízszintes tükörképpé.
	 Sűrűség gomb	Szálsűrűség módosítása egyes karakterek és keret minták esetén. Más minták sűrűsége az öltésszám újraszámolása üzemmódban állítható be.
	 Duplázás gomb	Minta megduplázása. A megduplázott minta az eredeti mintához képest egy kicsit lejjebb és jobbra található.
	 Csoportosítás gomb	Kiválasztott minták csoportosítása.
⑩	 Pozícionáló gombok	• : Minta mozgatása a nyíl által jelzett irányba. • : Mozgatás a hímzési terület közepére.
⑪	 Mintaválasztó gombok	Kiválasztja azt a mintát, amelyiket szerkesztette, amikor a hímzésminta több mintából lett összeállítva.
	 Többszörös kiválasztás gomb	Több minta kiválasztása egyidejű szerkesztéshez.
⑫	 Pontozás/ Körvonalas steppelés gomb	Pontozás vagy körvonalas steppelés létrehozása a minta körül.
	 Szövegszétválasztás gomb	Folyamatos karakter minták szétválasztása a térköz beállításához, vagy a külön történő szerkesztéshez. • : Kijelölés, ahol a mintákat külön kell választani. • : Minta különválasztása. A különválasztott karakter minta kombinálható a következővel: .
	 Szövegkombinálás gomb	A kiválasztott karakter minták kombinálása.
⑬	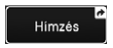 Gyorsbillentyű	Rövidebb út a hímzés képernyőhöz.

■ Betűk szerkesztése

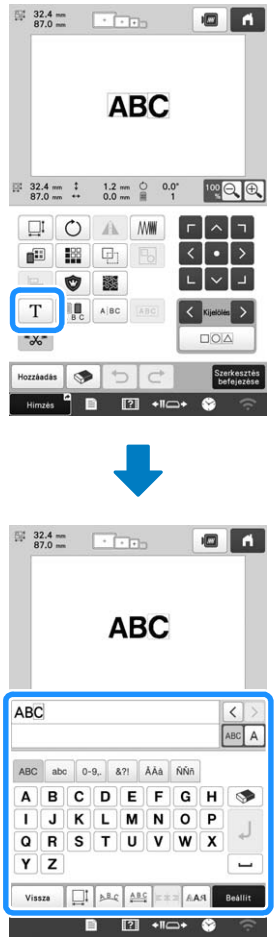

A beviteli gombok részleteivel kapcsolatban lásd:
27. oldal.

Emlékeztető

- A szerkesztő képernyőn a karakter minták többszörös vonalakkal való szerkesztéséhez válassza szét a mintát.

Előnézeti kép ellenőrzése

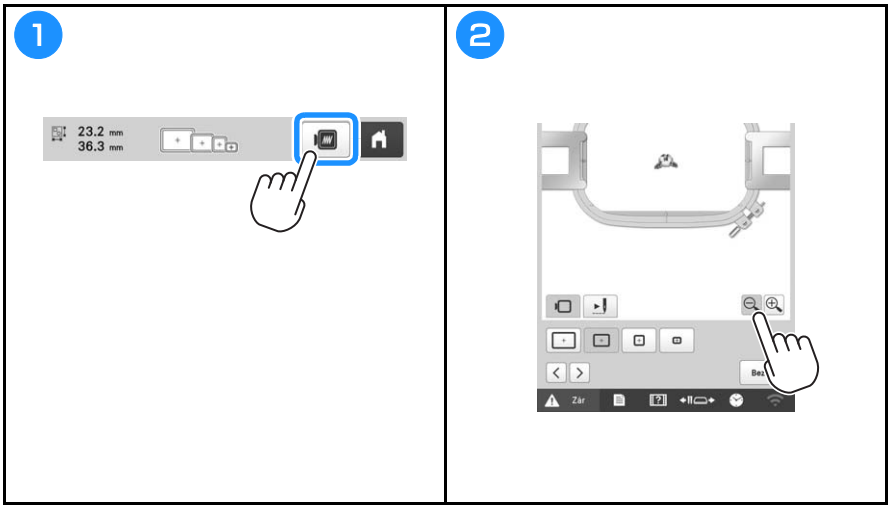

⚠ VIGYÁZAT

- **A gép legfeljebb 2 mm (5/64 hüvelyk) vastag anyagokba képes hímezni. Ha ennél vastagabb anyagot hímez, a tű eltörhet vagy meggörbülhet.**

Az anyag felhúzása a hímzőkeretre

Videó

1

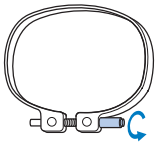

Lazítsa ki a csavart.

2

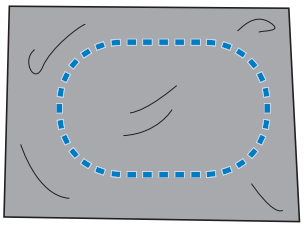

Helyezze a stabilizátort és az anyagot a megfelelő oldalával felfelé a külső keret tetejére.

3

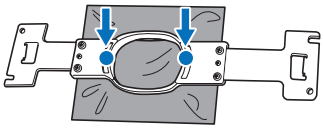

Nyomja be a belső keretet a külső keretbe.

4

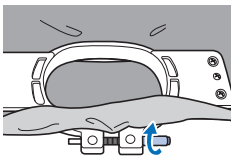

Kissé húzza meg a csavart.

5

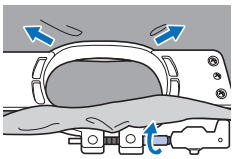

Húzza meg a csavart, majd győződjön meg róla, hogy az anyag kellőképpen feszes.

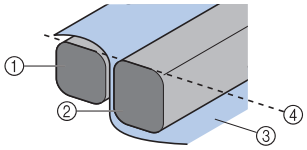

① Külső keret
② Belső keret
③ Az anyag megfelelő oldala
④ A belső és külső keretek egy síkban vannak

A hímzőkeret rögzítése a varrógéphez

Videó

⚠ VIGYÁZAT

- **Ha a hímzőkeret nincs megfelelően csatlakoztatva, a keret a varrótalpnak ütközhet, és károsíthatja a gépet, és akár személyi sérülést is okozhat.**
- **A hímzőkeret csatlakoztatásakor győződjön meg arról, hogy a „Start/Stop” gomb pirosan világít. Ha a „Start/Stop” gomb zölden villog, a gép elkezdheti a varrást. Ha a gép véletlenül működésbe lép, sérülést is okozhat.**
- **Amikor csatlakoztatja a hímzőkeretet, ügyeljen arra, hogy a hímzőkeret ne ütközhessen a gép egyéb alkatrészeibe.**

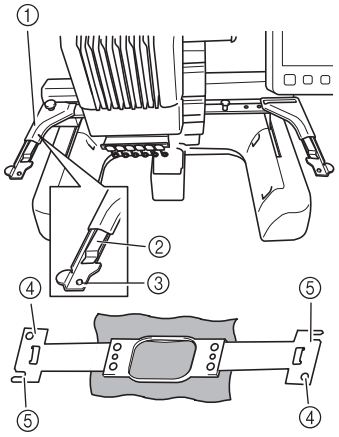

① **A hímzőkerettartó bal karja**
Mozgassa a hímzőkerettartó karját balra vagy jobbra a hímzőkeret méretre állításához.
② **Csatolja fel a hímzőkerettartót**
Helyezze a hímzőkeretet a hímzőkerettartó csatjaira.
③ **Pozícionáló tű**
④ **Furatok**
⑤ **Pozícionáló nyílások**

1

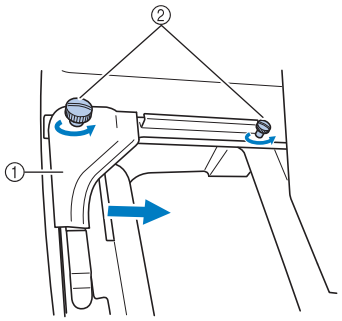

① Bal oldali tartókar
② Szárnyas csavarok

Lazítsa meg a hímzőkerettartó két szárnyas csavarját.

2

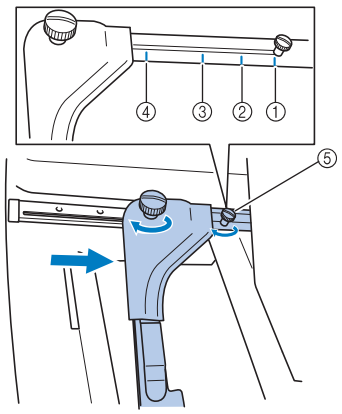

① Jelzés az extra nagy hímzőkerethez
② Jelzés a nagy hímzőkerethez
③ Jelzés a közepes hímzőkerethez
④ Jelzés a kis hímzőkerethez
⑤ Állítsa be a csavart a jelzéshez.

3	4
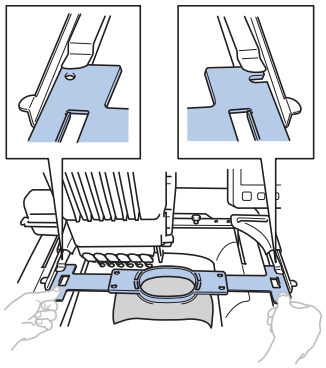	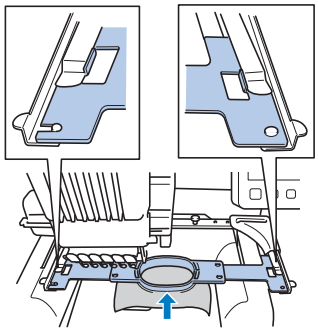
Csúsztassa a hímzőkeretet a hímzőkerettartó csatjára. A belső keretnek felül kell lennie.	Helyezze be a hímzőkeretet addig, amíg be nem pattan a helyére.

A hímzésbeállítás képernyő ismertetése

Emlékeztető

- A képernyőn lévő gombok megváltoznak, ha a beállítási képernyőn a [Manuális színszekvencia] beállítást [ON] értékre állítja.

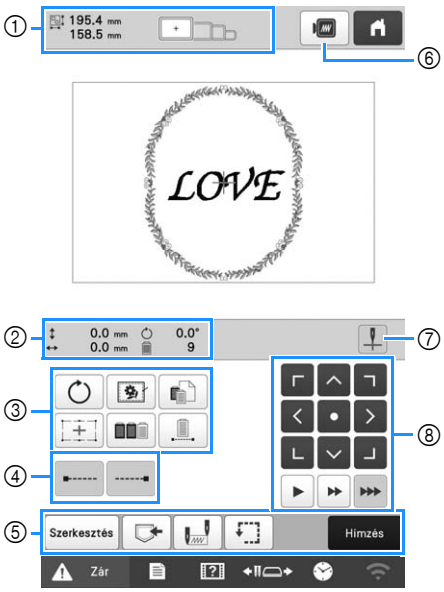

Sz.	Kijelző Gomb neve	Funkció
①	195.4 mm 158.5 mm Minta mérete	A mintakijelző területen aktuálisan megjelenített hímzésminta méretét mutatja. A felső érték a magasságot, míg az alsó érték a szélességet mutatja. Amennyiben a hímzésminta több mintából áll, amelyet kombinált, a teljes minta mérete jelenik meg, beleértve minden mintát.
	 Hímzőkeret-jelzők	Azoknak a hímzőkereteknek a méreteit mutatja, amelyeket az aktuálisan a mintakijelzőn megjelenített hímzésmintához használhat.
②	0.0 mm Távolság a középpontból (függőleges)	Azt a függőleges távolságot mutatja, amennyivel a kombinált/szerkesztett mintát elmozdította.
	0.0 mm Távolság a középpontból (vízszintes)	Azt a vízszintes távolságot mutatja, amennyivel a kombinált/szerkesztett mintát elmozdította.
	0.0° Forgatási szög	Azt a forgatási szöget mutatja, amellyel a szerkesztett mintát elforgatta.
	9 A fonalszínek számának változásai	Megjeleníti a szerkesztett minta fonalszíneinek számát.

Sz.	Kijelző Gomb neve	Funkció
③	 Forgatógomb	A teljes hímzésminta elforgatása.
	 Hímzési fércelés gomb	Ha olyan anyagot hímez, amihez nem lehet rögzíteni a stabilizátort, hímezzen fércelő öltéseket a minta köré, hogy megakadályozza a stabilizátor elmozdulását. A stabilizátor megakadályozza a varrás miatti zsugorodást és a mintaelcsúszását.
	 Egyedi fonalszín beállítás gomb	Módosítja az egyes fonalszínek beállításait, például a hímzés ideiglenes leállítását vagy átugrását.
	 Hímzés célszálkereszt kereszt pozicionáló lézer billentyű	Állítsa be a minta pozícióját a hímzés célszálkereszt kereszt pozicionáló lézer használatával.
	 Szín-összeválogatás gomb	Kombinált mintáknál érintse meg az öltési sorrend átrendezéséhez.
	 Megszakítás nélküli hímzés gomb/ Egyszínű	Érintse meg, ha ugyanazzal a színnel szeretné kihímezni a teljes mintát, tekintet nélkül a megadott színváltásokra. A teljes cérnaszínsorrend-kijelző ugyanabban a színben fog megjelenni.
④	 Széllevarrás (kezdés) gomb	Az automatikus szél elvarrás beállítása a minta elején és a fonalelvágás utáni varrás kezdetén.
	 Széllevarrás (befejezés) gomb	A fonal elvágásakor elvégzendő automatikus szél elvarrás beállítása.

Sz.	Kijelző Gomb neve	Funkció
⑤	 Szerkesztés gomb	Visszatérés a mintaszerkesztő képernyőre.
	 Memória gomb	A minta mentése a gép memóriájába, USB-eszközre vagy a számítógépre.
	 Kezdési/ befejezési helyzet gomb	A tű helyzetét adja meg a hímzés kezdetén és végén.
	 Próbahímzés gomb	A hímzőkeret mozgatása, hogy ellenőrizni lehessen a hímzési helyzetet.
	 Hímzés gomb	Minden műveletet beállítása a hímzésbeállítási képernyőn, és átlépés a hímzés képernyőre.
⑥	 Előnézet gomb	A hímzendő minta képének megjelenítése előnézetben.
⑦	 Hímzés célszálkereszt kereszt pozicionáló lézer be-/ kikapcsoló billentyű	Kapcsolja be/ki a hímzés célszálkereszt kereszt pozicionáló lézert.
⑧	 Pozícionáló gombok	A teljes minta varrási helyzetének mozgatása a nyíl irányába. (A  gombot megérintve a hímzési pozíció a hímzési terület közepére helyeződik át.)
	 Keretmozgatási sebesség gomb	A keret mozgatási sebességének kiválasztása. : Keret mozgatása 0,1 mm-es (1/64 hüvelyk) lépésekben.  : Keret mozgatása 0,5 mm-es (1/32 hüvelyk) lépésekben. : Érintse meg hosszan a keret maximális sebességgel való mozgatásához.

■ [Manuális színszekvencia] üzemmódban

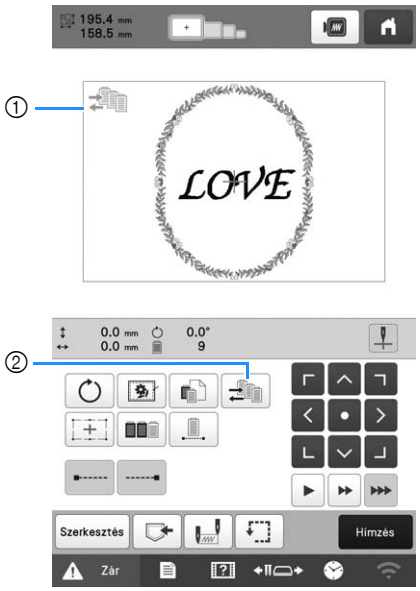

Sz.	Kijelző Gomb neve	Funkció
①	 Kézi színsorrend üzemmód ikonja	Ez az ikon akkor jelenik meg, ha a gépet [Manuális színszekvencia] üzemmódba állította.
②	 Kézi színsorrend gomb	A tűrúd színbeállításának megváltoztatásaz. Ez a gomb akkor jelenik meg, ha a beállítási képernyőn a [Manuális színszekvencia] beállítás [ON] értékre van állítva.

A tűrudak és a fonalszínek ellenőrzése

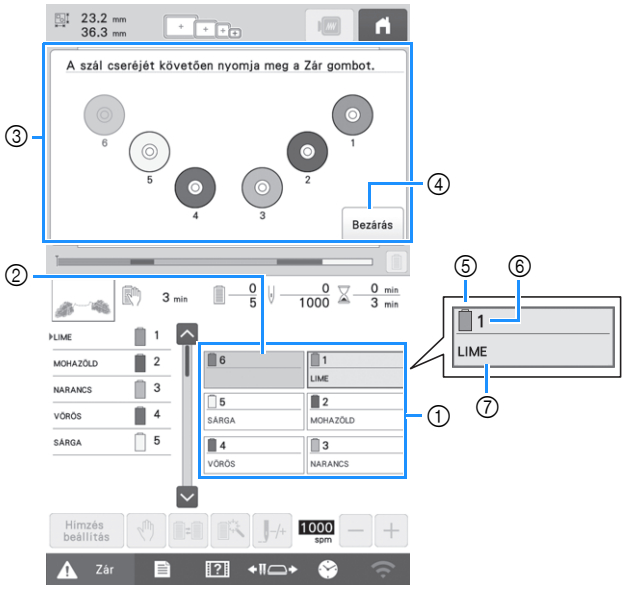

① Az első hat tűrúd fonaladatai

② Ha nem látható semmilyen fonalszín, nincs használatban az adott tűrúd.
Ha egy korábbi hímzési beállításban egy bizonyos fonalszínt rendelt hozzá a tűrúdhoz, a tűrúd azt a színt jeleníti meg.

③ A képernyő jelzi, hogy az orsó módosításra került.
Ez az üzenet akkor jelenik meg, amikor fonalorsót kell cserélni.

Emlékeztető

- Azoknak a szálorsóknak a tűrúdját, amelyeknek a gombja a nem szürkével jelenik meg, módosítani kell. Ha az automatikus tűbefűző gombot megnyomja, a tűrúd gombja szürkével jelenik meg.

④ Az orsó módosítását jelző képernyő  minimalizálása.

⑤ Fonalszín

⑥ Tűrúd száma

⑦ Fonalszín neve vagy száma
Ha a [#123] fonalszín szám van kiválasztva a beállítási képernyőn, a fonalmárka is megjelenik.

Felső befűzés

Videó

⚠ VIGYÁZAT

- **Amikor a felső befűző befűzésekor gondosan kövesse az utasításokat. Ha a felső szál befűzését nem végzi el megfelelően, a szál elszakadhat vagy összegabalyodhat, ami a tű elhajlását vagy törését okozhatja.**

Megjegyzés

- Javasoljuk, hogy műselyem vagy poliészter hímzőcérnát használjon (120 den/2, 135 dtex/2, 40 súly (az amerikai kontinensen és Európában), #50 (Japánban)).

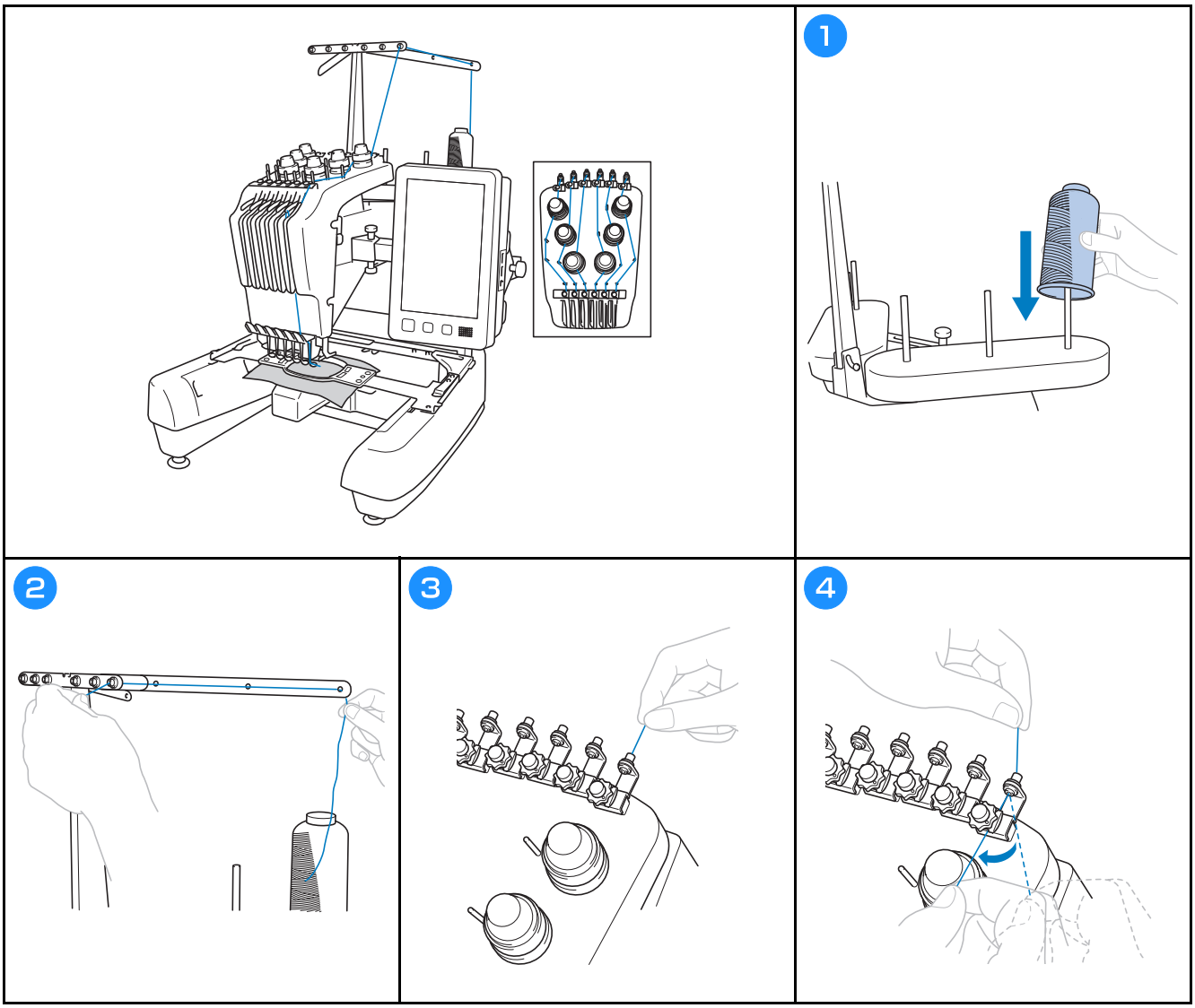

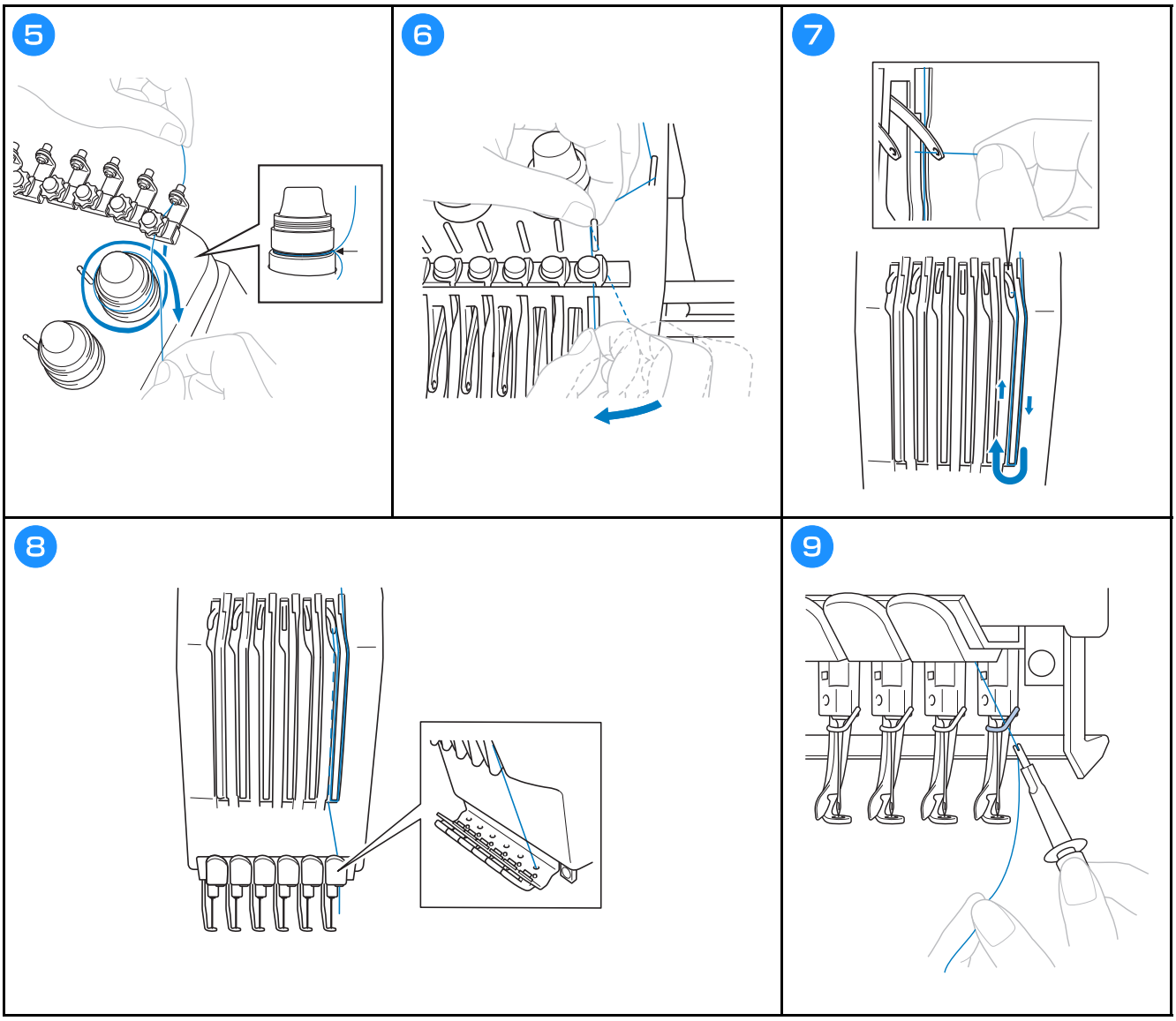
5
6
7
8
9

A tű befűzése

Videó

⚠ VIGYÁZAT

- **Ha a tű nincs teljesen behelyezve, az automatikus tűbefűző mechanizmus hurokfogója nem tud áthatolni a tű fokán az automatikus tűbefűzési folyamat során, és emiatt a hurokfogó elgörbülhet, vagy a tűt nem lehet majd befűzni.**
- **Ha az automatikus tűbefűző mechanizmuson lévő hurokfogó elgörbül vagy megsérül, keresse fel a Brother márkakereskedőt.**
- **Amikor az automatikus tűbefűző mechanizmus hurokfogója át van fűzve a tű fokán, ne forgassa meg a kézikereket, mert sérülhet az automatikus tűbefűző mechanizmus.**

1

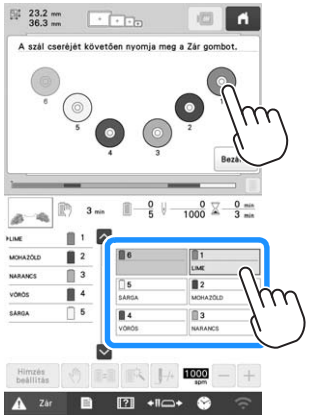

Érintse meg annak a tűrúdnak a gombját, amelynek a tűjét be szeretné fűzni. A tűt a fonaladat képernyő felső részén az orsó kiválasztásával is befűzheti.

2

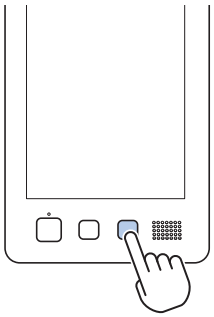

3

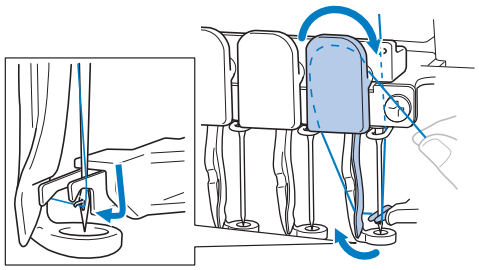

4

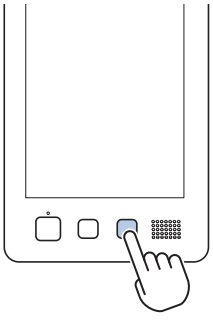

5

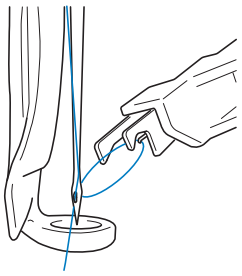

⚠ VIGYÁZAT

- **Amikor átlapolt öltéseket hímez, a tű nehezen tud áthatolni az anyagon, ami nagy valószínűséggel a tű elhajlását, vagy törését okozhatja.**

Megjegyzés

- Amikor nagyobb darab anyagot hímez, ügyeljen arra, hogy a varrógéphajtó ne kapja be az anyagot.

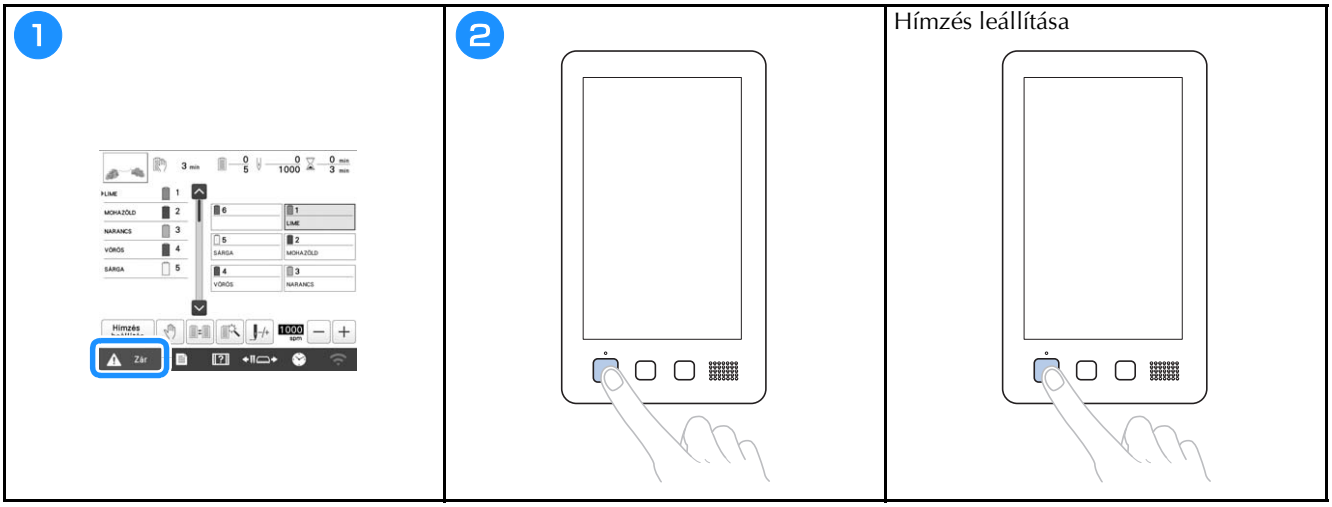

A hímzés képernyő ismertetése

Ezen a képernyőn ellenőrizhető a fonalszínek száma, a hímzési sorrend és a hímzési idő, megadhatók a tűrúd beállításai, és előrébb vagy hátrébb állítható az egyes tűk helye. A képernyőn lévő gombok megváltoznak, ha a beállítási képernyőn a [Manuális színszekvencia] beállítást [ON] értékre állítja.

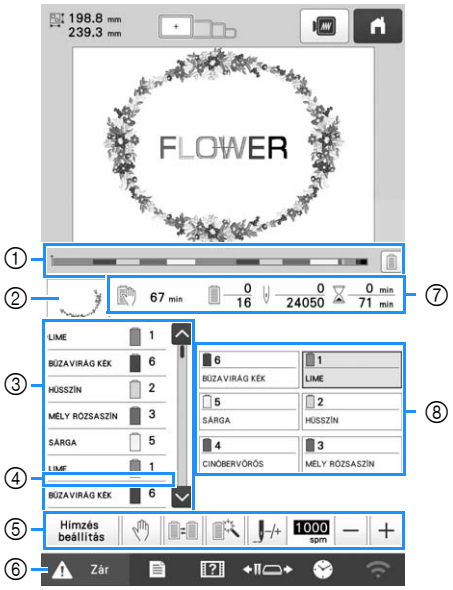

Sz.	Kijelző Gomb neve	Funkció
①	 Folyamatjelző	A hímzés pillanatnyi állását egy piros jelzés mutatja a kijelzőn. Ha csak az éppen hímzett fonalszínt szeretné megjeleníteni (a kijelzőn), érintse meg a  gombot.
②	 Részterület megjelenítése	Azt a mintarészt mutatja, amelyet a cérnaszín sorrend kijelzőn az első helyen látható fonallal kell hímezni.
③	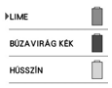 Cérnaszín sorrend kijelző	A fonalszínváltások sorrendjét mutatja. Hímzés közben a képernyő automatikusan továbbgördül, hogy mindig az éppen hímzett fonalszín legyen legfölül.
	 Tűrúd száma	Annak a tűrúdnak a számát mutatja, amelyhez a bal oldalon látható fonalszín van rendelve.
	 Gördítősáv	A cérnaszínsorrend-kijelzőn az első hét fonalszín sorrendje látható. A nyolcadik és az utána következő fonalszínek sorrendjének ellenőrzéséhez érintse meg a vagy a  gombot vagy a gördítősávot.

Sz.	Kijelző Gomb neve	Funkció
④	 Orsócserejelző	Ez a piros vonal azt jelzi, mikor kell szálorsót cserélni.
⑤	 Hímzési beállítás gomb	Befejezi a hímzést, és visszatér a hímzés beállítási képernyőjére.
	 Korlátozott leállítás gomb	Érintse meg ezt a gombot hímzés közben, ha a következő szín hímzésének megkezdése előtt szeretné leállítani a gépet.
	 Orsóváltás gomb (Nem elérhető [Manuális színszekvencia] üzemmódban)	Anélkül is megváltoztathatja a tűrúd beállítását a képernyőről, hogy fonalorsót kellene cserélnie a gépben.
	 Ideiglenes tűrúdbeállítások gomb	Lehetőséget ad a tűrúd beállításainak kézzel történő megadására.
	 Öltés előre/ hátra gomb	Előre vagy hátra mozgatja a tűt az öltés mentén. Ezt a gombot a következő esetekben használja: • Ha hímzés közben elszakad vagy kifogy a fonal • Hímzés újrakezdése az elejétől • Hímzés folytatása a gép kikapcsolását követően
	 Maximális hímzési sebesség gomb	A maximális varrási sebesség meghatározása. • Alacsony sebesség meghatározása a vékony, vastag vagy nehéz anyagokhoz. • Ha gyenge szálat, például fémszálat használ, 400 spm hímzési sebességet határozzon meg.
⑥	 Feloldógomb	Feloldja a gép zárolását, így a hímzés 10 másodpercen belül elkezdődhet. Ezt a gombot megérintve a „Start/ Stop” gomb zölden villog.

Sz.	Kijelző Gomb neve	Funkció
⑦	 A gép leállásáig hátralévő idő	A gép leállásáig hátralévő időt mutatja. Az utolsó szálorsóról való hímzés során a szám piros színűre vált. Ha fonalszínt kell váltani, akkor a szálorsócseréig hátralévő időt mutatja.
	 Hímzési sorrend	Az alsó érték a mintában lévő színek számát mutatja, a felső érték a pillanatnyilag hímzésre használt fonalak számát.
	 Öltésszám	Az alsó érték a mintában lévő öltések számát mutatja, a felső érték a már végrehajtott öltések számát.
	 Hímzési idő	Az alsó érték a minta hímzéséhez szükséges időt mutatja, a felső érték az ebből már eltelt időt.
⑧	 Tűrúd gomb	A tűrúd pozícióját a kiválasztott tűrúd számhoz mozgatja. Akkor használja, amikor az automatikus tűbefűző mechanizmussal fűzi be a tűt.
	Fonalszín-beállító képernyő	Megjeleníti a gombon jelzett számú tűrúdhoz tartozó fonal színét (vagy számát). Fűzze be a gépet az itt jelzett módon.

Emlékeztető

- A cérnaszínsorrend-kijelzőn és a fonalszín-beállításban megadott fonalszínszámok megváltoztathatók például a szín nevére vagy más gyártó általi fonalszínszámra.

Hímzőkeret eltávolítása

1

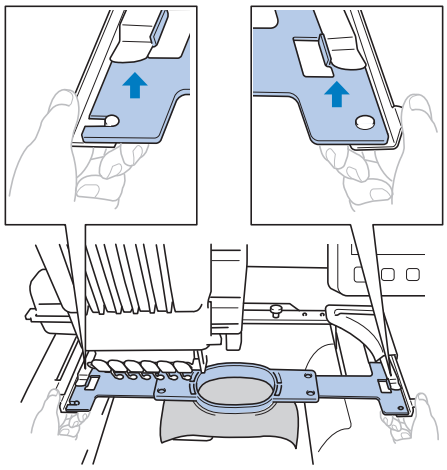

2

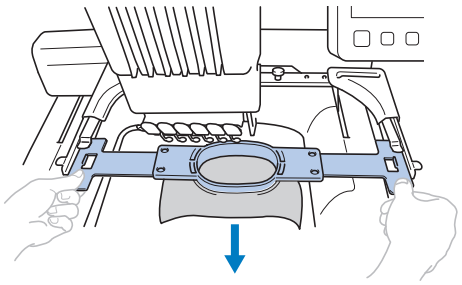

→ Távolítsa el az anyagot a keretből.

ZÁROLÓ FUNKCIÓK

Rendszergazda zárolás

Videó

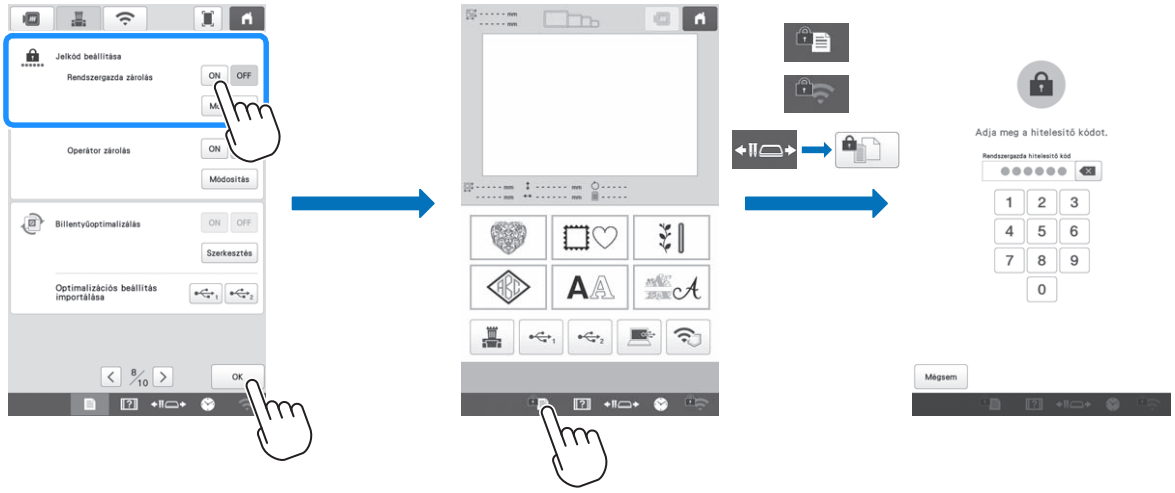

A rendszergazda zárolás bekapcsolásakor a beállítások képernyő zárolt. A beállítások képernyőhöz való hozzáféréshez írja be a rendszergazda által meghatározott 6-számjegyű jelszót. A kezdeti jelszó a 999999.

Emlékeztető

- Ha a jelszót 10 alkalommal hibásan írja be, a jelszó visszaállítódik és visszatér a kezdeti jelszóra (999999).

Operátor zárolás

Videó

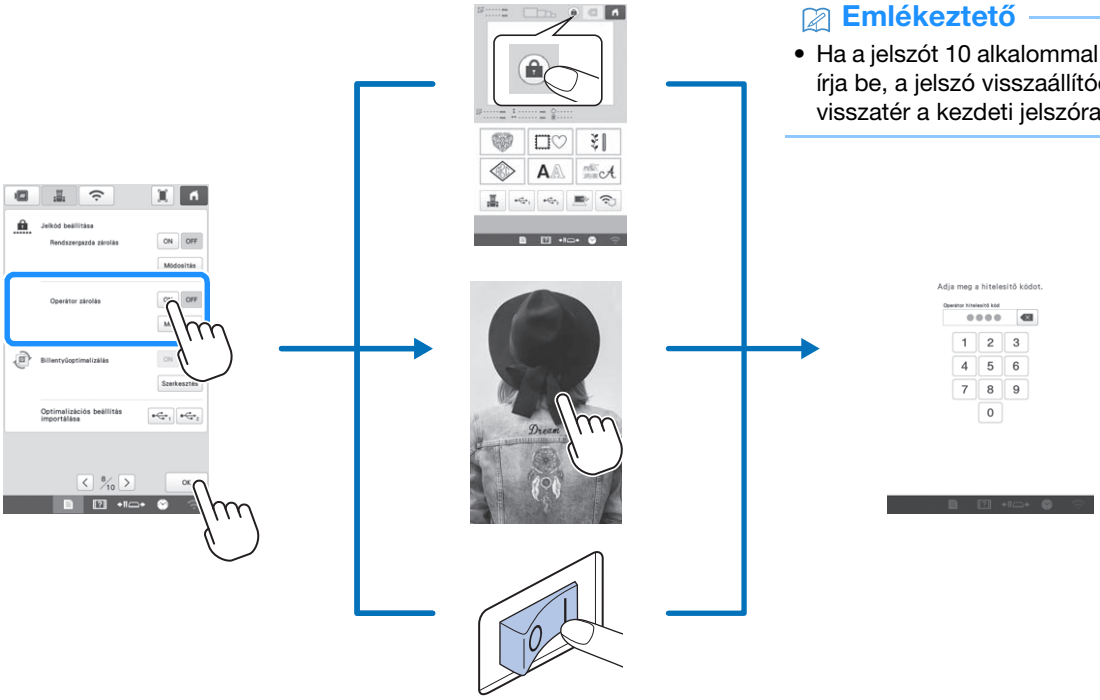

Emlékeztető

- Ha a jelszót 10 alkalommal hibásan írja be, a jelszó visszaállítódik és visszatér a kezdeti jelszóra (9999).

Az operátor zárolás bekapcsolásakor az LCD képernyő a következő helyzetekben zárolva van:

- Megérintették a zárolás képernyő billentyűt.
- A beállított idő leteltét követően érintse meg az LCD képernyőt, és megjelenik a képernyőkímélő.
- Kapcsolja ki majd kapcsolja be újra a gépet.

Az LCD képernyő használatához írja be a rendszergazda által meghatározott 4-számjegyű jelszót. A kezdeti jelszó a 9999.

FÜGGELÉK

Az orsószál feszességének beállítása

Megjegyzés

- Ügyeljen arra, hogy az orsó cseréjekor minden alkalommal ellenőrizze az orsószál feszességét.
- Ügyeljen arra, hogy a felső befűző feszességének beállítása előtt állítsa be az orsószál feszességét.

1 **Kösse a mellékelt súlyt az orsótokon túlnyúló szál végére.**

Előtekercselt orsók

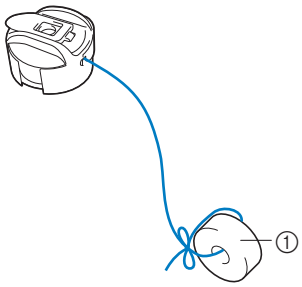

① Súly (L)

Megjegyzés

- Az előtekercselt orsók és a fémorsók beállításához különböző súlyok használatosak.
  Fémorsók:

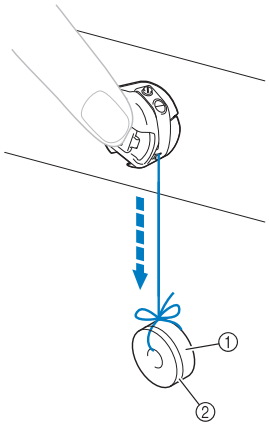

① Súly (L)
② Súly (S) (a külön megvásárolható orsócsévélő tartalmazza)

2 **Tartsa az orsótokot a puha függőleges felülethez, az ábra szerint.**

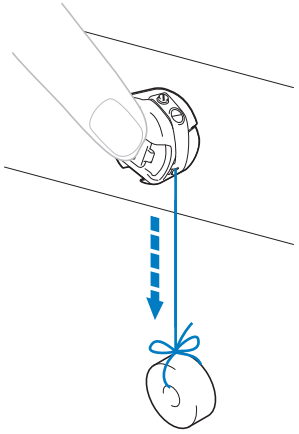

- Ha a szál a csatlakoztatott súllyal lassan kihúzódik, akkor megfelelő a szál feszessége.

3 **A feszesség-beállító csavar elfordításához használja a mellékelt hagyományos csavarhúzót és állítsa be a szál feszességét.**

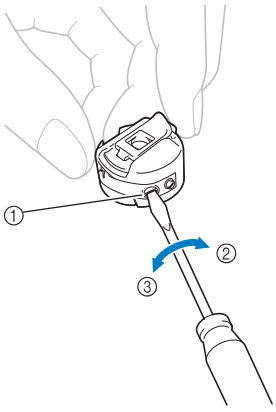

① Feszesség-beállító csavar
② Feszesebb
③ Lazább

4 **A beállítás elvégzését követően a szál feszességének ellenőrzéséhez próbáljon meg minden tűrúddal hímezni.**

Emlékeztető

- A beépített hímzésmintákban egy minta a szálfeszesség ellenőrzésére használatos. A minta hímzésekor könnyen ellenőrizheti a szál feszességét. Az anyag visszáján az orsószálat az öltésszélesség körülbelül egyharmadáig kell beállítani.

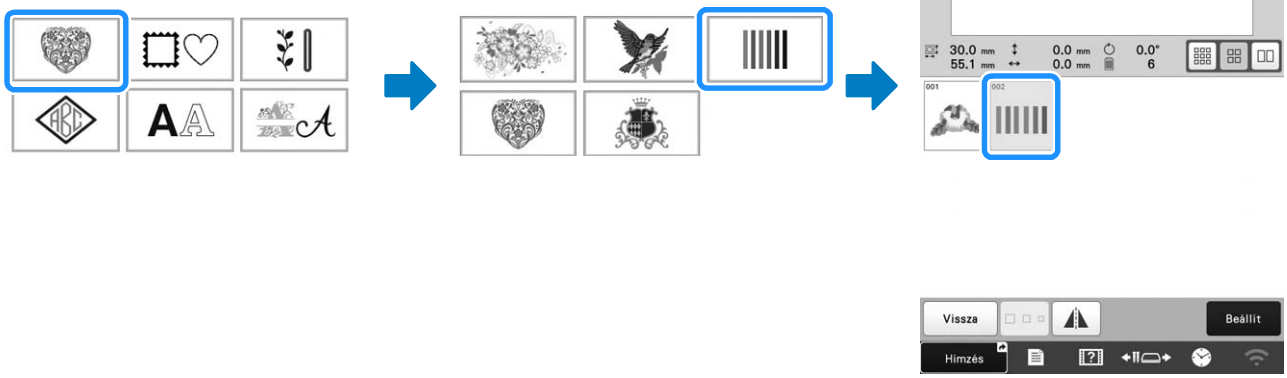

A felső befűző feszességének beállítása

A szálfeszesség-beállító gomb vagy a felső szálvezető előfeszítő gomb használatával állítható a felső befűző feszessége.

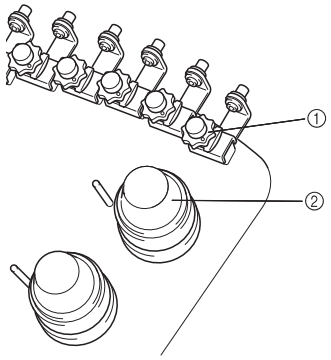

① Felső szálvezető előfeszítő gomb
② Szálfeszesség-beállító gomb

■ Helyes szálfeszesség

A felső befűzés enyhén látszódik az anyag visszáján.

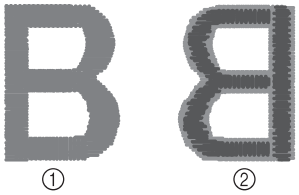

① ②
① Színe
② Visszája

- A világosszürke szín a felső befűzést jelenti.
- A sötétszürke szín az orsószálat jelenti.



① ②
① Színe
② Visszája

- A világosszürke szín a felső befűzést jelenti.
- A sötétszürke szín az orsószálat jelenti.

A felső befűző túl feszes, ami azt eredményezi, hogy az orsószál láthatóvá válik az anyag jobb oldali színe felől.

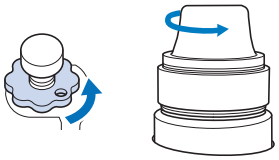

Lazítás az óramutató járásával ellentétes irányú forgatással.

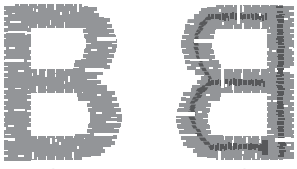

① ②
① Színe
② Visszája

- A világosszürke szín a felső befűzést jelenti.
- A sötétszürke szín az orsószálat jelenti.

A felső befűző feszessége túl laza, és a laza felsőszál miatt hurkok vagy kilazult szálak jelennek meg az anyag jobb oldali színén.

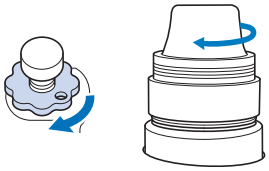

Feszítés az óramutató járásával megegyező irányú forgatással.

Tű cseréje

Videó

⚠ VIGYÁZAT

- **Mielőtt a tűcserét elkezdené, győződjön meg arról, hogy kikapcsolta a hímzőgépet, ellenkező esetben személyi sérülés következhet be, ha a gép hímezni kezd.**
- **A gépet háztartási hímzőtűvel való használatra tervezték. A gyár által ajánlott tű a „HAX 130 EBBR" (Organ). Használhat Schmetz 130/705 H-E tűket is cseréként.**
- **Soha ne használjon görbe tűt. Az elgörbült tűk könnyen eltörhetnek, ami sérülést okozhat.**

Emlékeztető

- A ellenőrzéséhez helyezze a tű lapos oldalát egy sík felületre. Ellenőrizze a tűt felülről és oldalról. Az elhajolt tűket dobja el.

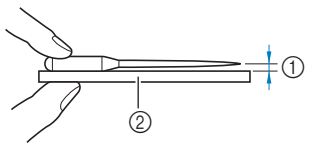

① Párhuzamos tér
② Sík felület (üveg, stb.)

1

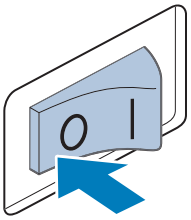

2

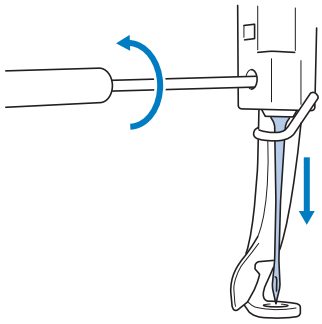

3

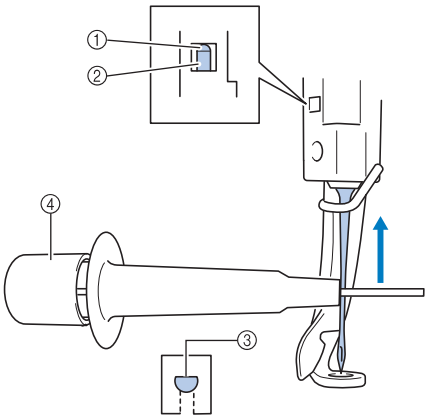

① Tűrúd ütköző
② Tű
③ A tű lapos oldala
④ Tűcserélő eszköz

Emlékeztető

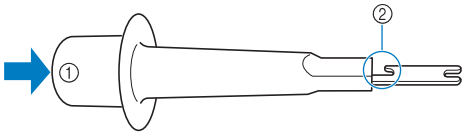

① A tűcserélő eszköz vége
② Tűrögzítő bilincs

A görgők olajozása

Videó

Cseppentsen egy csepp olajat a hurokfogóra minden nap a használat megkezdése előtt.

1

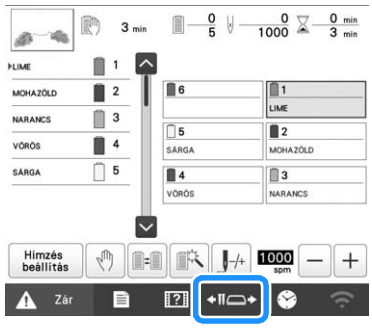

2

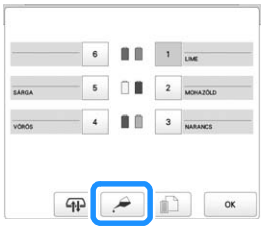

3



4

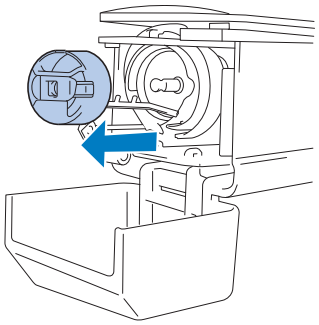

5

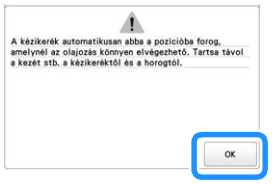

6

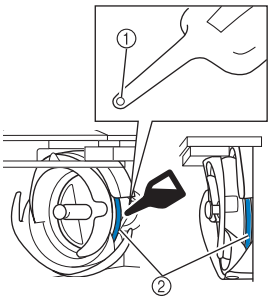

(Elölnézet) (Oldalnézet)

① Vágjon egy kis lyukat az olajos palackra.
② Tegyen oda olajat.

- Hegyes szerszámmal készítsen kicsi furatot a mellékelt olajozó hegyén használat előtt.

7

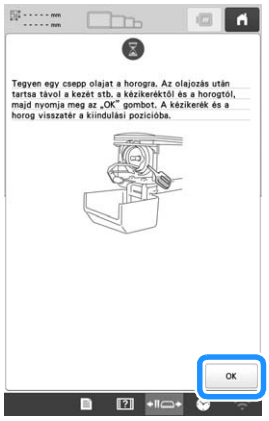

8

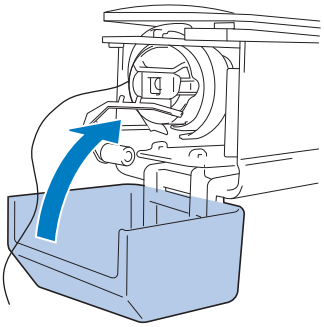

A tűrudak olajozása

Tegyen egy csepp olajat az alsó tűrúdalátét fölé minden 40 – 50 óra hímzési idő után.

1

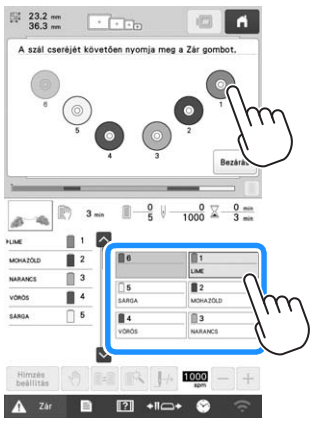

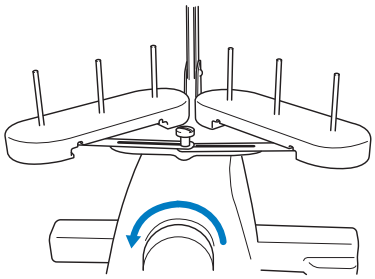

A hímzés képernyőn válasszon ki egyszerre egy tűrudat, hogy a hímzési pozícióra tudja mozgatni, és a tűrúd legalacsonyabb pozícióba állításához forgassa a kézikereket az LCD panel felé.

2

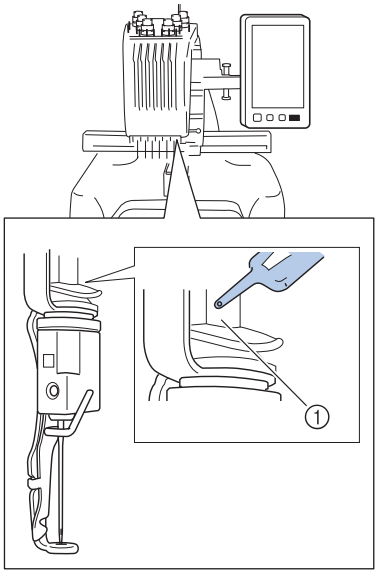

① Tegyen oda olajat.

- A túl sok olaj lecsepeghet a projektre.

A hurokfogó tisztítása

Videó

⚠ VIGYÁZAT

- **A gép tisztítása előtt feltétlenül húzza ki a tápkábelt a konnektorból, ellenkező esetben sérülés vagy áramütés következhet be.**
- **Ha a hurokfogó sérült vagy karcolódott, lépjen kapcsolatba Brother márkakereskedőjével.**

1

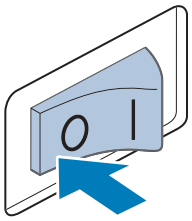

2

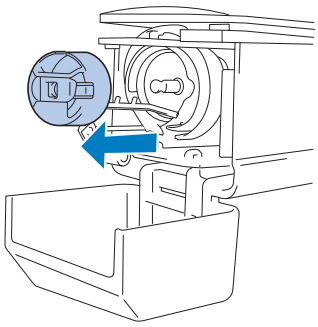

3

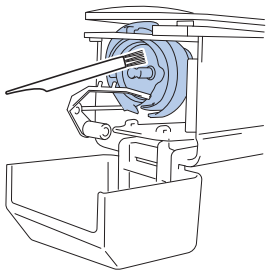

Távolítsa el a szöszöket, szennyeződéseket a hurokfogóból és környezetéből.

4

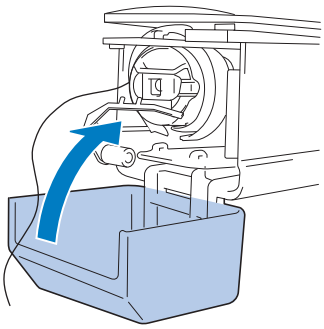

A tűlemez környékének tisztítása

Videó

⚠ VIGYÁZAT

- **A gép tisztítása előtt feltétlenül húzza ki a tápkábelt a konnektorból, ellenkező esetben sérülés vagy áramütés következhet be.**

1

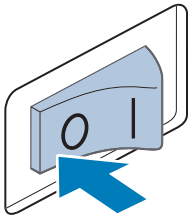

2

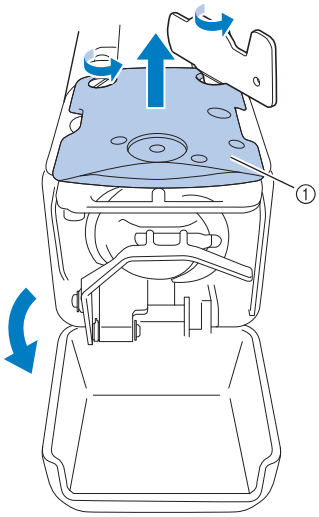

① Távolítsa el a tűlemezt.

3

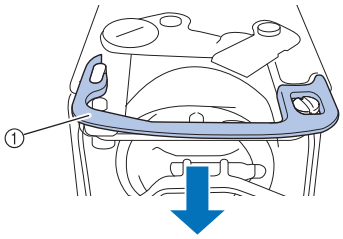

① Helyező

4

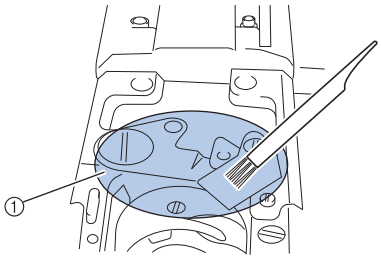

① Távolítson el a környezetből minden szöszölő anyagot.

5

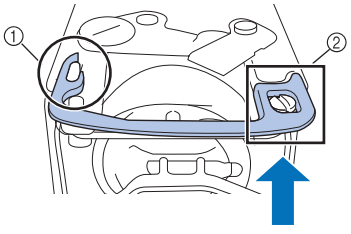

① Ellipszis alakú bevágás
② A csavar feje

6

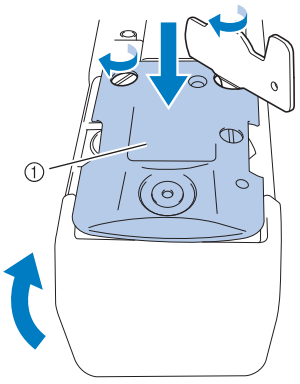

① Tűlemez

A szálvezetők tisztítása

1

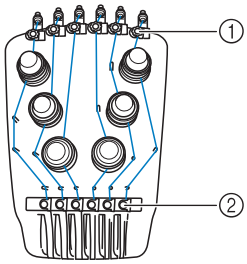

Tisztítsa meg a szálvezető lemezeket a felső ① szálvezetőnél és a középső ② szálvezetőnél is.

2

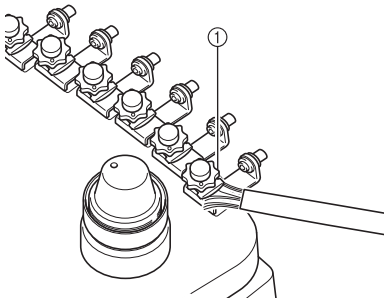

① Tisztítsa meg a szálvezető lemezt.

Tisztítsa meg a feszítőtárcsát

1

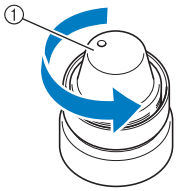

① Fordítsa el a tárcsát az óramutató járásával ellentétes irányba.

2

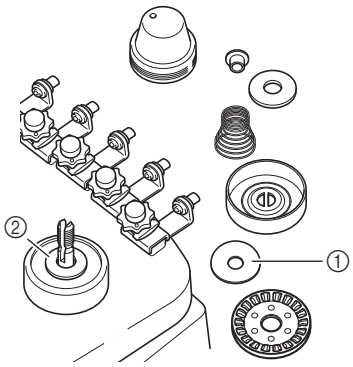

① Feszítőlemez alátét (felső)
② Feszítőlemez alátét (alsó)

Távolítsa el a szöszöket és a szennyeződést a feszítőtárcsa belsejében lévő két (alsó, felső) feszítőlemez alátétről.

Megjegyzés

- A feszítőegység összeszerelésénél ügyeljen arra, hogy a feszítőlemezt ne fejjel lefelé szerelje vissza.
  Alul egy mágnes található.

Alulnézet

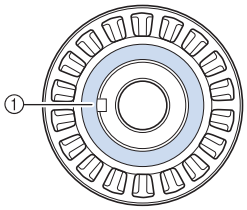

Felülnézet

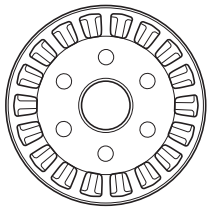

① Mágnes

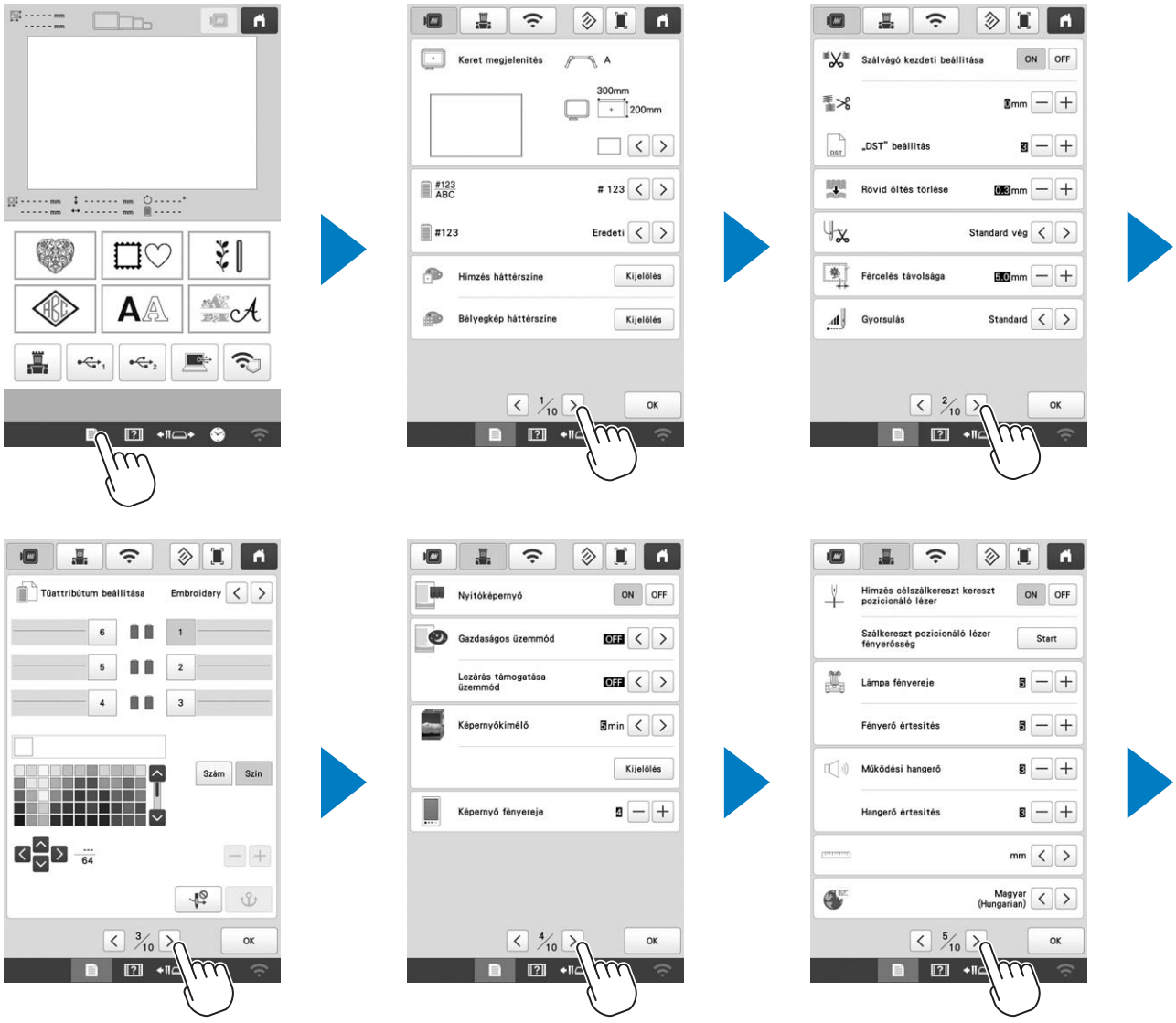
Keret megjelenítés
A
300mm
200mm
#123 ABC
123
#123
Eredeti
Hímzés háttérszíne
Kijelölés
Bélyegkép háttérszíne
Kijelölés
1/10
OK
Szálvágó kezdeti beállítása
ON
OFF
3mm
„DST" beállítás
3
Rövid öltés törlése
0.3mm
Standard vég
Fércelés távolsága
5.0mm
Gyorsulás
Standard
2/10
OK
Tűattribútum beállítása
Embroidery
6
1
5
2
4
3
Szám
Szín
64
3/10
OK
Nyitóképernyő
ON
OFF
Gazdaságos üzemmód
OFF
Lezárás támogatása üzemmód
OFF
Képernyőkímélő
3min
Kijelölés
Képernyő fényereje
4
4/10
OK
Hímzés célszálkereszt kereszt pozicionáló lézer
ON
OFF
Szálkereszt pozicionáló lézer fényerősség
Start
Lámpa fényereje
3
Fényerő értesítés
3
Működési hangerő
3
Hangerő értesítés
3
mm
Magyar (Hungarian)
5/10
OK

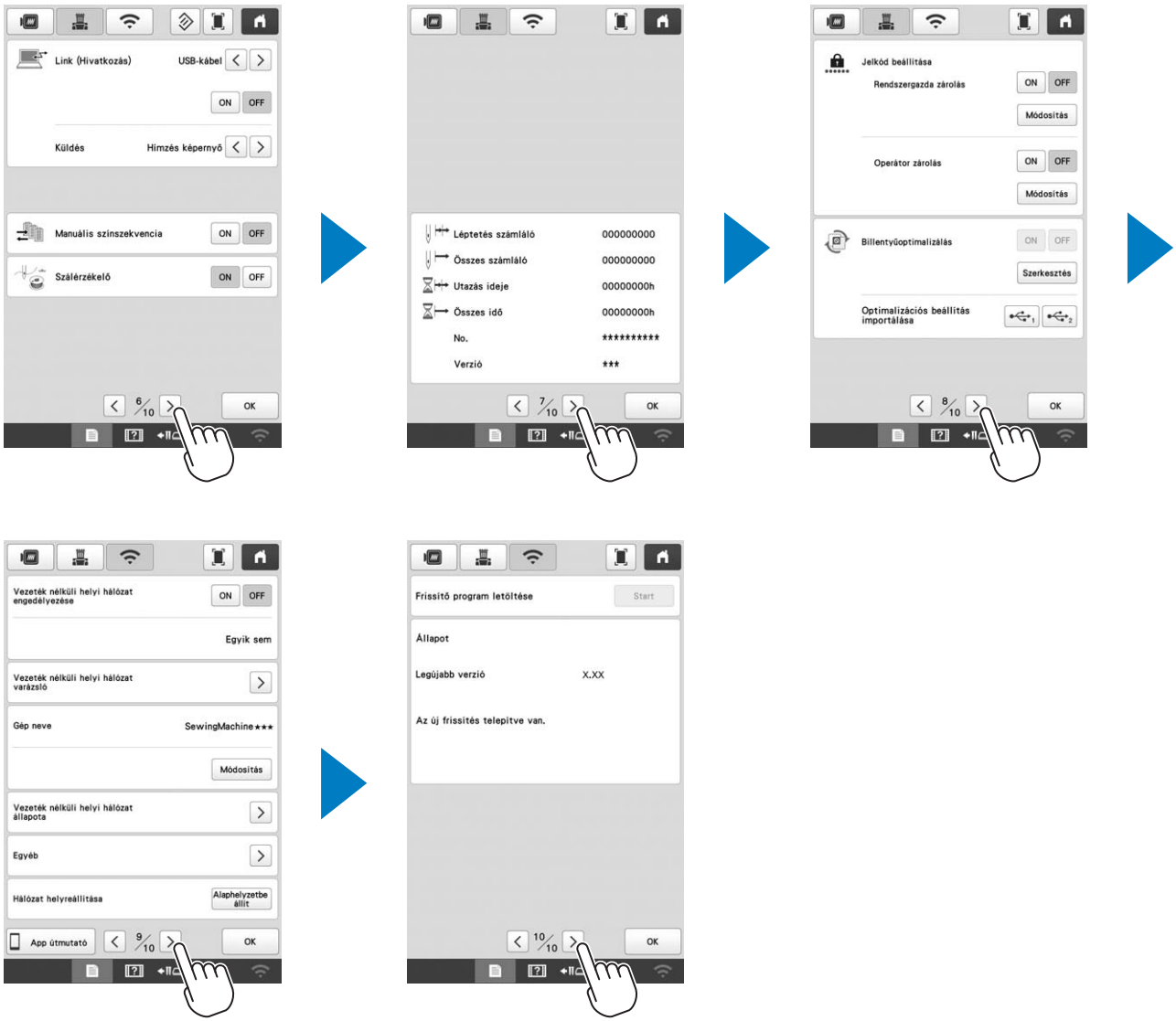
Link (Hivatkozás)
USB-kábel
ON
OFF
Küldés
Hímzés képernyő
Manuális színsekvencia
Szálérzékelő
6/10
OK
Léptetés számláló
000000000
Összes számláló
000000000
Utazás ideje
00000000h
Összes idő
00000000h
No.
****
Verzió
***
7/10
Jelkód beállítása
Rendszergazda zárolás
Módosítás
Operátor zárolás
Billentyűoptimalizálás
Szerkesztés
Optimalizációs beállítás importálása
8/10
Vezeték nélküli helyi hálózat engedélyezése
Egyik sem
Vezeték nélküli helyi hálózat varázsló
Gép neve
SewingMachine★★★
Vezeték nélküli helyi hálózat állapota
Egyéb
Hálózat helyreállítása
Alaphelyzetbe állít
App útmutató
9/10
Frissítő program letöltése
Start
Állapot
Legújabb verzió
X.XX
Az új frissítés telepítve van.
10/10

KÜLÖN MEGVÁSÁROLHATÓ ORSÓCSÉVÉLŐ HASZNÁLATA

Az orsószál fémorsóra való csévéléséhez használja a külön megvásárolható orsócsévélőt.

⚠ VIGYÁZAT

- **Ügyeljen arra, hogy az orsócsévélőt vízszintes és stabil felületre helyezze.**
- **Ügyeljen arra, hogy az orsócsévélőhöz mellékelt orsókat használja.**

Külön megvásárolható orsócsévélő és tartozékai

Ellenőrizze, hogy a következő orsócsévélő és tartozékai mellékelve vannak. Ha az alkatrész kódja „*”, vegye fel a kapcsolatot a Brother hivatalos kereskedőjével.

	Alkatrész neve Alkatrész kódja
1. 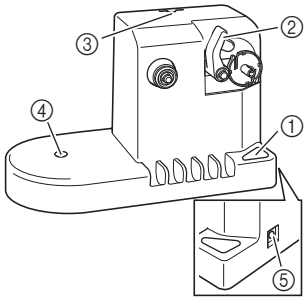 ① Főkapcsoló ② Orsócsévélő tengely ③ Furat a szálvezetőhöz ④ Furat az orsótüskéhez ⑤ DC bemeneti csatlakozó	**Orsócsévélő** PRBW1
2. 	**Orsótüske** XC5949-051
3. 	**Orsópárna** XA0679-050
4. 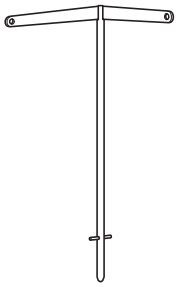	**Szálvezető** XC6644-151
5. 	**AC adapter** *
6. 	**Tápkábel** *
7. 	**Fémorsó × 5** 100376-051
8. 	**Orsósapka** 130012-057
9. 	**Súly (L)** XC5974-151
10. 	**Súly (S)** XC6631-051

Emlékeztető

- Az orsócsévélő készlet alkatrész kódja a gép vásárlásának országától/területétől függően változhat.
- A vásárolt modelltől függően az orsócsévélő mellékelve lehet a géphez.

A külön megvásárolható orsócsévélő beállítása

1

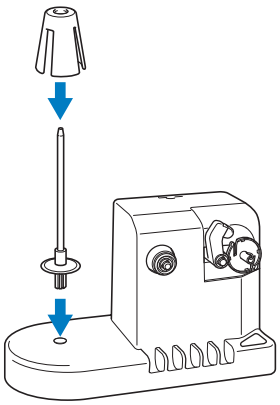

2

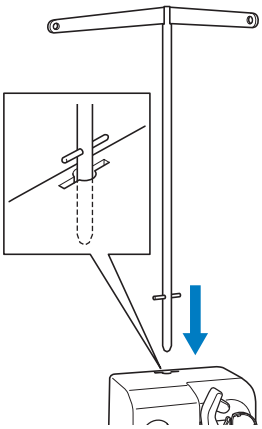

Az AC adapter csatlakoztatása

1

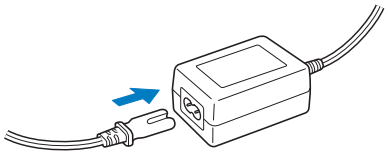

2

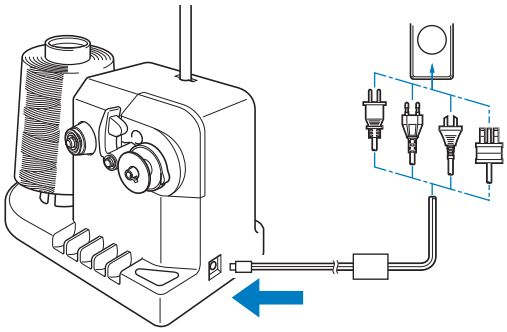

Az orsó orsózása

Készítse elő az orsót és az orsószál orsóját. Használjon pamut vagy sodrott poliészter orsószálat (74 dtex/2 között 100 dtex/2).

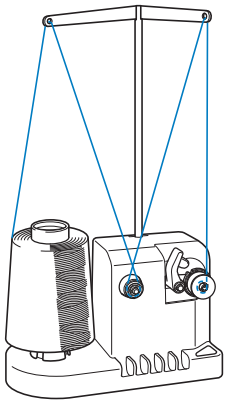

1

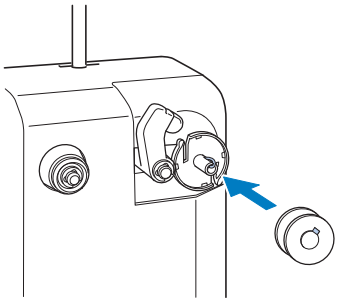

2

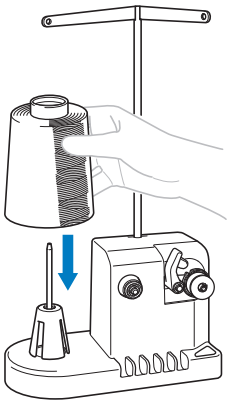

3

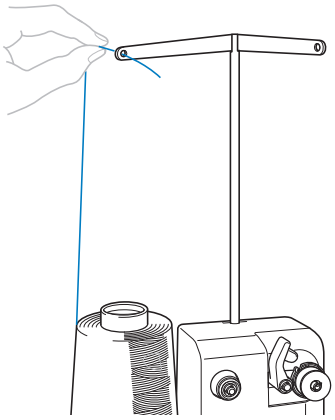

4

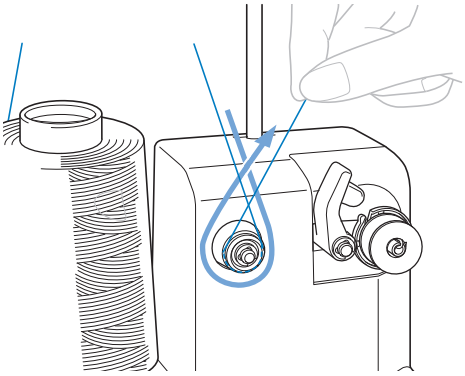

5

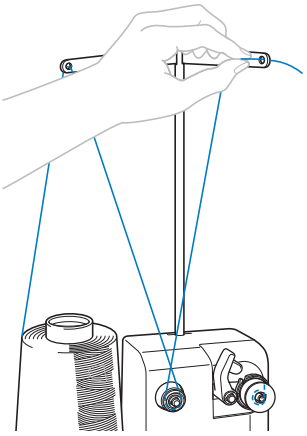

6

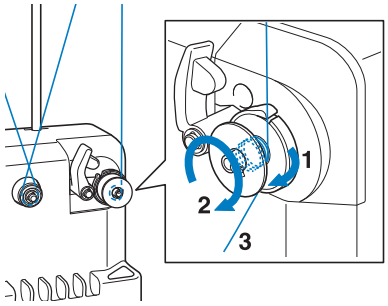

Tekerje rá a cérnát az óramutató járásával megegyező irányban 4-5-ször az orsóra az ábrán látható módon.

7

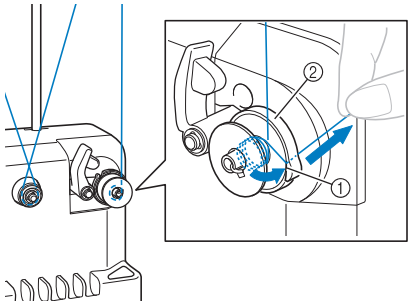

① Vezetőhorony
② Orsócsévélő
Fűzze át a cérna végét az orsócsévélő nyílásában lévő vezetőhornyon és húzza meg a cérnát. A vágóeszköz elvágja a szálat.

8

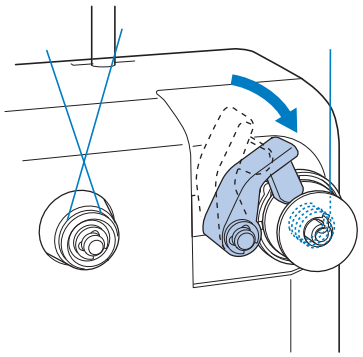

9

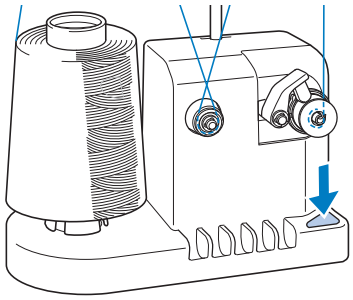

→ Kezdje el az orsó orsózását.

10

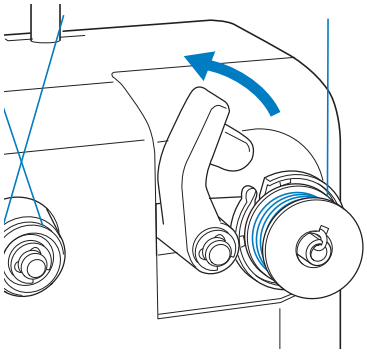

→ Az orsózás befejezésekor az orsó automatikusan abbahagyja a forgást és az orsótartó visszatér eredeti pozíciójába.

11

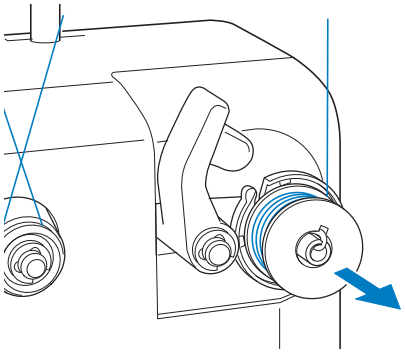

12

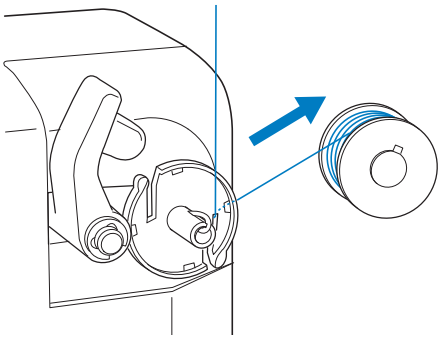

A cérna vágóeszközzel való elvágásához húzza át a szálat az orsócsévélő nyílásában lévő vezetőhornyon.

⚠ VIGYÁZAT

- **Ellenőrizze, hogy az orsószál megfelelően lett-e felcsévélve, ellenkező esetben eltörhet a tű vagy nem lesz megfelelő a szál feszessége.**

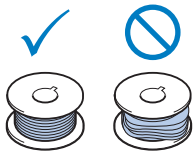

- **Ügyeljen arra, hogy az orsó cseréjekor minden alkalommal megtisztítja az orsótokot.**
- **Ügyeljen arra, hogy az orsó cseréjekor minden alkalommal ellenőrizze az orsószál feszességét. Az orsó feszességének beállításával kapcsolatos bővebb tájékoztatásért olvassa el a következőt: 44. oldal.**

■ Ha az orsó orsózása a befejezés előtt leáll

Az orsócsévélő automatikusan megáll, ha nincs száladagolás, például rátekeredik az orsótüskére. Ebben az esetben fűzze be megfelelően az orsócsévélőt és orsózza fel megfelelően az orsót.

A GÉP SZOFTVERÉNEK FRISSÍTÉSE

Vezeték nélküli LAN csatlakozás használata frissítéshez

Videó

1

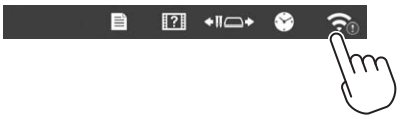

Emlékeztető

- A gép időszakosan ellenőrzi, hogy a szerveren van-e új frissítő fájl. Amennyiben rendelkezésre áll az új frissítő fájl a kép jobb alsó sarkában megjelenik a vezeték nélküli LAN kulcs a következő formában: .

2

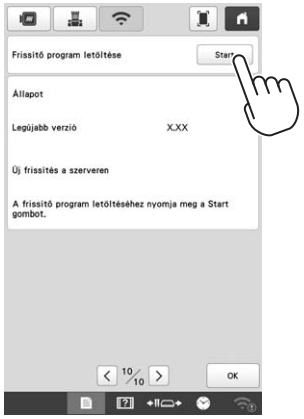

→ A gép megkezdi a frissítőfájl letöltését.

3

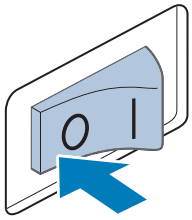

A letöltés befejezését követően kapcsolja ki a gépet.

4

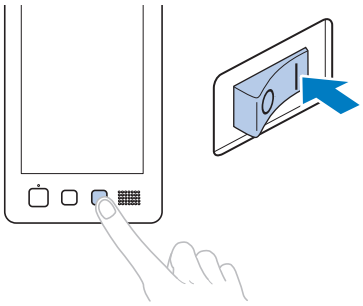

5

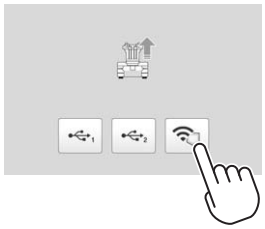

6

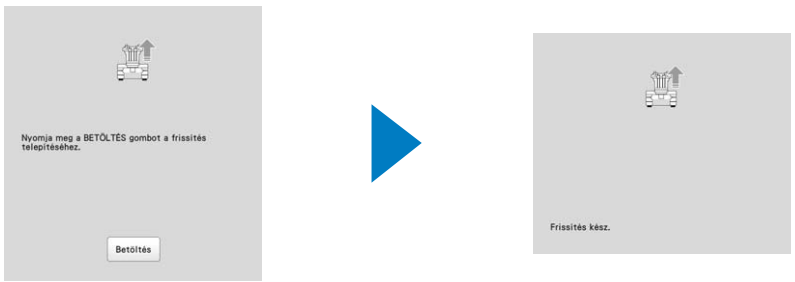

Érintse meg a Betöltés gombot.

7

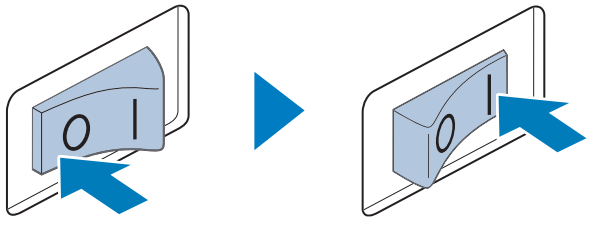

USB-eszköz használata frissítéshez

Videó

Megjegyzés

- Amennyiben frissítőprogram érhető el a http://s.brother/cuban/ , weboldalon, az oldal utasításai és a lenti lépések alapján töltse le a fájlokat.
- Amennyiben USB-eszközt használ a szoftver frissítéséhez, ellenőrizze, hogy az USB-eszközön csak az aktuális frissítéshez szükséges frissítőfájl található, más adat nem.
- Az USB-eszközöket széleskörűen alkalmazzák, azonban lehet, hogy néhány USB-eszköz nem használható ehhez a géphez. Részletes információkért látogassa meg weboldalunkat.

1

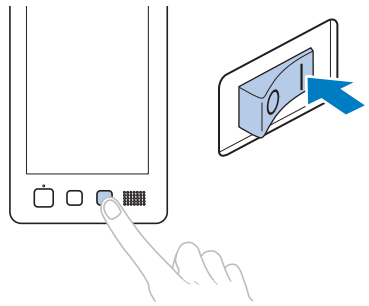

2

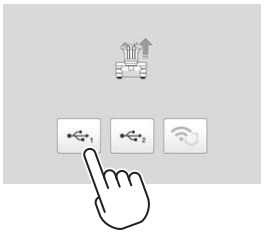

3

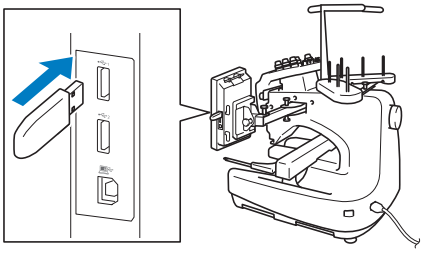

4

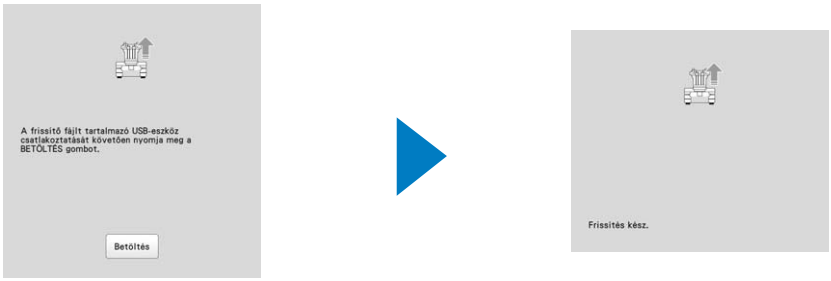

Érintse meg a Betöltés gombot.

5

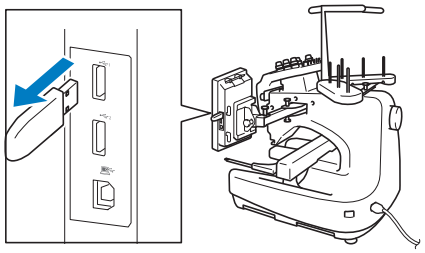

6

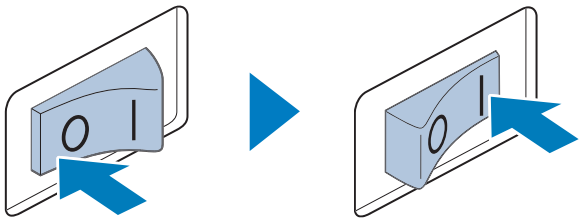

A My Stitch Monitor egy olyan mobil alkalmazás, amely megfigyeli a gép működési feltételeit.
Letöltéséhez látogasson el a Google Play™ áruházba vagy az App Store-ba.

Google Play™

App Store

A Design Database Transfer egy Windows alkalmazás a hímzési adatoknak a számítógépről a gépre történő továbbítására. Az alkalmazás a hímzési adatok megtekintésére és kezelésére is használható.
Az alkalmazás letöltéséhez látogasson el ide: http://s.brother/cabkb/.

Kérjük, látogasson el weboldalunkra:
http://s.brother/cpban/, ahol megtalálja a terméktámogatást, és választ kap a gyakran ismételt kérdésekre (GYIK).

Az oktatóvideó megtekintéséhez látogasson el a **http://s.brother/cvban/** oldalra.

A legfrissebb szoftver verziót telepítse.
A legújabb verzióban számos funkcionális javítás található.

A Brother SupportCenter (Brother támogatási központ) egy mobilalkalmazás, mely az Ön Brother termékéhez támogatási információkkal szolgál.

A gép használata csak abban az országban engedélyezett, ahol azt megvásárolták. A helyi Brother kirendeltségek, illetve márkakereskedések csak az adott országban vásárolt gépeket támogatják.

Instrukcja obsługi

Hafciarka

Product Code (Kod produktu): 884-T23

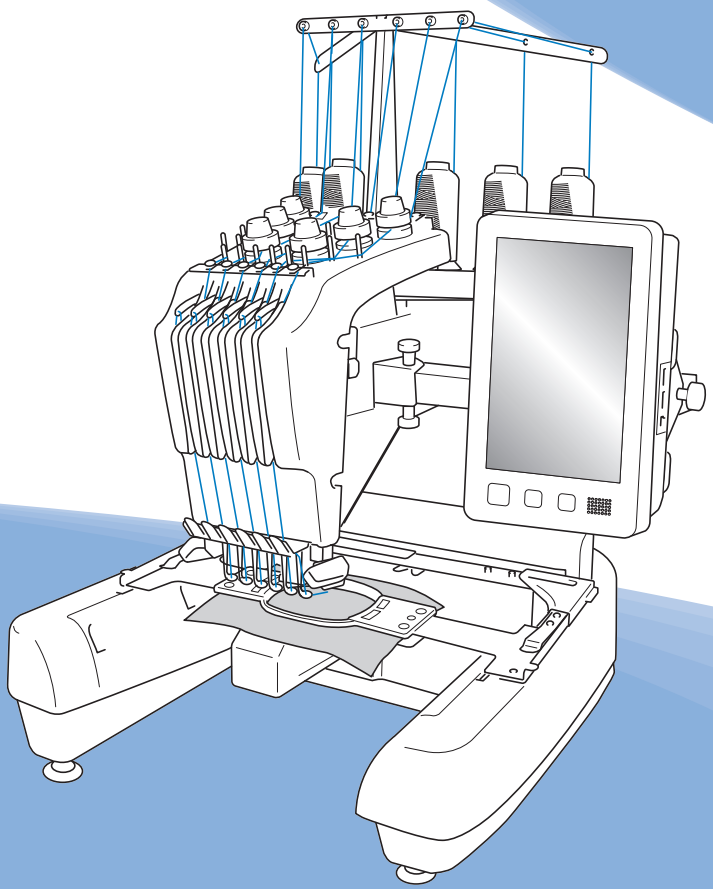

Przed przystąpieniem do używania maszyny zapoznaj się z niniejszym dokumentem.
Zalecamy zachowanie tego dokumentu na przyszłość i przechowywanie go w dostępnym miejscu.

WPROWADZENIE

Dziękujemy za zakup tej maszyny. Przed przystąpieniem do użytkowania maszyny należy dokładnie zapoznać się z rozdziałem „WAŻNE INSTRUKCJE DOTYCZĄCE BEZPIECZEŃSTWA”, a następnie przeczytać informacje dotyczące prawidłowej obsługi i poszczególnych funkcji w niniejszym podręczniku.
Ponadto, po zapoznaniu się z treścią niniejszego podręcznika, należy umieścić go w łatwo dostępnym miejscu.
Nieprzestrzeganie tych instrukcji może spowodować zwiększone ryzyko obrażeń ciała lub szkód materialnych, w tym w wyniku pożaru, porażenia prądem, poparzeń lub uduszenia.

WAŻNE INSTRUKCJE DOTYCZĄCE BEZPIECZEŃSTWA

Należy zapoznać się z niniejszymi instrukcjami dotyczącymi bezpieczeństwa przed przystąpieniem do użytkowania maszyny.

⚠NIEBEZPIECZEŃSTWO

- Aby zmniejszyć ryzyko porażenia prądem elektrycznym:

1 Zawsze należy odłączać maszynę z gniazda natychmiast po zakończeniu jej używania, na czas czyszczenia, podczas wykonywania wszelkich regulacji serwisowych opisanych w niniejszym podręczniku oraz w przypadku pozostawienia maszyny bez kontroli.

⚠OSTRZEŻENIE

- Aby zmniejszyć niebezpieczeństwo oparzeń, pożaru, porażenia prądem i obrażeń ludzi:

2 Podczas smarowania maszyny, a także podczas przeprowadzania wszelkich wymienionych w instrukcji obsługi, należy zawsze odłączać hafciarkę od źródła zasilania.

- Aby odłączyć maszynę, należy przełączyć włącznik zasilania do położenia „O”, a następnie przytrzymać wtyczkę i wyciągnąć ją z gniazda. Nie należy ciągnąć za przewód.
- Maszynę należy podłączać bezpośrednio do gniazda elektrycznego. Nie używać przedłużaczy.
- Zawsze odłączać maszynę w razie przerwy w dostawie prądu.

3 Zagrożenia elektryczne:

- Maszynę należy podłączyć do źródła napięcia przemiennego o parametrach podanych na tabliczce znamionowej. Nie należy podłączać jej do źródła napięcia stałego lub przetwornicy. Jeśli nie są znane parametry posiadanego źródła zasilania, należy skontaktować się z wykwalifikowanym elektrykiem.
- Maszyna jest przeznaczona do użytku wyłącznie w kraju zakupu.

4 Nigdy nie należy używać hafciarki, jeżeli przewód lub wtyczka są uszkodzone, maszyna nie pracuje prawidłowo, doszło do jej upuszczenia, uszkodzenia lub kontaktu z wodą. Należy oddać maszynę do najbliższego autoryzowanego sprzedawcy lub serwisu firmy Brother w celu inspekcji, naprawy, regulacji elektrycznej lub mechanicznej.

- Aby uniknąć porażenia prądem lub pożaru; nie używać uszkodzonej wtyczki lub luźnego gniazda elektrycznego i upewnić się, że wtyczka przewodu zasilającego jest włożona całkowicie i bezpiecznie.
- Jeżeli podczas przechowywania lub użytkowania maszyny stwierdzone zostaną nietypowe stany, takie jak nieprzyjemny zapach, przegrzanie, odbarwienie lub odkształcenie, należy natychmiast przerwać użytkowanie i odłączyć przewód zasilający.
- Podczas transportowania maszyny należy unosić ją za dolne części. Przytrzymywanie opakowania maszyny w jakimkolwiek innym miejscu podczas transportu może spowodować jej uszkodzenie lub wysunięcie z opakowania, co może doprowadzić do obrażeń ciała.
- Podczas podnoszenia maszyny nie należy wykonywać gwałtownych ani niekontrolowanych ruchów, gdyż może to doprowadzić do odniesienia obrażeń pleców lub kolan.
- Podczas transportu maszyny nie należy dotykać panelu sterowania, prowadnika nici ani innych elementów, gdyż może to doprowadzić do odniesienia obrażeń.

5 Zawsze utrzymywać czystość obszaru roboczego:

- Nie należy uruchamiać maszyny, jeżeli otwory wentylacyjne nie są drożne. Otwory wentylacyjne maszyny należy zabezpieczyć przed gromadzeniem się ścinków, kurzu i luźnej tkaniny.
- Nie należy używać przedłużaczy. Maszynę należy podłączać bezpośrednio do gniazda elektrycznego.
- Do żadnego z otworów nie należy wrzucać lub wkładać żadnego przedmiotu.
- Należy trzymać palce z daleka od otworów maszyny, jak te w pobliżu wózka, gdyż nieostrożność może być przyczyną obrażeń.
- Nie należy używać hafciarki w miejscach, gdzie używane są aerozole (rozpylacze) lub gdzie podawany jest tlen.
- Nie używać maszyny w pobliżu źródła ciepła, takiego jak piecyk lub żelazko; w przeciwnym razie maszyna, przewód zasilający lub haftowany materiał mogą się zapalić, skutkując pożarem lub porażeniem prądem elektrycznym.
- Nie używać maszyny w pobliżu otwartego ognia; ruch tamborka mógłby doprowadzić do zapalenia się haftowanej tkaniny.

- Nie ustawiać maszyny na niestabilnej powierzchni, jak np. niestabilny lub pochyły stół, ponieważ hafciarka może spaść i spowodować obrażenia.
- Podczas zakładania lub zdejmowania tamborka lub innego dołączonego akcesorium, bądź podczas konserwacji maszyny, należy uważać, aby nie uderzyć maszyny swoim ciałem lub jakąkolwiek jego częścią.

6 Podczas haftowania wymagane jest zachowanie szczególnej ostrożności:

- Zawsze zwracać szczególną uwagę na igłę. Nie należy używać wygiętych lub uszkodzonych igieł.
- Należy trzymać palce z daleka od wszystkich ruchomych części. Obszar wokół igły wymaga szczególnej uwagi.
- Podczas pracy maszyny należy trzymać ręce z dala od kasety igielnicy i wszystkich ruchomych części w pobliżu kasety igielnicy; w przeciwnym razie może dojść do obrażeń ciała.
- W przypadku wykonywania wszelkich regulacji w obszarze igły, jak np. wymiana igły, należy ustawić włącznik maszyny w położeniu „O" w celu jej wyłączenia.
- Nie używać uszkodzonej lub nieodpowiedniej płytki ściegowej, ponieważ może to doprowadzić do złamania igły.

7 Maszyna nie jest zabawką:

- Jeśli maszyna jest używana przez dzieci lub gdy dzieci są w pobliżu, należy zachować szczególną ostrożność.
- Ta maszyna nie nadaje się do użytkowania przez małoletnie dzieci lub osoby niedołężne bez nadzoru.
- Należy zwrócić uwagę na małe dzieci, aby zapewnić, że maszyna nie będzie przez nie używana jako zabawka.
- Nie używać dołączonych nożyczek lub noża do szwów w sposób, do którego nie są one przeznaczone. Ponadto, podczas tworzenia otworu za pomocą noża do szwów nie umieszczać rąk ani palców w miejscu cięcia, gdyż nóż może się ześlizgnąć i spowodować obrażenia.
- Plastikową torbę, w której została dostarczona maszyna, należy przechowywać w miejscu niedostępnym dla dzieci lub poddać utylizacji. Ze względu na niebezpieczeństwo uduszenia, nie dopuścić do tego, aby dzieci bawiły się torbą.
- Nie należy używać na zewnątrz.

8 Aby przedłużyć okres użytkowania:

- Maszynę należy przechowywać w miejscu, które nie jest narażone na bezpośrednie działanie promieni słonecznych i wilgoci. Nie należy używać ani przechowywać maszyny w pobliżu przenośnego grzejnika, żelazka, lampy halogenowej lub innych gorących przedmiotów.
- Do czyszczenia maszyny nie należy używać środków czyszczących ani rozpuszczalników organicznych, takich jak rozcieńczalnik, eter naftowy lub alkohol. W przeciwnym razie warstwa wykończeniowa może się odkleić lub zarysować.
- Podczas wymiany lub instalacji jakichkolwiek podzespołów, igły, stopki dociskowej lub innych części należy sprawdzić procedury podane w instrukcji obsługi, aby zapewnić prawidłową instalację.

9 Naprawy lub regulacje:

- Nie podejmować prób demontażu, naprawy lub modyfikacji maszyny w żaden sposób, gdyż grozi to ryzykiem pożaru, porażenia prądem lub odniesieniem obrażeń.
- W razie uszkodzenia sygnalizatora świetlnego wymagana jest jego wymiana przez autoryzowanego sprzedawcę firmy Brother.
- W przypadku wadliwego działania lub konieczności regulacji należy najpierw zastosować się do tabeli rozwiązywania problemów zamieszczonej na końcu niniejszej instrukcji obsługi, aby samodzielnie dokonać inspekcji i regulacji maszyny. Jeżeli problem nadal występuje, należy skontaktować się z lokalnym autoryzowanym sprzedawcą produktów firmy Brother.

Maszyna powinna być używana wyłącznie w sposób opisany w niniejszej instrukcji.

Należy używać akcesoriów zalecanych przez producenta, wymienionych w niniejszej instrukcji.

Należy używać kabla USB dołączonego do maszyny.

Treść niniejszej instrukcji i specyfikacje produktu mogą ulec zmianie bez powiadomienia.

Więcej informacji o produkcie można znaleźć na stronie www.brother.com

ZACHOWAJ TĘ INSTRUKCJĘ. Ta maszyna jest przeznaczona wyłącznie do użytku domowego.

DO UŻYTKOWNIKÓW W KRAJACH NIEBĘDĄCYCH CZŁONKAMI CENELEC

To urządzenie nie jest przeznaczone do użycia przez osoby z ograniczoną sprawnością ruchową, czuciową lub umysłową (w tym dzieci) lub niedysponujące odpowiednim doświadczeniem i wiedzą bez nadzoru lub przeszkolenia w dziedzinie użytkowania urządzenia ze strony osoby odpowiedzialnej za bezpieczeństwo. Nie należy zostawiać dzieci bez dozoru w pobliżu urządzenia, aby nie dopuścić do zabawy z urządzeniem.

DO UŻYTKOWNIKÓW W KRAJACH CZŁONKOWSKICH CENELEC

Urządzenie może być używane przez dzieci od 8 lat wzwyż oraz przez osoby o obniżonych możliwościach fizycznych, sensorycznych lub umysłowych lub nie posiadające doświadczenia ani odpowiedniej wiedzy, pod warunkiem, że pracują pod nadzorem lub zostały poinstruowane o zasadach bezpiecznego użytkowania urządzenia i są świadome możliwych zagrożeń. Dzieci nie powinny się bawić urządzeniem. Czyszczenie oraz czynności konserwacyjne nie powinny być wykonywane przez dzieci bez nadzoru.

INFORMACJE DOTYCZĄCE WYŁĄCZNIE UŻYTKOWNIKÓW Z WIELKIEJ BRYTANII, IRLANDII, MALTY I CYPRU

WAŻNE

- W przypadku wymiany bezpiecznika instalowanego we wtyczce, skorzystaj z zatwierdzonego przez ASTA bezpiecznika typu BS 1362, tzn.

  oznaczonego symbolem ⟨ASTA⟩ i o natężeniu identycznym z zaznaczonym na wtyczce.
- Zawsze zakładaj pokrywę bezpiecznika. Nigdy nie korzystaj z wtyczek bez pokrywy bezpiecznika.
- Jeśli dostępne gniazdko elektryczne nie jest przystosowane do wtyczki dostarczonej wraz z maszyną, skontaktuj się z autoryzowanym sprzedawcą produktów firmy Brother w celu uzyskania odpowiedniego przewodu.

Deklaracja zgodności (tylko Europa i Turcja)

My, Brother Industries, Ltd. 15-1 Naeshiro-cho, Mizuho-ku, Nagoya 467-8561 Japonia, oświadczamy, że ten produkt jest zgodny z zasadniczymi wymaganiami wszystkich odpowiednich dyrektyw i przepisów obowiązujących we Wspólnocie Europejskiej.

Deklarację zgodności można pobrać ze strony Brother support. Odwiedź support.brother.com

Deklaracja zgodności dla dyrektywy RE 2014/53/UE (tylko Europa i Turcja) (Dotyczy modeli z interfejsami radiowymi)

My, Brother Industries, Ltd. 15-1 Naeshiro-cho, Mizuho-ku, Nagoya 467-8561 Japonia, oświadczamy, że produkty te są zgodne z wymaganiami dyrektywy RE 2014/53/UE. Deklarację zgodności można pobrać ze strony Brother support. Odwiedź support.brother.com

Bezprzewodowa sieć LAN (tylko modele z funkcją bezprzewodowej sieci LAN)

Ta maszyna obsługuje interfejs bezprzewodowy.
Pasmo (pasma) częstotliwości: 2400-2483,5 MHz
Maksymalna moc częstotliwości radiowej transmitowana w paśmie (pasmach) częstotliwości: Mniej niż 20 dBm (e.i.r.p)

Bezpieczeństwo pracy z laserami

Norma IEC 60825-1

Maszyna jest produktem laserowym Klasy 1, zgodnie z definicją określoną w normach IEC 60825-1:2007 i IEC 60825-1:2014.



Moc wyjściowa wiązki laserowej emitowanej przez laser zainstalowany w maszynie jest ograniczona do bezpiecznego poziomu. Jednak maszyna posiada moc 6-miliwatów, emituje fale o długości 630-640 nanometrów; równoległy kąt rozbieżności wynosi 6-12, prostopadły kąt rozbieżności wynosi 28-40 stopni; zastosowano diody laserowe InGaAlP. Dlatego w wyniku demontażu lub modyfikacji maszyny może dojść do obrażeń oczu.
W maszynie zastosowano środki ostrożności, aby zapobiec ewentualnemu narażeniu operatora na wiązkę laserową.

⚠ UWAGA

- **Laser maszyny wyposażony jest w diodę laserową klasy 3B. Lasera nie wolno otwierać pod żadnym pozorem.**
- **Używanie elementów sterujących, regulowanie lub wykonywanie procedur innych niż określone w niniejszej instrukcji może skutkować narażeniem na niebezpieczne promieniowanie.**

UMOWA LICENCYJNA

Do niniejszej maszyny dołączono dane, oprogramowanie i/lub dokumentację (łącznie „TREŚCI"), które są własnością firmy Brother Industries, Ltd. („BROTHER"). KORZYSTAJĄC Z TREŚCI, KLIENT AKCEPTUJE WARUNKI NINIEJSZEJ UMOWY. Firma BROTHER pozostaje właścicielem wszystkich praw do TREŚCI i do kopii TREŚCI zawartych w tym zestawie. TREŚCI są licencjonowane (a nie sprzedane) użytkownikowi („KLIENT") zgodnie z warunkami i postanowieniami niniejszej Umowy.

KLIENT posiada licencję, aby:

- Używać TREŚCI w połączeniu z hafciarką do tworzenia haftu.
- Używać TREŚCI w połączeniu z hafciarką, którą KLIENT posiada lub używa, pod warunkiem, że TREŚCI nie są używane na więcej niż jednej hafciarce w jednym czasie.

Z zastrzeżeniem odmiennych postanowień w niniejszej Umowie, KLIENT nie może:

- Dopuszczać, aby więcej niż jedna kopia TREŚCI była dostępna do użycia w danej chwili.
- Odtwarzać, modyfikować, publikować, rozpowszechniać, sprzedać, wynajmować, podlicencjonować lub w inny sposób udostępniać TREŚCI innym osobom.
- Rozpowszechniać, wynajmować, podlicencjonować, wydzierżawić, sprzedać, przenieść lub scedować karty multimedialnej lub TREŚCI.
- Dekompilować, dezasemblować lub w inny sposób odtwarzać kod źródłowy TREŚCI ani pomagać w tym innym osobom.
- Zmieniać, tłumaczyć, modyfikować ani dokonywać adaptacji TREŚCI lub jakiejkolwiek ich części do celów biznesowych, handlowych lub przemysłowych.
- Sprzedawać lub w inny sposób rozpowszechniać HAFT utworzony dzięki użyciu TREŚCI Z OZNACZENIEM OKREŚLONYCH INFORMACJI O PRAWACH AUTORSKICH POD NAZWĄ JAKICHKOLWIEK STRON TRZECICH INNYCH NIŻ FIRMA BROTHER (np. „©DISNEY").

Firma BROTHER zachowuje wszystkie prawa, które nie zostały wyraźnie przyznane KLIENTOWI w niniejszym dokumencie.

Żadne z postanowień niniejszej umowy nie stanowi zrzeczenia się praw przez firmę BROTHER w ramach jakiegokolwiek prawa. Niniejsza umowa podlega przepisom prawa obowiązującego w Japonii.

Wszystkie zapytania dotyczące niniejszej Umowy należy kierować w formie pisemnej pocztą na adres: Brother Industries, Ltd., 1-1-1 Kawagishi, Mizuho-ku, Nagoya 467-8561, Japonia, do wiadomości: P&H business division Sales and Marketing Dept.

ETYKIETY OSTRZEGAWCZE

Na maszynie znajdują się następujące etykiety ostrzegawcze. Należy przestrzegać środków ostrożności opisanych na etykietach.

Rozmieszczenie etykiet

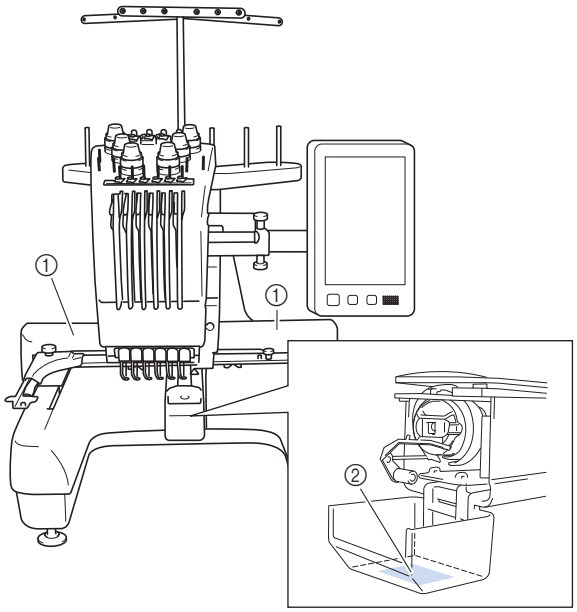

①



⚠CAUTION	⚠VORSICHT	⚠ATTENTION	⚠PRECAUCIÓN	⚠CUIDADO
Carriage may cause injury. Do not put hands in carriage traveling path.	Um Verletzungen mit dem Stickarm zu vermeiden, nicht die Hände in die Nähe des Stickarms halten.	Le chariot peut provoquer des blessures. Ne pas mettre les mains dans le chemin du chariot.	El carro puede provocar lesiones. No poner las manos por donde pasa el carro.	O carro de transporte pode causar ferimentos. Não coloque as mãos sobre o trilho do carro de transporte.



⚠VOORZICHTIG	⚠ATTENZIONE	⚠ОСТОРОЖНО!	⚠注 意	⚠注 意
De borduurarm kan verwondingen veroorzaken. Houdt uw handen buiten bereik van de borduurarm.	Il carrello potrebbe ferirvi. Non appoggiate la mano nel percorso del carrello.	Движущаяся каретка может быть причиной травмы. Не кладите руки на пути движения каретки.	刺しゅう機のキャリッジや刺しゅう枠が動いているときに、手や物を近づけないでください。 ケガの原因になります。	在绣花机的导轨或绣花框移动时，为避免造成伤害，请不要将手或物品靠近。

②

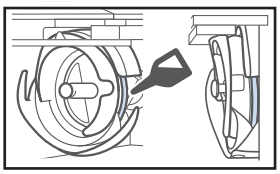

Raz dziennie przed uruchomieniem hafciarki należy nasmarować zaczep kroplą oleju.

ZNAKI HANDLOWE

WPA™ i WPA2™ są znakami towarowymi Wi-Fi Alliance®.

Wszelkie nazwy handlowe i nazwy produktów firm pojawiające się na produktach Brother, w powiązanych dokumentach i wszelkich innych materiałach, są znakami towarowymi lub zastrzeżonymi znakami towarowymi tych firm.

UWAGI DOTYCZĄCE LICENCJONOWANIA OPEN SOURCE

Niniejszy produkt zawiera oprogramowanie typu Open Source.
Aby zapoznać się z uwagami dotyczącymi licencjonowania typu Open Source, należy przejść do sekcji pobierania instrukcji na stronie głównej danego modelu, znajdującej się na stronie Brother support: http://s.brother/cpban/ .

COPYRIGHT I LICENCJA

Produkt zawiera oprogramowanie opracowane przez następującego producenta:
©2008 Devicescape Software, Inc.

ŚRODKI OSTROŻNOŚCI W PRZYPADKU POŁĄCZENIA BEZPRZEWODOWEGO

Należy upewnić się, że podczas łączenia urządzenia z Internetem używany jest router lub zapora sieciowa, aby chronić urządzenie przed nieautoryzowanym dostępem z Internetu.

Spis treści

NAZWY PODZESPOŁÓW MASZYNY 8
Akcesoria w zestawie 9
Akcesoria, które są dołączone w niektórych krajach lub regionach 11
Akcesoria opcjonalne 11
USTAWIANIE MASZYNY 13
Środki ostrożności podczas ustawiania i transportu 13
Ustawianie maszyny 15
Regulacja pozycji panelu sterowania 16
Przygotowanie zespołu prowadzenia nici 16
Przygotowanie trzpienia szpulki 17
Montaż uchwytu tamborka 17
WŁĄCZANIE MASZYNY 18
STEROWANIE ZA POMOCĄ SIECI BEZPRZEWODOWEJ 20
Operacje dostępne za pośrednictwem bezprzewodowego połączenia sieciowego 20
Bezprzewodowe połączenie sieciowe 21
PRZYGOTOWANIE DO ROZPOCZĘCIA HAFTOWANIA 23
Odtworzenie filmu instruktażowego 23
Zdejmowanie bębenka 23
Instalacja szpulki dolnej 24
Instalacja bębenka 24
Wybór wzoru haftu 25
Objaśnienie funkcji przycisków na ekranie edycji wzorów 28
Sprawdzanie widoku podglądu 31
ROZPOCZYNANIE HAFTOWANIA 32
Mocowanie tkaniny na tamborku 32
Mocowanie tamborka do maszyny 33
Objaśnienie funkcji przycisków na ekranie ustawień haftowania 34
Sprawdzenie igielnic i kolorów nici 36
Nawlekanie górnej nici 37
Nawlekanie nici na igłę 39
Rozpoczynanie haftowania 40
Objaśnienie funkcji przycisków na ekranie haftowania 40
Zdejmowanie tamborka 42
BLOKADA 43
Blokada admina 43
Blokada operatora 43
ANEKS 44
Regulacja naprężenia nici dolnej 44
Regulacja naprężenia górnej nici 46
Wymiana igły 46
Smarowanie chwytacza 47
Smarowanie igielnic 48
Czyszczenie haczyka 49
Czyszczenie okolicy płytki ściegowej 50
Czyszczenie prowadników nici 51
Czyszczenie tarczy napięcia 51
Podstawowe ustawienia 52
UŻYWANIE OPCJONALNEGO NAWIJACZA SZPULKI DOLNEJ 54
Opcjonalny nawijacz szpulki dolnej wraz z akcesoriami 54
Ustawianie opcjonalnego nawijacza szpulki dolnej 55
Podłączanie zasilacza 55
Nawijanie szpulki dolnej 55
AKTUALIZACJA OPROGRAMOWANIA MASZYNY 58
Aktualizacji oprogramowania za pomocą sieci bezprzewodowej LAN 58
Aktualizacja oprogramowania za pomocą nośnika USB 59

NAZWY PODZESPOŁÓW MASZYNY

INFORMACJA

- Proszę upewnić się, że zainstalowana jest najnowsza wersja oprogramowania. Patrz „AKTUALIZACJA OPROGRAMOWANIA MASZYNY” na stronie 58.

■ Podzespoły główne

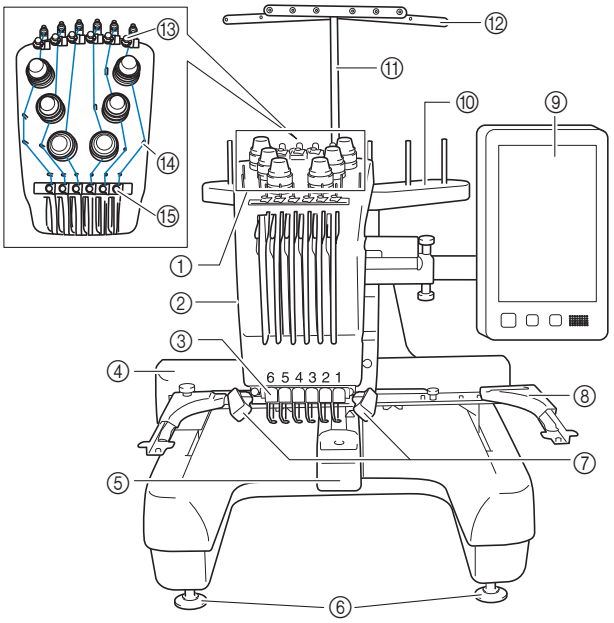

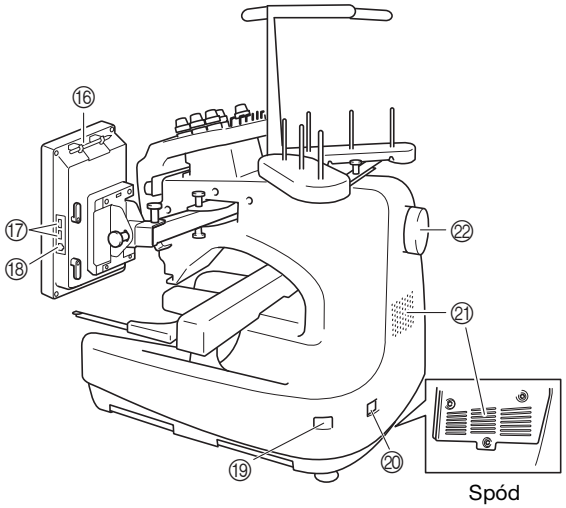

Spód

① **Pokrętła regulacji naprężenia nici**

② **Kaseta igielnicy**
Przemieszcza się w lewo i prawo, aby przesunąć igłę do pozycji haftowania.

③ **Prowadnik dolnej nici**

④ **Wózek**
Do wózka należy przymocować tamborek. Po włączeniu maszyny lub podczas haftowania wózek porusza się do przodu, do tyłu, w lewo i w prawo.

⑤ **Osłona haczyka/haczyk**

⑥ **Stopki**

⑦ **Lampka hafciarki**
Jasność lampki hafciarki można regulować na ekranie ustawień.

⑧ **Uchwyt tamborka**

⑨ **Panel sterowania**

⑩ **Trzpień szpulki**

⑪ **Wspornik zespołu prowadzenia nici**

⑫ **Prowadnik nici**

⑬ **Prowadnik górnej nici**

⑭ **Trzpienie prowadnika nici**

⑮ **Prowadnik środkowej nici**

⑯ **Uchwyt na pióro dotykowe**
Uchwyt na pióro dotykowe służy do przechowywania pióra dotykowego, gdy nie jest on używany.

⑰ **Port USB do nośników**
Aby przesłać wzory z/na nośnik USB, podłącz go bezpośrednio do portu USB.

⑱ **Port USB do łączenia z komputerem**
Aby zaimportować/wyeksportować wzory między komputerem a maszyną, podłącz kabel USB do portu USB.

⑲ **Główny wyłącznik zasilania**
Naciśnij główny wyłącznik zasilania, aby włączyć („I”) lub wyłączyć („O”) maszynę.
Nie należy włączać zasilania krótko po jego wyłączeniu. Przed ponownym włączeniem zasilania zalecane jest odczekanie 5 sekund.

⑳ **Gniazdo przewodu zasilającego**

㉑ **Otwory wentylacyjne**
Otwory wentylacyjne umożliwiają cyrkulację powietrza wokół silnika. Nie zakrywać otworów wentylacyjnych podczas użytkowania maszyny.

㉒ **Pokrętło**
Obrót pokrętła powoduje podniesienie lub opuszczenie igły. Należy pamiętać, aby obracać pokrętło w kierunku panelu wyświetlacza LCD.

■ Panel sterowania

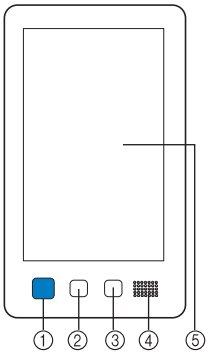

① **Przycisk „Start/Stop”**
Naciśnięcie przycisku „Start/Stop” powoduje uruchomienie lub zatrzymanie maszyny. Podświetlenie i kolor przycisku zmieniają się w zależności od warunków pracy maszyny.

Podświetlony na czerwono	:	Maszyna nie może rozpocząć haftowania
Migający na zielono	:	Maszyna może rozpocząć haftowanie
Podświetlony na zielono	:	Maszyna haftuje
Migający na pomarańczowo	:	Maszyna może przeciąć nić
Wyłączony	:	Maszyna jest wyłączona

② **Przycisk przycinania nici**
Naciśnięcie przycisku przycinania nici pozwala przyciąć górną i dolną nić.

③ **Przycisk automatycznego nawlekania nici**
Naciśnięcie przycisku automatycznego nawlekania nici pozwala nawlec nić na igłę.

④ **Głośnik**

⑤ **Wyświetlacz LCD (panel dotykowy)**
Dotknięcie przycisków wyświetlonych na panelu dotykowym umożliwia wybór i edycję wzorów oraz potwierdzenie różnych informacji.

Akcesoria w zestawie

Po otwarciu opakowania należy sprawdzić, czy w zestawie znajdują się wszystkie poniższe akcesoria. Jeśli któregoś z elementów brakuje lub jest uszkodzony, skontaktuj się z autoryzowanym sprzedawcą firmy Brother.

	Nazwa części Numer katalogowy
1. 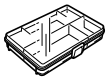	**Pojemnik na akcesoria** XC6482-051
2. 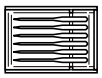	**Zestaw igieł × 2** XC6469-001
3. 	**Nawinięta szpulka dolna × 6** XH3619-001
4. 	**Siatka na szpulkę × 6** S34455-000
5. 	**Nóż do szwów** XF4967-001
6. 	**Nożyczki** XF2052-001
7. 	**Pęseta** XC6542-051
8. 	**Pióro dotykowe** XA9940-051
9. 	**Narzędzie do wymiany igieł (nawlekacz)** XF2212-101
10. 	**Pokrywa płytki ściegowej** XC6499-151
11. 	**Podkładka dystansowa (na maszynie)** XF1978-001
12. 	**Wkrętak krzyżakowy** XC6543-051
13. 	**Wkrętak standardowy** X55468-051
14. 	**Wkrętak imbusowy** XC5159-051

	Nazwa części Numer katalogowy
15. 	**Śrubokręt 3-drożny** XH4670-001
16. 	**Klucz 13 mm × 10 mm** XC6159-051
17. 	**Smarownica** D01H2M-001 (Korea) D01H2N-001 (pozostałe kraje)
18. 	**Szczotka do czyszczenia** X59476-051
19. 	**Ciężarek (L)** XC5974-151
20. 	**Podkładka pod szpulkę × 6** XC7134-051
21. 	**Nasadka szpulki × 6** 130012-057
22. 	**Kabel USB** XD1851-051
23. 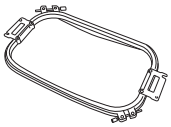	**Tamborek (bardzo duży)** **300 mm (szer.) × 200 mm (wys.)** **(11-3/4 cala (szer.) × 7-7/8 cala (wys.))** PRH300 (obie Ameryki) PRH300: XG6645-001 (Europa) PRH300CN: 115D02E6019 (Chiny) PRH300: 115D02E7019 (pozostałe kraje)
24. 	**Tamborek (duży)** **180 mm (szer.) × 130 mm (wys.)** **(7-1/8 cala (szer.) × 5-1/8 cala (wys.))** PRH180 (obie Ameryki) PRH180: XG6647-001 (Europa) PRH180CN: 115D02E6018 (Chiny) PRH180: 115D02E7018 (pozostałe kraje)
25. 	**Tamborek (średni)** **100 mm (szer.) × 100 mm (wys.)** **(4 cale (szer.) × 4 cale (wys.))** PRH100 (obie Ameryki) PRH100: XG6649-001 (Europa) PRH100CN: 115D02E6017 (Chiny) PRH100: 115D02E7017 (pozostałe kraje)
26. 	**Tamborek (mały)** **60 mm (szer.) × 40 mm (wys.)** **(2-3/8 cala (szer.) × 1-1/2 cala (wys.))** PRH60 (obie Ameryki) PRH60: XG6651-001 (Europa) PRH60CN: 115D02E6020 (Chiny) PRH60: 115D02E7020 (pozostałe kraje)
27. 	**Kanwa hafciarska (bardzo duża)** **300 mm (szer.) × 200 mm (wys.)** **(11-3/4 cala (szer.) × 7-7/8 cala (wys.))** XC5704-051

	Nazwa części Numer katalogowy
28. 	**Kanwa hafciarska (duża)** **180 mm (szer.) × 130 mm (wys.)** **(7-1/8 cala (szer.) × 5-1/8 cala (wys.))** XC5721-051
29. 	**Kanwa hafciarska (średnia)** **100 mm (szer.) × 100 mm (wys.)** **(4 cale (szer.) × 4 cale (wys.))** XC5759-051
30. 	**Kanwa hafciarska (mała)** **60 mm (szer.) × 40 mm (wys.)** **(2-3/8 cala (szer.) × 1-1/2 cala (wys.))** XC5761-051
31. 	**Uchwyt tamborka A** **(z białymi osłonami narożnikowymi)** XF2222-001
32. 	**Uchwyt tamborka B** **(z jasnoszarymi osłonami narożnikowymi)** XF2223-001
33. 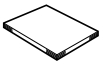	**Instrukcja obsługi** Niniejsza instrukcja
34. 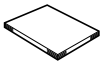	**Skrócona instrukcja obsługi** Odwiedź autoryzowanego dealera firmy Brother.
35. 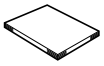	**Przewodnik projektowania haftów** Odwiedź autoryzowanego dealera firmy Brother.
36. 	**Przewód zasilający** Odwiedź autoryzowanego dealera firmy Brother.
37. 	**Bębenek (na maszynie)** XC7206-001

Przypomnienie

- Dołączone pióro dotykowe do panelu dotykowego można przechowywać w odpowiednim uchwycie na pióro dotykowe w tylnej części panelu sterowania. (strona 8)

Akcesoria, które są dołączone w niektórych krajach lub regionach

	Nazwa części Numer katalogowy
1. 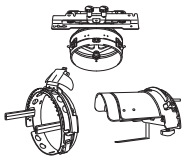	**Zestaw ramki do mocowania czapek z daszkiem** PRCF3 (obie Ameryki) PRCF3: XE2158-201 (Europa) PRCF3CN: 115D02E6002 (Chiny) PRCF3: 115D02E7002 (pozostałe kraje)
2. 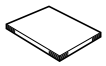	**Przewodnik projektowania haftów (dodatkowy)** Odwiedź autoryzowanego dealera firmy Brother.
3. 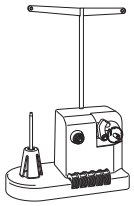	**Zestaw nawijacza szpulki dolnej (Patrz strona 54.)** PRBW1

Akcesoria opcjonalne

Wymienione niżej części są dostępne w sprzedaży jako akcesoria opcjonalne.

	Nazwa części Numer katalogowy
1. 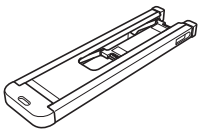	**Stolik do tamborka do haftu cylindrycznego** PRTT1 (obie Ameryki) PRTT1: D01FAF-001 (Europa) PRTT1CN: 115K02E6002 (Chiny) PRTT1AP: 115K02E7002 (pozostałe kraje)
2. 	**Szeroki stolik** PRWT1 (obie Ameryki) PRWT1: XG6731-001 (Europa) PRWT1CN: 115K02E6001 (Chiny) PRWT1: 115K02E7001 (pozostałe kraje)
3. 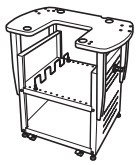	**Stojak hafciarski** PRNSTD2 (obie Ameryki) VRPRNSTD: XG3199-001 (Europa) VRPRNSTDCN: 115Z05E6005 (Chiny) VRPRNSTD: 115Z05E7005 (pozostałe kraje)
4. 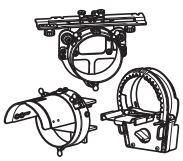	**Zestaw płaskiej ramki do mocowania czapek z daszkiem** PRCF5 (obie Ameryki) PRCF5: D01FAB-001 (Europa) PRCF5CN: 115D02E600J (Chiny) PRCF5AP: 115D02E700J (pozostałe kraje)

	Nazwa części Numer katalogowy
5. 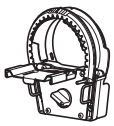	**Płaska ramka do mocowania czapek z daszkiem 130 mm (szer.) × 60 mm (wys.) (5-1/8 cala (szer.) × 2-3/8 cala (wys.))** PRCFH5 (obie Ameryki) PRCFH5: D01FA5-001 (Europa) PRCFH5CN: 115D02E600G (Chiny) PRCFH5AP: 115D02E700G (pozostałe kraje)
6. 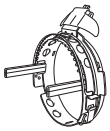	**Ramka do mocowania czapek z daszkiem 130 mm (szer.) × 60 mm (wys.) (5-1/8 cala (szer.) × 2-3/8 cala (wys.))** PRCFH3 (obie Ameryki) PRCFH3: XG6695-001 (Europa) PRCFH3: 115D02E7008 (pozostałe kraje)
7. 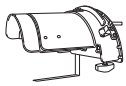	**Ogranicznik (do ramki do mocowania czapek z daszkiem (PRCFH1/PRCFH2/PRCFH3))** PRCFJ2 (obie Ameryki) PRCFJ2: XG6661-001 (Europa) PRCFJ2: 115D02E7009 (pozostałe kraje)
8. 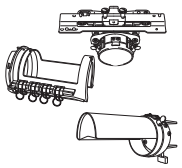	**Zestaw tamborka cylindrycznego** PRCL1 (obie Ameryki) PRCL1: XG6697-001 (Europa) PRCL1CN: 115D02E6011 (Chiny) PRCL1: 115D02E7011 (pozostałe kraje)
9. 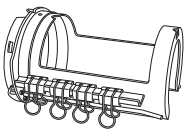	**Tamborek cylindryczny 90 mm (szer.) × 80 mm (wys.) (3-1/2 cala (szer.) × 3 cale (wys.))** PRCLH1 (obie Ameryki) PRCLH1: XG6699-001 (Europa) PRCLH1: 115D02E7010 (pozostałe kraje)
10. 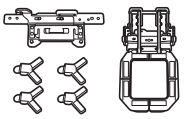	**Zestaw uniwersalnego tamborka magnetycznego M 100 mm (szer.) × 100 mm (wys.) (4 cale (szer.) × 4 cale (wys.))** PRVMFMKIT (obie Ameryki) PRVMFMKIT: D01XJY-001 (Europa) PRVMFMKITCN: 115D02E600M (Chiny) PRVMFMKITAP: 115D02E700M (pozostałe kraje)
11. 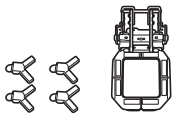	**Uniwersalny tamborek magnetyczny M 100 mm (szer.) × 100 mm (wys.) (4 cale (szer.) × 4 cale (wys.))** PRVMFM (obie Ameryki) PRVMFM: D01XK7-001 (Europa) PRVMFMCN: 115D02E600N (Chiny) PRVMFMAP: 115D02E700N (pozostałe kraje)
12. 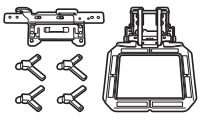	**Zestaw uniwersalnego tamborka magnetycznego L 180 mm (szer.) × 130 mm (wys.) (7-1/8 cala (szer.) × 5-1/8 cala (wys.))** PRVMFLKIT (obie Ameryki) PRVMFLKIT: D01XHD-001 (Europa) PRVMFLKITCN: 115D02E600P (Chiny) PRVMFLKITAP: 115D02E700P (pozostałe kraje)
13. 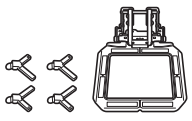	**Uniwersalny tamborek magnetyczny L 180 mm (szer.) × 130 mm (wys.) (7-1/8 cala (szer.) × 5-1/8 cala (wys.))** PRVMFL (obie Ameryki) PRVMFL: D01XHM-001 (Europa) PRVMFLCN: 115D02E600L (Chiny) PRVMFLAP: 115D02E700L (pozostałe kraje)

	Nazwa części Numer katalogowy
14. 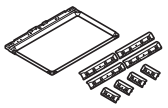	**Magnetyczna ramka skrzydłowa 360 mm (szer.) × 200 mm (wys.) (14 cali (szer.) × 7-7/8 cala (wys.))** PRMS360 (obie Ameryki) PRMS360: D01FAN-001 (Europa) PRMS360CN: 115D02E600K (Chiny) PRMS360AP: 115D02E700K (pozostałe kraje) * Obszar haftowania: 300 mm (szer.) × 200 mm (wys.) (11-3/4 cala (szer.) × 7-7/8 cala (wys.))
15. 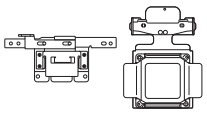	**Zestaw tamborka magnetycznego 50 mm (szer.) × 50 mm (wys.) (2 cale (szer.) × 2 cale (wys.))** PRMHA50 (obie Ameryki) PRMFA50: XG8593-001 (Europa) PRMFA50AP: 115D02E700E (pozostałe kraje)
16. 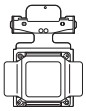	**Tamborek magnetyczny 50 mm (szer.) × 50 mm (wys.) (2 cale (szer.) × 2 cale (wys.))** PRMH50 (obie Ameryki) PRMF50: XG8597-001 (Europa) PRMF50AP: 115D02E700F (pozostałe kraje)
17. 	**Tamborek do pikowania 200 mm (szer.) × 200 mm (wys.) (7-7/8 cala (szer.) × 7-7/8 cala (wys.))** PRPQF200 (obie Ameryki) PRPQF200: XG6727-001 (Europa) PRPQF200CN: 115D02E6025 (Chiny) PRPQF200: 115D02E7025 (pozostałe kraje)
18. 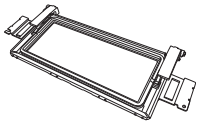	**Tamborek do obrzeży 300 mm (szer.) × 100 mm (wys.) (11- 3/4 cala (szer.) × 4 cale (wys.))** PRPBF1 (obie Ameryki) PRPBF1: XG6729-001 (Europa) PRPBF1CN: 115D02E6022 (Chiny) PRPBF1: 115D02E7022 (pozostałe kraje)
19. 	**Zestaw tamborka okrągłego** PRPRFK1 (obie Ameryki) PRPRFK1: XG6725-001 (Europa) PRPRFK1CN: 115D02E6029 (Chiny) PRPRFK1: 115D02E7029 (pozostałe kraje)
20. 	**Tamborek okrągły (∅100 mm (4 cale))** PRPRF100 (obie Ameryki) PRPRF100: XG6737-001 (Europa) PRPRF100CN: 115D02E6026 (Chiny) PRPRF100: 115D02E7026 (pozostałe kraje)
21. 	**Tamborek okrągły (∅130 mm (5 cali))** PRPRF130 (obie Ameryki) PRPRF130: XG6739-001 (Europa) PRPRF130CN: 115D02E6027 (Chiny) PRPRF130: 115D02E7027 (pozostałe kraje)
22. 	**Tamborek okrągły (∅160 mm (6 cali))** PRPRF160 (obie Ameryki) PRPRF160: XG6741-001 (Europa) PRPRF160CN: 115D02E6028 (Chiny) PRPRF160: 115D02E7028 (pozostałe kraje)
23. 	**Uchwyt tamborka C (z ciemnoszarymi osłonami narożnikowymi)** PRPARMC (obie Ameryki) PRPARMC: XG6743-001 (Europa) PRPARMC: 115D02E7021 (pozostałe kraje)

	Nazwa części Numer katalogowy
24. 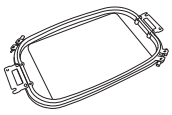	**Tamborek płaski 300 mm (szer.) × 200 mm (wys.) (11-3/4 cala (szer.) × 7-7/8 cala (wys.))** PRF300 (obie Ameryki) PRF300: XG6693-001 (Europa) PRF300: 115D02E7016 (pozostałe kraje)
25. 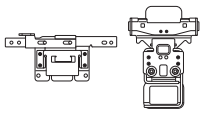	**Zestaw tamborka zaciskowego S, prostego 45 mm (szer.) × 24 mm (wys.) (1-3/4 cala (szer.) × 7/8 cala (wys.))** PRCLP45B (obie Ameryki) PRCLP45B: XF2251-001 (Europa) PRCLP45BCN: 115D02E6012 (Chiny) PRCLP45B: 115D02E7012 (pozostałe kraje)
26. 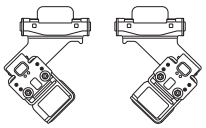	**Tamborki zaciskowe S, L i R 45 mm (szer.) × 24 mm (wys.) (1-3/4 cala (szer.) × 7/8 cala (wys.))** PRCLP45LR (obie Ameryki) PRCLP45LR: XF2255-001 (Europa) PRCLP45LRCN: 115D02E6013 (Chiny) PRCLP45LR: 115D02E7013 (pozostałe kraje)
27. 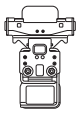	**Tamborek zaciskowy S, prosty 45 mm (szer.) × 24 mm (wys.) (1-3/4 cala (szer.) × 7/8 cala (wys.))** PRCLP45S (obie Ameryki) PRCLP45S: 115D02E7015 (pozostałe kraje*) * Niedostępne w Europie
28. 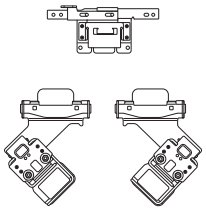	**Zestaw tamborków zaciskowych S, L i R 45 mm (szer.) × 24 mm (wys.) (1-3/4 cala (szer.) × 7/8 cala (wys.))** PRCLP45LRD (obie Ameryki) PRCLP45LRD: 115D02E7014 (pozostałe kraje*) * Niedostępne w Europie
29. 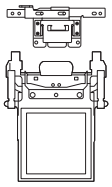	**Zestaw tamborka zaciskowego M 100mm (szer.) × 100 mm (wys.) (4 cale (szer.) × 4 cale (wys.))** PRCLPM1 (obie Ameryki) PRCLP100B: XG6235-001 (Europa) PRCLPM1CN: 115D02E600B (Chiny) PRCLPM1AP: 115D02E700B (pozostałe kraje)
30. 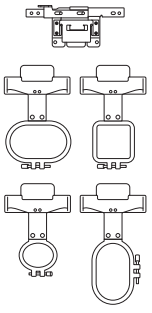	**Zestaw tamborka kompaktowego 70: 70 mm (szer.) × 41 mm (wys.) (2-3/4 cala (szer.) × 1-5/8 cala (wys.)) 50: 50 mm (szer.) × 50 mm (wys.) (2 cale (szer.) × 2 cale (wys.)) 44: 44 mm (szer.) × 38 mm (wys.) (1-3/4 cala (szer.) × 1-1/2 cala (wys.)) Orientacja pionowa: 33 mm (szer.) × 75 mm (wys.) (1-5/16 cala (szer.) × 2-15/16 cala (wys.))** PRHCK1 (obie Ameryki) PRSFK1: XG6209-001 (Europa) PRHCK1CN: 115D02E600A (Chiny) PRHCK1AP: 115D02E700A (pozostałe kraje)
31. 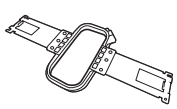	**Tamborek do rękawów 70 mm (szer.) × 200 mm (wys.) (2-3/4 cala (szer.) × 7-7/8 cala (wys.))** PRHSL200 (obie Ameryki) PRHSL200: XG5284-001 (Europa) PRHSL200CN: 115D02E600C (Chiny) PRHSL200AP: 115D02E700C (pozostałe kraje)

	Nazwa części Numer katalogowy
32. 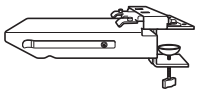	**Przyrząd do tamborka magnetycznego** PRMHJ1 (obie Ameryki) PRMFJ1: XH1533-001 (Europa) PRMFJ1AP: 115D02E700H (pozostałe kraje)
33. 	**Metalowa szpulka dolna** 100376-051
34. 	**Ciężarek (S)** XC6631-051

INFORMACJA

- Skontaktuj się z najbliższym autoryzowanym sprzedawcą firmy Brother, aby uzyskać kompletną listę akcesoriów do tej maszyny.

Przypomnienie

- Zawsze używać akcesoriów zalecanych dla tej maszyny.
- Wszystkie specyfikacje są prawidłowe w chwili wydruku. Należy pamiętać, że niektóre specyfikacje mogą ulec zmianie bez powiadomienia.

USTAWIANIE MASZYNY

Środki ostrożności podczas ustawiania i transportu

⚠ UWAGA

- **Temperatura otoczenia pracy powinna mieścić się w zakresie od 5 °C (40 °F) i 40 °C (104 °F). Użytkowanie maszyny w środowisku o zbyt wysokiej lub zbyt niskiej temperaturze może spowodować awarię.**
- **Maszyny nie wolno używać w miejscu narażonym na bezpośrednie działanie promieni słonecznych, ponieważ może to spowodować awarię.**
- **Maszynę należy ustawić poziomo na biurku lub stole, upewniając się, że wszystkie cztery regulowane nóżki stykają się z blatem.**
- **Nie blokuj otworów wentylacyjnych znajdujących się z tyłu maszyny oraz w tylnej-dolnej jej części, na przykład poprzez włożenie przedmiotów pod maszynę, i nie pozwól, aby ścinki lub kurz gromadziły się w otworach wentylacyjnych, w przeciwnym razie silnik maszyny może się przegrzać, powodując pożar lub uszkodzenie urządzenia.**
- Maszyna waży około 38 kg (83 lb). Transport i ustawienie maszyny powinny być wykonane przez dwie osoby.
- **Podczas transportu maszyny należy dopilnować, aby maszyna została przytrzymana przez dwie osoby w dolnej części przy wskazanych szczelinach (①). Przytrzymywanie opakowania maszyny w jakimkolwiek innym miejscu podczas transportu może spowodować jej uszkodzenie lub wysunięcie z opakowania, co może doprowadzić do obrażeń ciała.**

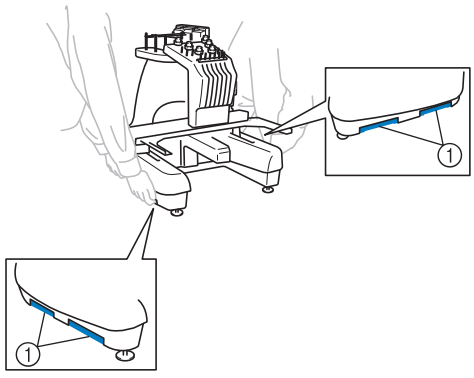

- Podczas wyładowań atmosferycznych należy wyłączyć maszynę i odłączyć przewód zasilający. Wyładowania atmosferyczne mogą spowodować uszkodzenie maszyny.
- **Nie należy podłączać przewodu zasilającego do momentu zakończenia ustawiania maszyny. W przeciwnym razie po przypadkowym naciśnięciu przycisku „Start/Stop” maszyna może niespodziewanie rozpocząć haftowanie, co może doprowadzić do obrażeń ciała.**

- **Podczas smarowania maszyny należy założyć rękawice i okulary ochronne, aby uniknąć przedostania się oleju lub smaru do oczu lub na skórę osoby obsługującej maszynę. Olej ani smar nie może dostać się do ust osoby obsługującej hafciarkę. Olej i smar należy przechowywać w miejscu niedostępnym dla dzieci.**
- **Podczas zakładania lub zdejmowania tamborka lub innego dołączonego akcesorium, bądź podczas konserwacji maszyny, należy uważać, aby nic nie przeszkadzało w ruchu części maszyny.**

⚠ UWAGA

- **W celu uniknięcia awarii i uszkodzeń nie należy ustawiać maszyny w miejscu występowania następujących zagrożeń.**
  - **Ciecze, na przykład woda**
  - **Duża ilość pyłu**
  - **Bezpośrednie działanie promieni słonecznych**
  - **Bardzo wysokie lub bardzo niskie temperatury. Temperatura otoczenia pracy hafciarki powinna mieścić się w zakresie od 5 °C (40 °F) i 40 °C (104 °F).**
  - **Niewystarczająca ilość miejsca**
  - **Przedmioty znajdujące się w zasięgu ruchu tamborka**
  - **Zablokowane otwory wentylacyjne**
  - **Niestabilna powierzchnia**
- **Nie używać przedłużaczy ani adapterów z wieloma wtyczkami, gdy podłączonych jest do nich wiele innych urządzeń.**

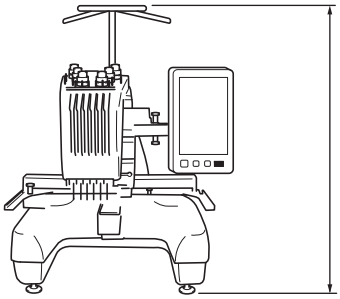

762 mm
(30 cali)

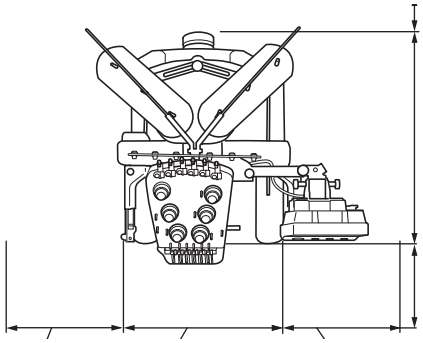

Minimum
50 mm
(2 cale)

587 mm
(23-7/64 cala)

Powyżej
350 mm
(13-3/4 cala)

Powyżej
250 mm
(9-27/32 cala)

512 mm
(20-5/32 cala)

Powyżej
250 mm
(9-27/32 cala)

1

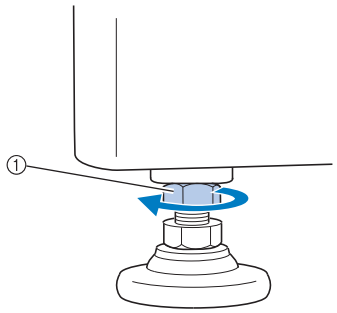

① Poluzuj nakrętkę zabezpieczającą przy użyciu dołączonego klucza.

2

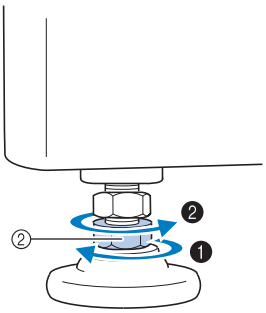

② Obróć nakrętkę nóżki regulowanej przy użyciu dołączonego klucza.

❶ Wydłużenie nóżki.

❷ Skrócenie nóżki.

3

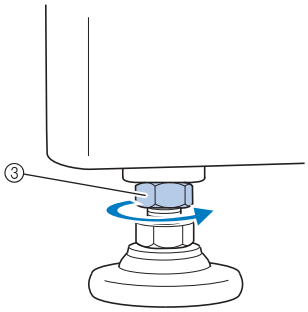

③ Po wyregulowaniu nóżek dokręć nakrętkę zabezpieczającą

Regulacja pozycji panelu sterowania

1

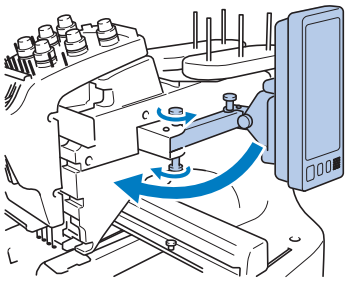

2

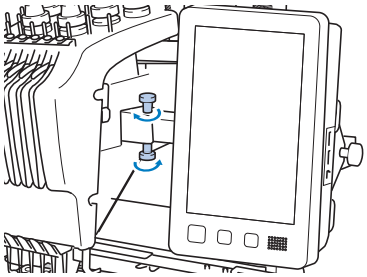

3

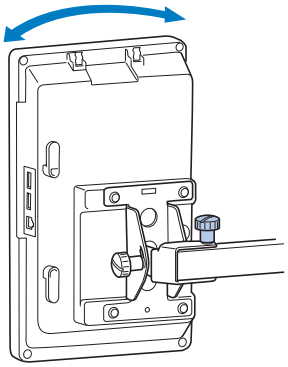

4

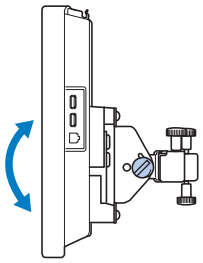

(Widok z boku)

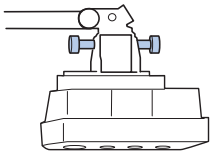

(Widok z góry)

Przygotowanie zespołu prowadzenia nici

1

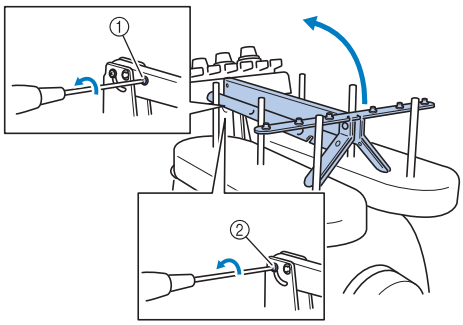

① Wyjmij.
② Poluzuj.

2

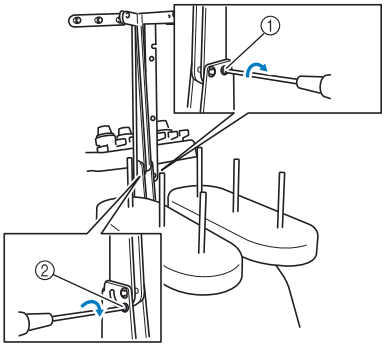

① Włóż i dokręć.
② Dokręć szczelnie.

3

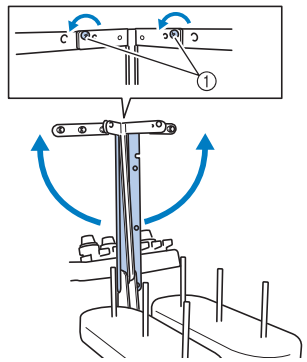

① Poluzuj.

4

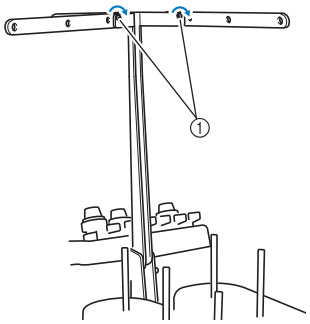

① Dokręć szczelnie.

Przygotowanie trzpienia szpulki

1

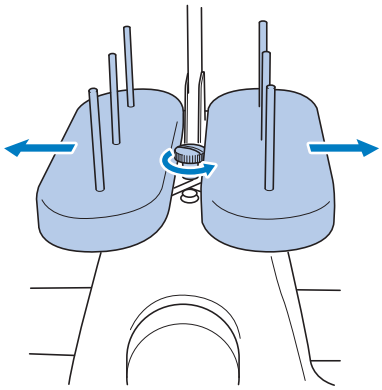

2

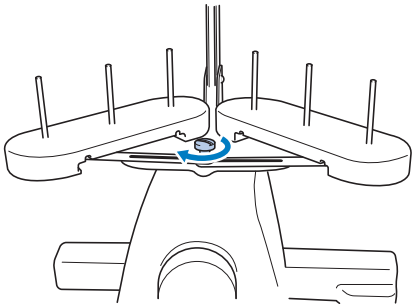

Montaż uchwytu tamborka

1

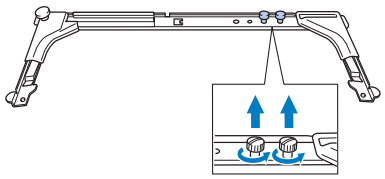

2

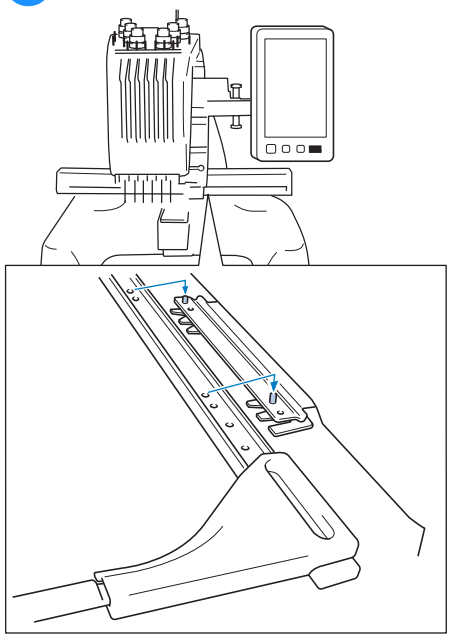

3

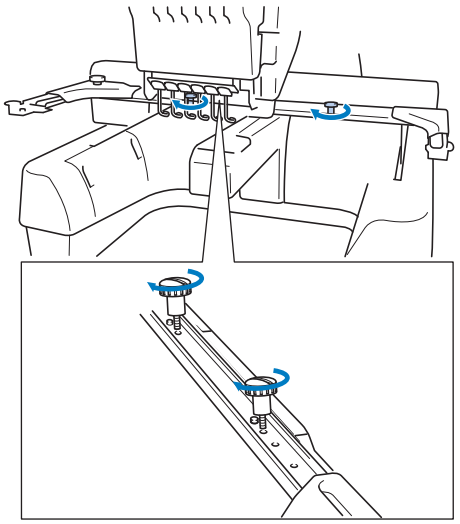

WŁĄCZANIE MASZYNY

⚠ OSTRZEŻENIE

- **Hafciarka powinna być zasilana wyłącznie z domowej sieci elektrycznej. Użycie innych źródeł zasilania może spowodować pożar, porażenie prądem lub zepsucie maszyny.**
- **Należy się upewnić, że wszystkie wtyczki przewodu zasilającego są prawidłowo włożone do gniazdka elektrycznego i gniazda przewodu odbiorczego maszyny. W przeciwnym razie może dojść do pożaru lub porażenia prądem elektrycznym.**
- **Nie podłączać wtyczki przewodu zasilającego do gniazda elektrycznego, które jest w złym stanie.**
- **W przypadku wystąpienia jakiejkolwiek z poniższych sytuacji należy wyłączyć maszynę i odłączyć przewód zasilający. W przeciwnym wypadku może dojść do pożaru, porażenia prądem lub uszkodzenia maszyny.**
  - **Jeżeli nikogo nie ma w pobliżu maszyny.**
  - **Po zakończonej pracy.**
  - **Jeśli podczas haftowania wystąpiła przerwa w dostawie zasilania.**
  - **Jeśli maszyna nie działa prawidłowo, na przykład jeśli przewód zasilający jest luźny lub przecięty.**
  - **Podczas burzy z wyładowaniami atmosferycznymi.**

⚠ UWAGA

- **Należy używać przewodu zasilającego dołączonego do tej maszyny.**
- **Nie należy podłączać maszyny za pomocą przedłużaczy lub rozgałęźników, do których podłączone są jakiekolwiek inne urządzenia, ponieważ może to spowodować pożar lub porażenie prądem.**
- **Nie należy podłączać lub odłączać przewodu zasilającego mokrymi rękami, ponieważ może to spowodować porażenie prądem.**
- **Podczas odłączania przewodu zasilającego należy najpierw wyłączyć maszynę, a następnie przytrzymać gniazdo i odłączyć przewód. Wyciąganie przewodu może spowodować jego uszkodzenie, pożar lub porażenie prądem.**
- **Przewód zasilający nie może być przecięty, uszkodzony, przerabiany, silnie skręcony, naciągnięty, poskręcany czy pozawijany. Poza tym nie wolno umieszczać na przewodzie żadnych ciężkich przedmiotów ani narażać go na działanie wysokiej temperatury. Może to spowodować uszkodzenie przewodu, pożar lub porażenie prądem. W przypadku uszkodzenia przewodu zasilającego lub jego wtyczki należy wyłączyć maszynę i przekazać ją do najbliższego autoryzowanego sprzedawcy firmy Brother w celu dokonania niezbędnych napraw.**
- **Jeśli maszyna nie będzie używana przez dłuższy czas, należy odłączyć przewód zasilający z gniazda. W przeciwnym przypadku może dojść do pożaru.**

1

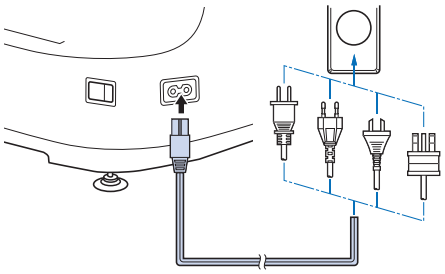

2

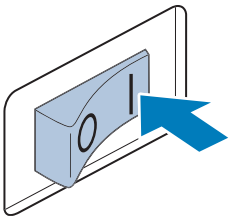

3

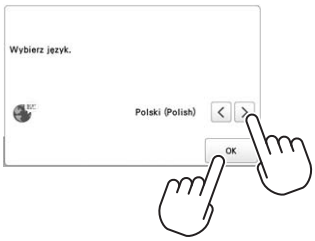

4 **Ustaw zegar.**

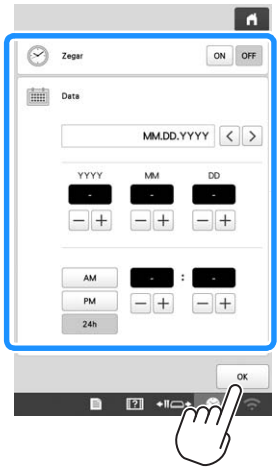

5

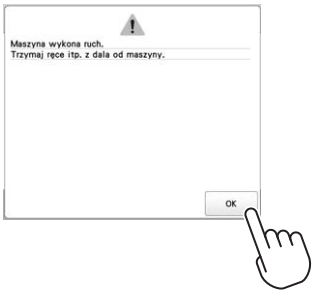

Czynności 3 i 4 są wymagane tylko podczas pierwszego włączenia maszyny.

W celu wyłączenia maszyny:

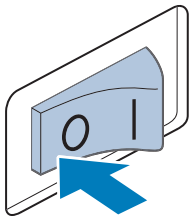

STEROWANIE ZA POMOCĄ SIECI BEZPRZEWODOWEJ

Operacje dostępne za pośrednictwem bezprzewodowego połączenia sieciowego

Maszyna obsługuje bezprzewodowe połączenie sieciowe. Po podłączeniu maszyny do sieci bezprzewodowej, dostępne będą następujące przydatne operacje.

INFORMACJA

- Podłącz maszynę i komputer, smartfon lub inne urządzenie inteligentne do tej samej sieci.

- Wygodnie sprawdź stan pracy maszyny ze swojego inteligentnego urządzenia za pomocą dedykowanej aplikacji mobilnej (My Stitch Monitor).

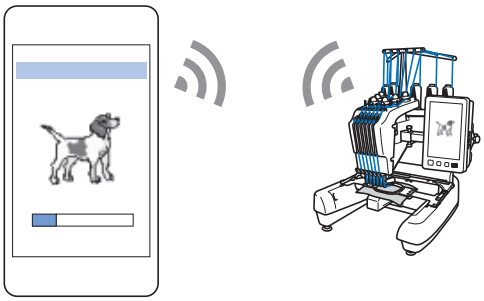

- Pobierz plik aktualizacyjny bezpośrednio do maszyny.

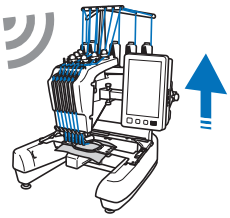

- Prześlij bezprzewodowo wzór haftu z komputera do maszyny za pomocą dedykowanej aplikacji Windows (Design Database Transfer).
  Aplikację można pobrać z następującego adresu URL:
  http://s.brother/cabkb/

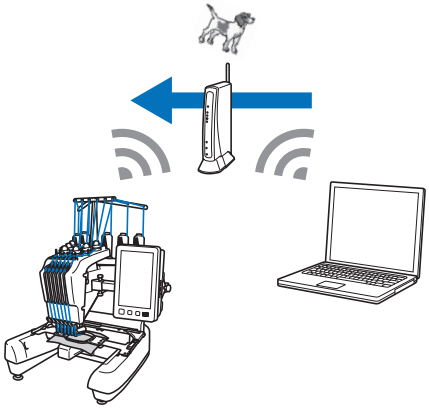

- Prześlij bezprzewodowo do maszyny wzór haftu edytowanego na komputerze za pomocą oprogramowania do edycji haftu (PE-DESIGN wersja 11 lub nowsza). Prześlij też wzór haftu edytowany na maszynie do programu PE-DESIGN.

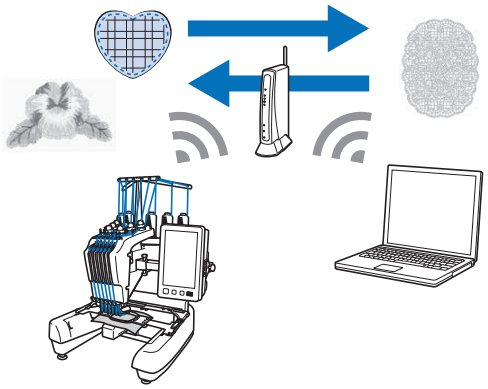

- Korzystając z funkcji Wireless Link, prześlij bezprzewodowo do maszyny wzór haftu edytowany na komputerze za pomocą oprogramowania do edycji haftu (PE-DESIGN wersja 11.2 lub nowsza). Sprawdź na komputerze stan haftowania maszyny.

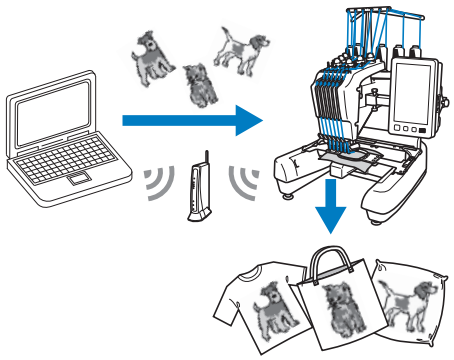

■ Wymagania dotyczące bezprzewodowego połączenia sieciowego

Bezprzewodowe połączenie sieciowe jest zgodne ze standardem IEEE 802.11 b/g/n oraz wykorzystuje częstotliwość 2,4 GHz.

Przypomnienie

- Nie istnieje możliwość konfiguracji sieci WPA/WPA2 Enterprise.

Bezprzewodowe połączenie sieciowe

Wideo

1 **Odszukaj informacje zabezpieczające sieć (identyfikator SSID i klucz sieciowy), a następnie zanotuj je.**

* Podłącz maszynę i komputer, smartfon lub inne urządzenie inteligentne do tej samej sieci.

SSID	Klucz sieciowy (hasło)

2

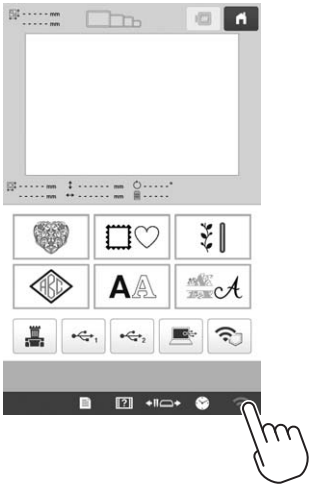

3



4

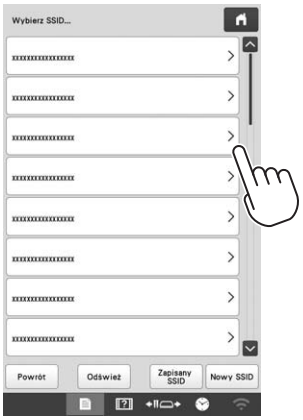

Dotknij przycisk > przy identyfikatorze SSID, który wcześniej zanotowałeś.

5



Wpisz zanotowany wcześniej klucz sieciowy (hasło), po czym dotknij przycisku OK.

6

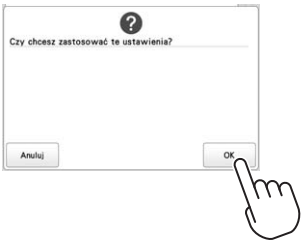

7

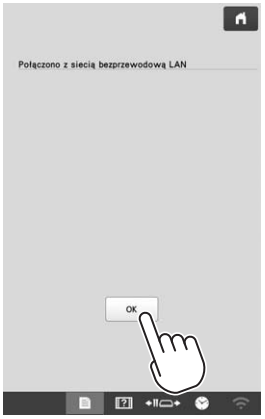

8



Dotknij przycisk [OK], aby wyjść z panelu konfiguracji.

PRZYGOTOWANIE DO ROZPOCZĘCIA HAFTOWANIA

Odtworzenie filmu instruktażowego

Ikona Wideo znajdująca się przy tytule w tej instrukcji oznacza, że dostępny jest film instruktażowy dotyczący danej operacji maszyny.



Zdejmowanie bębenka

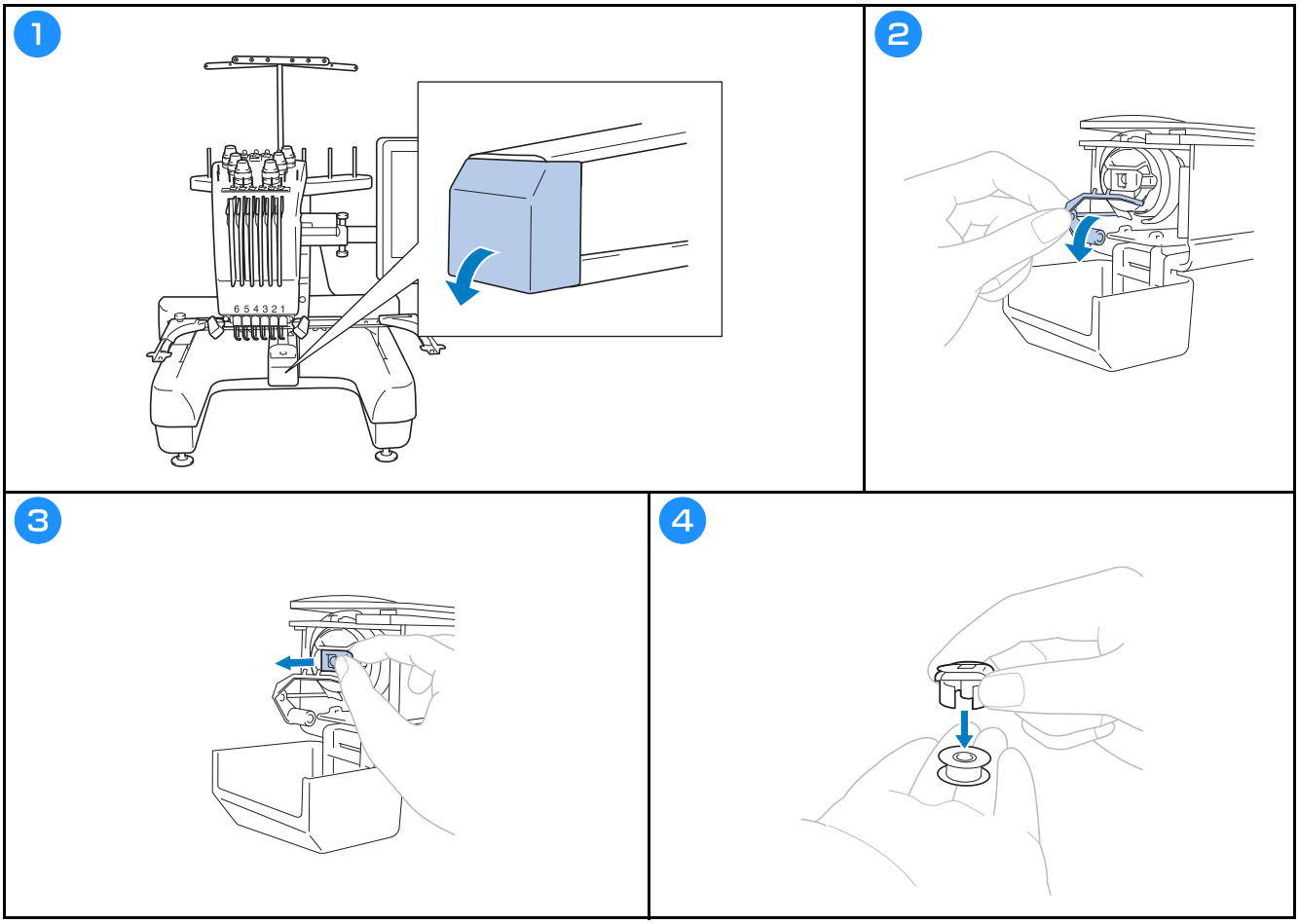

Instalacja szpulki dolnej

Wideo

⚠ UWAGA

- **Należy upewnić się, że stosowane są wyłącznie nawinięte szpulki dolne Fil-Tec/TRU-SEW POLYESTER „Filaments” lub metalowe szpulki dolne przeznaczone specjalnie dla tej maszyny.**
- **Podczas nawijania szpulki dolnej należy używać opcjonalnego nawijacza szpulki dolnej i metalowych szpulek dolnych.**

1	2	3
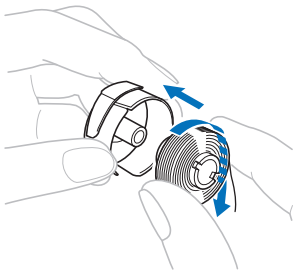	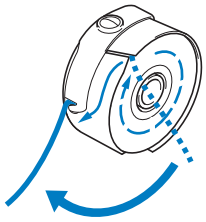	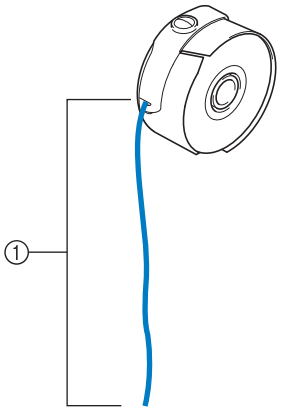
Upewnij się, że nić rozwija się ze szpulki dolnej zgodnie z ruchem wskazówek zegara, zgodnie z ilustracją.		① Wyciągnij około 5 cm nici.

Instalacja bębenka

Wideo

1	2	3
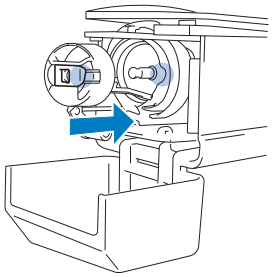	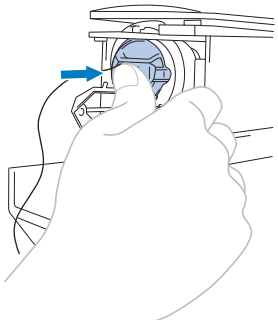	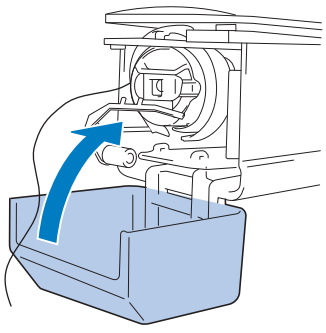

Wybór wzoru haftu

⚠ UWAGA

- **Wyświetlacza można dotykać wyłącznie palcem lub dołączonym do maszyny piórem dotykowym. Nie wolno używać długopisów, wkrętaków ani innych twardych lub ostrych przedmiotów. Ponadto nie należy dotykać ekranu z dużą siłą. W przeciwnym razie ekran może zostać uszkodzony.**
- **Cały ekran lub jego część mogą czasem stać się ciemniejsze lub jaśniejsze z powodu zmian temperatury otoczenia lub innych zmian w otoczeniu. Nie jest to wadą produktu. Jeśli odczyt ekranu jest utrudniony, należy dostosować jego jasność.**

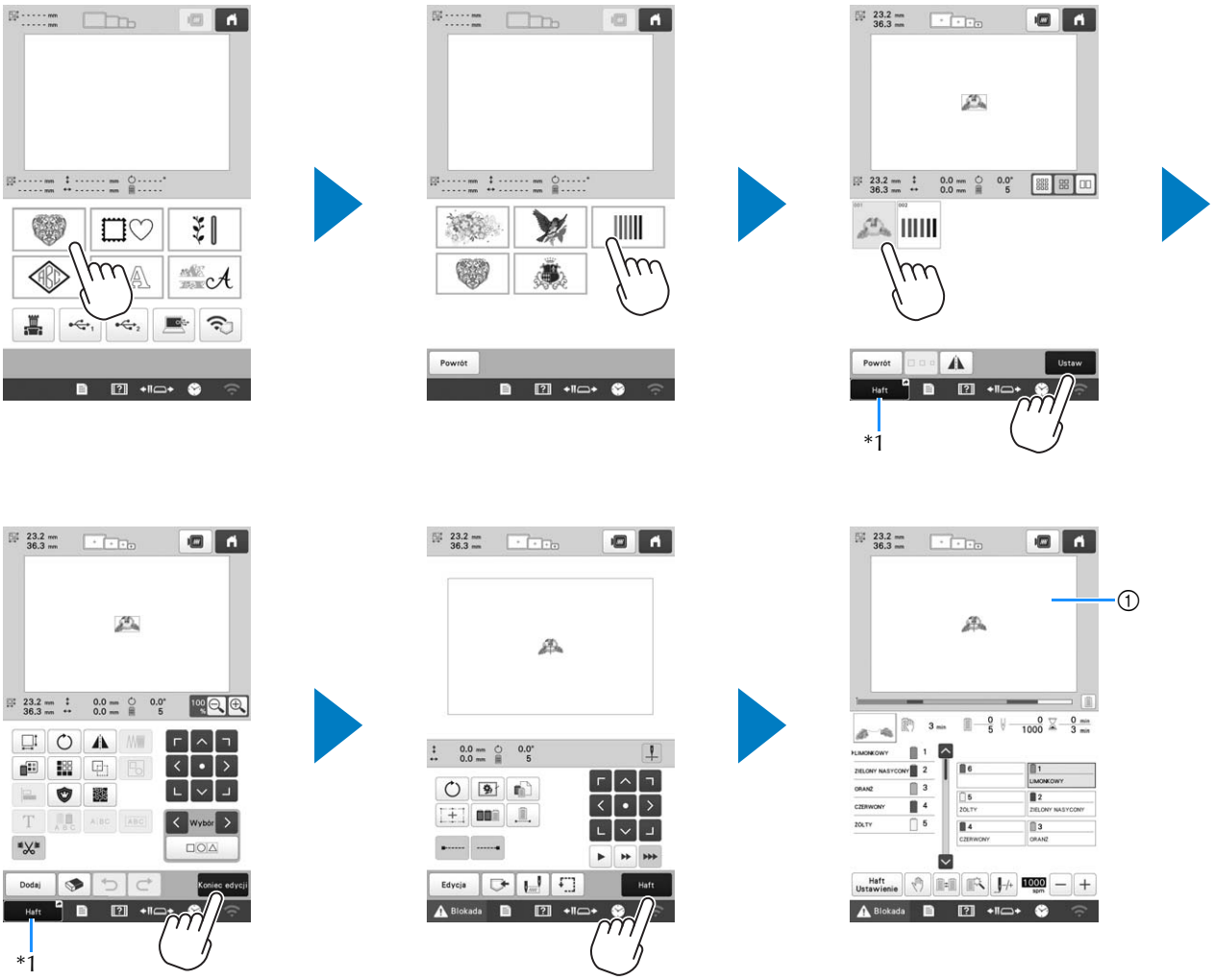

*1 Dotknij przycisk Haft, aby przejść do ekranu haftowania (①).

■ Ekran wyboru rodzaju wzoru

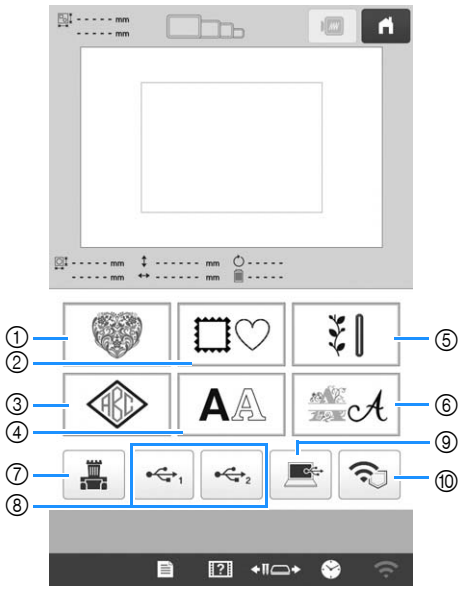

① Wzory haftów
② Wzory obramowań
③ Wzory monogramów i obramowań
④ Wzory liter
⑤ Wzory haftów użytkowych / wzory obszycia dużej dziurki na guzik
⑥ Wzory alfabetu dekoracyjnego
⑦ Wzory zapisane w pamięci maszyny
⑧ Wzory zapisane na nośniku USB
⑨ Wzory zapisane na komputerze
⑩ Wzory do przesłania za pomocą sieci bezprzewodowej

■ Ekran z listą wzorów

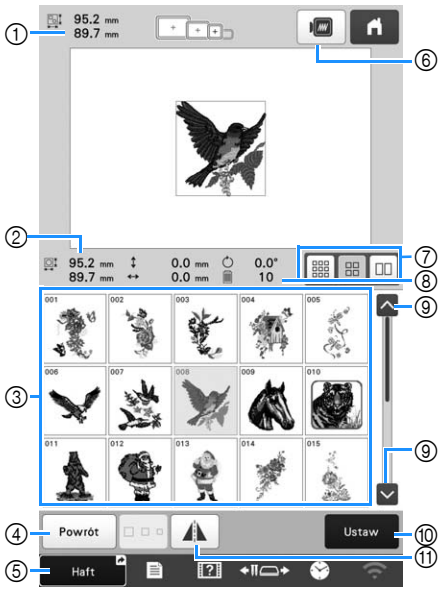

① Rozmiar całego połączonego wzoru
② Rozmiar wybranego wzoru
③ Dotknij wzoru, aby wyświetlić informacje o wzorze.
④ Wróć do ekranu listy kategorii wzorów, aby zmienić kategorię.
⑤ Skrót do ekranu haftowania.
⑥ Wyświetl podgląd haftu.
⑦ Wybierz rozmiar miniatur wzorów. Można wybrać rozmiar mały, średni i duży.
⑧ Liczba zmian koloru nici
⑨ Dotykać, aż wyświetli się żądana strona, jeśli jest więcej niż jedna strona.
⑩ Potwierdź wzór i przejdź do ekranu edycji wzorów.
⑪ Ten przycisk umożliwia obrócenie edytowanego wzoru wzdłuż osi poziomej.

■ Przyciski wprowadzania wzoru liter

Przypomnienie

- Jeśli wyświetlacz przycisków jest wyszarzony oznacza to, że nie można używać danej funkcji z wybranym wzorem.

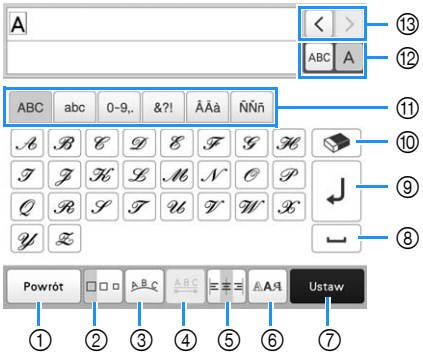



Nr	Ikona Nazwa przycisku	Funkcja
①	Powrót Przycisk Return	Powrót do poprzedniego ekranu.
②	Przycisk rozmiaru	Ten przycisk umożliwia zmianę rozmiaru wzoru liter. Aby zmienić rozmiar litery należy dotknąć ABC A w celu wyświetlenia ABC A, a następnie wybrać literę. Rozmiar wybranej litery zostanie zmieniony. • Rozmiar małych czcionek 41 ABCDE, 42 ABCDE, 43 ABCDE, 44 ABCDE, 45 ABCDE oraz 46 ABCDEFGH nie mogą zostać zmienione.
③	Przycisk układu	Ten przycisk umożliwia zmianę układu wzoru liter. • Aby ustawić wzory liter w kształcie łuku, naciśnij przycisk, lub . : Pozwala na rozciągnięcie łuku. : Pozwala na mocniejsze wygięcie łuku. • Aby ustawić wzory liter na pochyłości, naciśnij przycisk . : Zmień nachylenie w kierunku przeciwnym z ruchem wskazówek zegara. : Zmień nachylenie w kierunku zgodnym z ruchem wskazówek zegara. • : Pozwala na zresetowanie układu.

Nr	Ikona Nazwa przycisku	Funkcja
④	Przycisk odstępu między litrami	Ten przycisk pozwala na zmianę odstępów między wzorami liter. • : Zwiększa odstęp między literami. • : Zmniejsza odstęp między literami. • Aby zmienić odstęp między literami należy dotknąć ABC A w celu wyświetlenia ABC A, a następnie wybrać literę. Odstęp między wybraną literą a następną literą zostanie zmieniony. A ABCDE ⇔ ABCDE ABC ABCDE ⇔ ABCDE • : Pozwala na przesunięcie wybranej litery w górę. • : Pozwala na przesunięcie wybranej litery w dół. • : Pozwala na zresetowanie odstępów.
⑤	Przycisk wyrównania	Pozwala na zmianę wyrównania. Ta funkcja jest dostępna, gdy wprowadzonych jest wiele wierszy liter. • : Wyrównanie do prawej ABCDE FGH IJKLMN • : Wyrównanie do lewej ABCDE FGH IJKLMN • : Wypośrodkowanie ABCDE FGH IJKLMN
⑥	Przycisk typu czcionki	Zmiana czcionki liter. W zależności od wybranej czcionki, zmiana czcionki może nie być możliwa. • Aby zmienić czcionkę jednej litery należy dotknąć ABC A w celu wyświetlenia ABC A, a następnie wybrać literę. Czcionka wybranej litery zostanie zmieniona.

Nr	Ikona Nazwa przycisku	Funkcja
⑦	 Przycisk Set	Pozwala na zastosowanie wprowadzonych zmian wzoru liter, aby przejść do ekranu edycji.
⑧	 Przycisk spacji	Pozwala na dodanie spacji.
⑨	 Przycisk dodawania wiersza	Pozwala na dodanie nowego wiersza.
⑩	 Przycisk usuwania	Pozwala na usunięcie litery.
⑪	— Przyciski kategorii	Pozwala na wybór kategorii liter.
⑫	 Wybór jednej litery/ wszystkich liter	Pozwala na wybranie wszystkich liter lub jednej litery do edycji. •  : Edycja wszystkich liter. •  : Edycja jednej litery.
⑬	 Przyciski wyboru litery	Pozwala na przesunięcie kursora i wybór litery.
⑭	 Przycisk tekstu pionowego/ poziomego	Pozwala na zmianę między tekstem pisanym pionowo i poziomo. (tylko japońska czcionka)
⑮	 Przycisk skrótu	Skrót do ekranu haftowania.

Objaśnienie funkcji przycisków na ekranie edycji wzorów

Przypomnienie

- Jeśli wyświetlacz przycisków jest wyszarzony oznacza to, że nie można używać danej funkcji z wybranym wzorem.

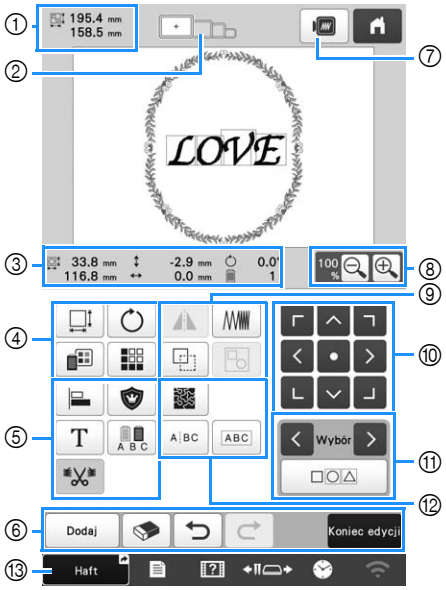

Nr	Ikona Nazwa przycisku	Funkcja
①	 Rozmiar wzoru	Informuje o rozmiarze wzoru wyświetlonego w obszarze widoku wzoru. Górna wartość przedstawia wysokość, a dolna wartość szerokość. Jeśli wzór haftu składa się z wielu połączonych wzorów, rozmiar obejmie wszystkie wzory.
②	 Wskaźniki tamborka	Informuje o rozmiarze tamborków, które mogą być użyte do wzoru haftu wyświetlonego w obszarze widoku wzoru.

Nr	Ikona Nazwa przycisku	Funkcja
③	 Rozmiar	Informuje o rozmiarze edytowanego wzoru. Górna wartość przedstawia wysokość, a dolna wartość szerokość.
	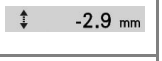 Odległość od środka (w pionie)	Informuje o odległości przesunięcia edytowanego wzoru w pionie.
	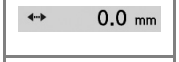 Odległość od środka (w poziomie)	Informuje o odległości przesunięcia edytowanego wzoru w poziomie.
	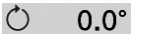 Kąt obrócenia	Informuje o kącie obrócenia edytowanego wzoru.
	 Liczba kolorów nici	Informuje o całkowitej liczbie kolorów nici dla edytowanego wzoru.

Nr	Ikona Nazwa przycisku	Funkcja
④	 Przycisk rozmiaru	Pozwala na wyświetlenie okna zmiany rozmiaru wzoru. • : Proporcjonalne zmniejszenie wzoru. • : Zmniejszenie wzoru w pionie. • : Zmniejszenie wzoru w poziomie. • : Proporcjonalne powiększenie wzoru. • : Rozciągnięcie wzoru w pionie. • : Rozciągnięcie wzoru w poziomie. • : Zmiana rozmiaru wzoru przy zachowaniu liczby ściegów. (normalny tryb zmiany rozmiaru) • : Zmiana rozmiaru wzoru przy zachowaniu zagęszczenia nici. (tryb przeliczania ściegów) • : Wybór wzoru, który ma zostać zmieniony. • : Umożliwia przesunięcie wzoru w kierunku, który wskazuje strzałka. • : Pozwala na zresetowanie rozmiaru. • : Pozwala na zamknięcie ekranu. •  : Ten przycisk umożliwia zmianę rozmiaru wzoru (wyłącznie wzorów liter).
	 Przycisk obrotu	Pozwala na wyświetlenie okna obrotu wzoru. • : Pozwala na zresetowanie kąta obrotu. Pozwala na obrót wzoru za pomocą klawiszy obrotu lub poprzez przeciągnięcie czerwonego punktu w rogu wzoru. Podczas procesu obracania można także użyć klawiszy przenoszenia.
	 Przycisk zmiany koloru nici	Pozwala na zmianę koloru wzoru.
	 Przycisk obramowania	Pozwala na tworzenie i edytowanie powtarzającego się wzoru.

Nr	Ikona Nazwa przycisku	Funkcja
⑤	 Przycisk wyrównania	Pozwala na ułożenie wielu wzorów w jednej linii.
	 Przycisk aplikacji haftu	Umożliwia zamianę edytowanego wzoru na wzór aplikacji.
	 Przycisk edycji liter	Edycja liter.
	 Przycisk wielu kolorów	Ten przycisk umożliwia zmianę koloru nici w każdej z liter we wzorze liter; może być używany jedynie wówczas, gdy wybrana jest litera.
	 Przycisk przycinania ściegów przeskokowych	Zdecyduj, czy ściegi przeskokowe w wybranym wzorze mają zostać przycięte.
⑥	 Przycisk dodawania	Dodaje wzór. Naciśnięcie tego przycisku powoduje pojawienie się ekranu wyboru rodzaju wzoru.
	 Przycisk usuwania	Usuwa wzór. Naciśnięcie przycisku powoduje usunięcie edytowanego wzoru.
	 Przycisk cofania zmian	Pozwala na cofnięcie ostatniej wykonanej operacji i powrót do poprzedniego stanu. Każde dotknięcie tego przycisku spowoduje cofnięcie jednej operacji.
	 Przycisk przywracania zmian	Pozwala na ponowienie operacji, która została cofnięta.
	 Przycisk końca edycji	Ten przycisk umożliwia zakończenie edycji i przejście do ekranu ustawień haftowania.
⑦	 Przycisk podglądu	Wyświetla widok wzoru, umożliwiając tym samym jego podgląd.
⑧	 Przycisk powiększania	Należy wybrać wartość 100%, 125%, 150% lub 200%, aby dostosować sposób wyświetlania edytowanego wzoru.

Nr	Ikona Nazwa przycisku	Funkcja
⑨	 Przycisk odbicia lustrzanego w poziomie	Zmiana wzoru na lustrzane odbicie w poziomie.
	 Przycisk zagęszczenia	Zmiana zagęszczenia nici dla niektórych wzorów liter i obramowań. Zagęszczenie innych wzorów można regulować w trybie przeliczania ściegów.
	 Przycisk duplikowania	Służy do duplikowania wzoru. Zduplikowany wzór zostanie umieszczony nieco niżej i po prawej stronie od oryginalnego wzoru.
	 Przycisk grupowania	Umożliwia grupowanie wielu wybranych wzorów.
⑩	 Przyciski położenia	• : Umożliwia przesunięcie wzoru w kierunku, który wskazuje strzałka. • : Pozwala na przesunięcie do środka obszaru haftowania.
⑪	 Przyciski wyboru wzoru	Ten przycisk umożliwia wybór edytowanego wzoru, gdy wzór haftu składa się z wielu połączonych wzorów.
	 Przycisk wielokrotnego wyboru	Wybór wielu wzorów do edycji w tym samym czasie.
⑫	 Przycisk lotu trzmiela/ pikowania techniką echo	Pozwala na stworzenie lotu trzmiela lub na pikowanie techniką echo wokół wzoru.
	 Przycisk dzielenia tekstu	Pozwala na oddzielenie ciągłych sekwencji wzorów liter, aby dostosować odstępy lub edytować je osobno później. • : Wybór miejsca, w którym wzory mają zostać rozdzielone. • : Rozdzielanie wzoru. Oddzielony wzór litery można połączyć za pomocą przycisku .
	 Przycisk łączenia tekstu	Umożliwi połączenie wybranych wzorów liter.
⑬	 Przycisk skrótu	Skrót do ekranu haftowania.

■ Edycja liter

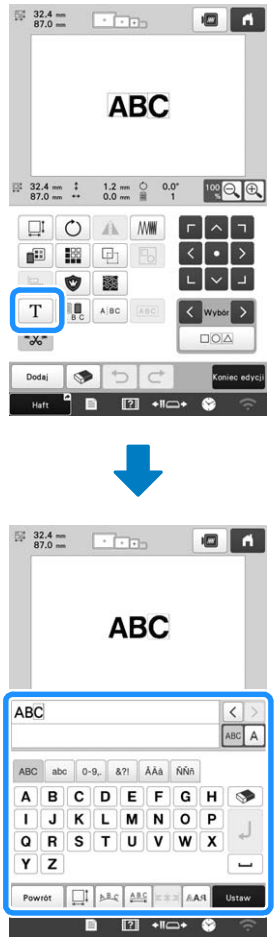

Aby uzyskać szczegółowe informacje na temat przycisków wprowadzania, patrz strona strona 27.

Przypomnienie

- Aby edytować wzory liter w wielu wierszach na ekranie edytowania, cofnij grupowanie wzoru.

Sprawdzanie widoku podglądu

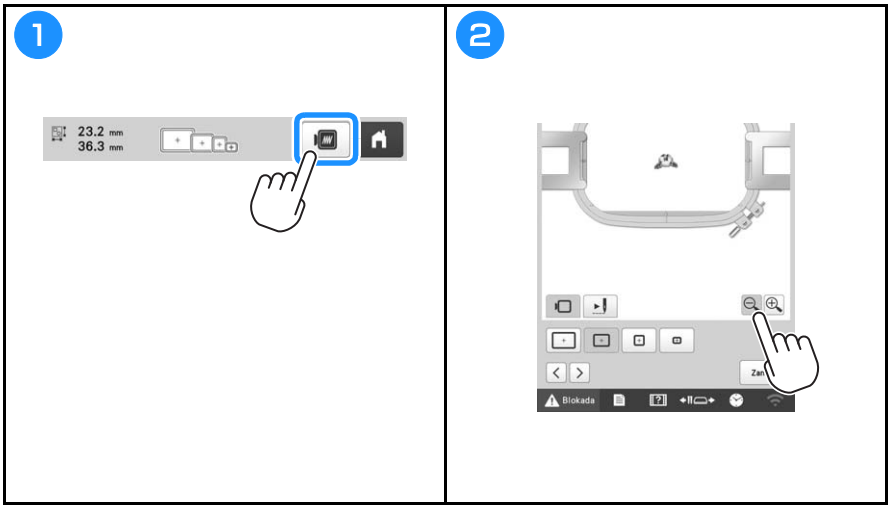

ROZPOCZYNANIE HAFTOWANIA

⚠ UWAGA

- **Maszyna może haftować na tkaninach o maksymalnej grubości 2 mm (5/64 cala). W przypadku haftowania na grubszej tkaninie igła może się wygiąć lub złamać.**

Mocowanie tkaniny na tamborku

Wideo

1

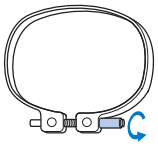

Poluzuj śrubę.

2

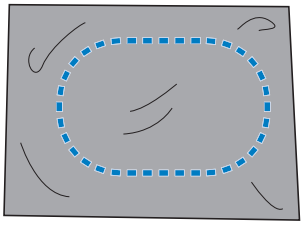

Umieść stabilizator i tkaninę na ramce zewnętrznej prawą stroną do góry.

3

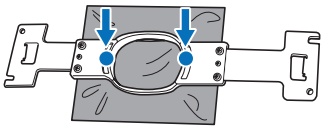

Wciśnij ramkę wewnętrzną do ramki zewnętrznej.

4

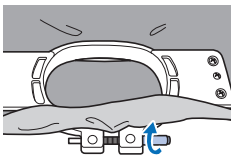

Lekko dokręć śrubę.

5

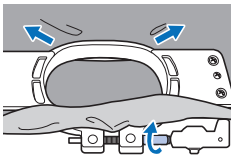

Dokładnie dokręć śrubę, a następnie sprawdź, czy tkanina jest napięta.

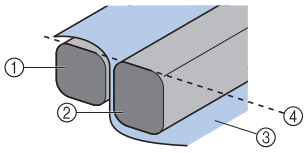

① Ramka zewnętrzna
② Ramka wewnętrzna
③ Prawa strona tkaniny
④ Górna krawędź wewnętrznej i zewnętrznej ramki jest równa

Mocowanie tamborka do maszyny

Wideo

⚠ UWAGA

- **Jeśli tamborek zostanie zamontowany nieprawidłowo, może uderzyć w stopkę dociskową i spowodować uszkodzenie maszyny lub obrażenia ciała u osoby ją obsługującej.**
- **Podczas mocowania tamborka należy upewnić się, że przycisk „Start/Stop" świeci się na czerwono. Jeśli przycisk „Start/Stop" miga na zielono, maszyna może rozpocząć haftowanie. Jeśli maszyna przypadkowo rozpocznie haftowanie, może to spowodować obrażenia ciała.**
- **Podczas mocowania tamborka upewnij się, że tamborek nie uderzy o żadną część maszyny.**

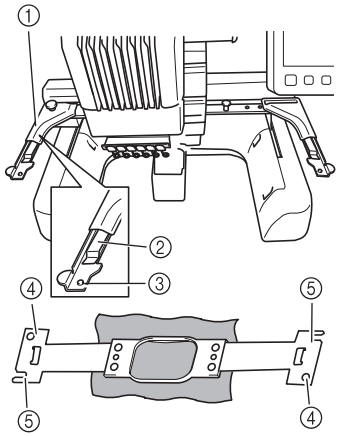

① **Lewe ramię tamborka**
Przesuń ramię uchwytu tamborka w lewo lub w prawo, aby dopasować jego szerokość do rozmiaru tamborka.
② **Zamontuj tamborek**
Umieść tamborek w zatrzaskach na uchwycie.
③ **Kołek pozycjonujący**
④ **Otwory**
⑤ **Szczeliny pozycjonujące**

1

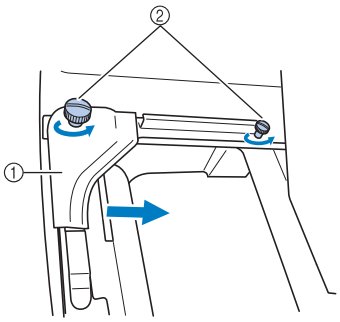

① Lewe ramię
② Śruby radełkowane

Poluzuj dwie śruby radełkowane na uchwycie tamborka.

2

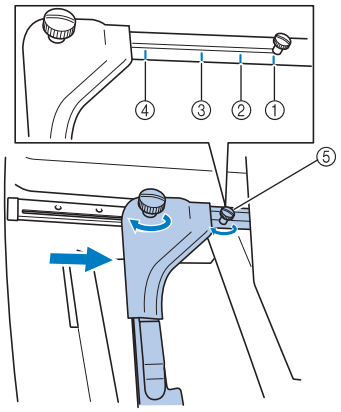

① Oznaczenie dla bardzo dużego tamborka
② Oznaczenie dla dużego tamborka
③ Oznaczenie dla średniego tamborka
④ Oznaczenie dla małego tamborka
⑤ Ustaw śrubę przy odpowiednim oznaczeniu.

3	4
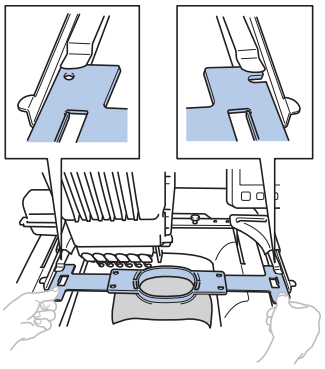	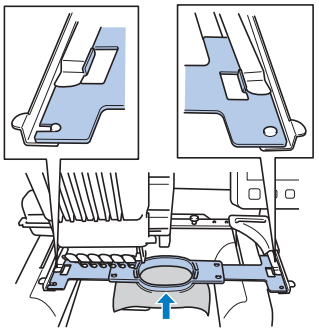
Umieść rtamborek w zatrzasku na uchwycie tamborka. Wewnętrzna ramka powinna znajdować się na górze.	Wciśnij tamborek, aż zablokuje się na swoim miejscu.

Objaśnienie funkcji przycisków na ekranie ustawień haftowania

Przypomnienie

- Przyciski dostępne na tym ekranie różnią się po wybraniu dla opcji [Ręczna sekwencja kolorów] ustawienia [ON] na ekranie ustawień.

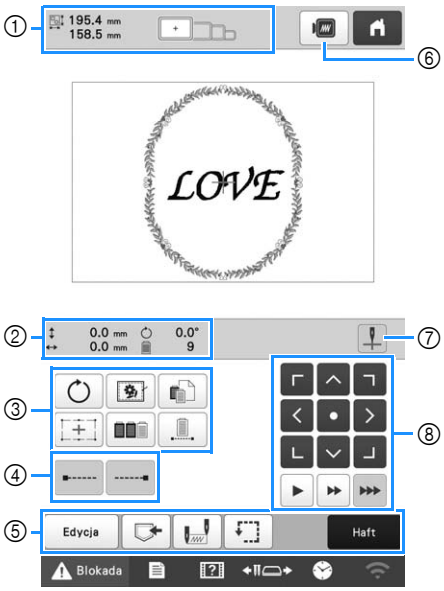

Nr	Ikona / Nazwa przycisku	Funkcja
①	195.4 mm 158.5 mm Rozmiar wzoru	Informuje o rozmiarze wzoru wyświetlonego w obszarze widoku wzoru. Górna wartość przedstawia wysokość, a dolna wartość szerokość. Jeśli wzór haftu składa się z wielu połączonych wzorów, pokazany jest rozmiar całego wzoru, uwzględniający wszystkie poszczególne wzory.
	Wskaźniki tamborka	Informuje o rozmiarze tamborków, które mogą być użyte do wzoru haftu wyświetlonego w obszarze widoku wzoru.
②	0.0 mm Odległość od środka (w pionie)	Informuje o odległości przesunięcia łączonego/edytowanego wzoru w pionie.
	0.0 mm Odległość od środka (w poziomie)	Informuje o odległości przesunięcia łączonego/edytowanego wzoru w poziomie.
	0.0° Kąt obrócenia	Informuje o kącie obrócenia edytowanego wzoru.
	9 Liczba zmian koloru nici	Informuje o całkowitej liczbie kolorów nici dla edytowanego wzoru.

Nr	Ikona Nazwa przycisku	Funkcja
③	 Przycisk obrotu	Umożliwia obrócenie całego wzoru haftu.
	 Przycisk fastrygowania haftu	Podczas haftowania tkaniny, do której nie można przymocować stabilizatora, haftuj ścieg fastrygowy wokół wzoru, aby uniemożliwić przesunięcie się stabilizatora. Stabilizator zapobiega kurczeniu się szwów i nierównościom we wzorze.
	 Klawisz indywidualnego ustawienia koloru nici	Pozwala na zmianę ustawień dla poszczególnych kolorów nici, takich jak tymczasowe zatrzymywanie lub pomijanie haftowania.
	 Przycisk lasera do ustalania położenia celownika haftu	Wyrównaj położenie wzoru za pomocą lasera do ustalania położenia celownika haftu.
	 Przycisk sortowania kolorów	Dotknij przycisk, aby zmienić kolejność ściegów we wzorach łączonych.
	 Przycisk nieprzerwanego haftu/ Monochromia	Dotknięcie tego przycisku spowoduje haftowanie wzoru w tym samym kolorze, bez względu na zmiany określonego koloru. Cała kolejność kolorów nici na wyświetlaczu będzie widoczna w tym samym kolorze.
④	 Przycisk ściegu zamka (początek)	Umożliwia haftowanie automatycznego ściegu zamka na początku wzoru i na początku haftowania po przycięciu nici.
	 Przycisk ściegu zamka (koniec)	Umożliwia haftowanie automatycznego ściegu zamka, kiedy nić zostanie przycięta.

Nr	Ikona Nazwa przycisku	Funkcja
⑤	 Przycisk edycji	Nastąpi powrót do ekranu edycji wzorów.
	 Przycisk pamięci	Umożliwia zapisanie wzoru w pamięci maszyny, na nośniku USB lub komputerze.
	 Przycisk pozycji początkowej/ końcowej	Umożliwia określenie pozycji igły na początku i na końcu haftowania.
	 Przycisk haftowania próbnego	Umożliwia przesuwanie tamborka tak, aby możliwe było sprawdzanie pozycji haftowania.
	 Przycisk Embroidery	Umożliwia zakończenie wszystkich operacji na ekranie ustawień haftowania i przejście do ekranu haftowania.
⑥	 Przycisk podglądu	Wyświetla widok wzoru, który ma być haftowany, w celu jego podglądu.
⑦	 Włącznik/ wyłącznik lasera do ustalania położenia celownika haftu	Włącz/wyłącz laser do ustalania położenia celownika haftu.
⑧	 Przyciski położenia	Umożliwia przesunięcie pozycji haftowania całego wzoru w kierunku, który wskazuje strzałka. (Naciśnięcie przycisku • powoduje przesunięcie pozycji haftowania do środka obszaru haftowania.)
	 Przyciski prędkości ruchu ramki	Pozwala wybrać prędkość przesuwania ramki. ▶ : Dotknąć, aby przesunąć ramkę o 0,1 mm (1/64 cala). ▶▶ : Dotknąć, aby przesunąć ramkę o 0,5 mm (1/32 cala). ▶▶▶ : Naciskać, aby przesuwać ramkę z maksymalną prędkością.

■ W trybie [Ręczna sekwencja kolorów]

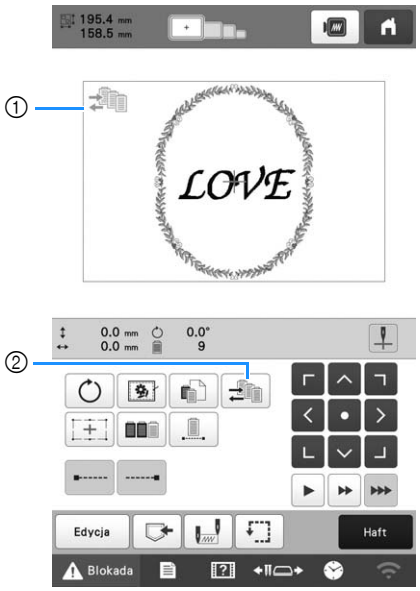

Nr	Ikona Nazwa przycisku	Funkcja
①	 Ikona trybu ręcznej sekwencji kolorów	Ta ikona pojawia się, kiedy maszyna znajduje się w trybie [Ręczna sekwencja kolorów].
②	 Przycisk ręcznej sekwencji kolorów	Umożliwia zmianę ustawienia koloru igielnicy. Przycisk ten jest widoczny po wybraniu dla opcji [Ręczna sekwencja kolorów] ustawienia [ON] na ekranie ustawień.

Sprawdzenie igielnic i kolorów nici

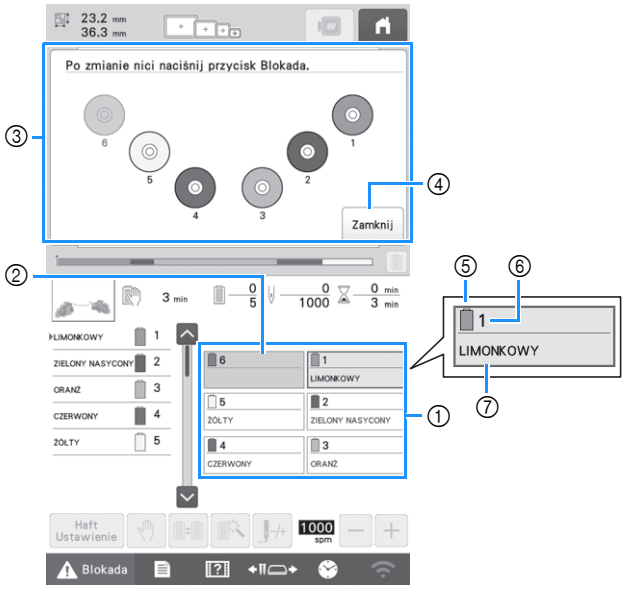

① Informacje dotyczące nici dla pierwszych sześciu igielnic

② Jeśli nie jest wyświetlona żadna nazwa koloru nici, dana igielnica nie była używana.
Jeśli kolor nici został przypisany do igielnicy na haftowanym wcześniej projekcie, igielnica pokaże wcześniej przypisany kolor.

③ Ekran informujący o zmianie szpulek.
Komunikat ten pojawia się, kiedy konieczna jest wymiana szpulek nici.

Przypomnienie

- Szpulki nici do igielnic, których przyciski nie są wyświetlane w kolorze szarym, muszą zostać zmienione. Po naciśnięciu przycisku automatycznego nawlekania nici przyciski igielnicy zostaną wyświetlone na szaro.

④ Zminimalizuj ekran informujący o zmianie szpulek na .

⑤ Kolor nici

⑥ Numer igielnicy

⑦ Nazwa lub numer koloru nici
Jeśli na ekranie ustawień zostanie wybrany numer [#123] koloru nici, zostanie również wyświetlona marka nici.

Nawlekanie górnej nici

Wideo

⚠ UWAGA

- **Przy nawijaniu górnej nici należy dokładnie przestrzegać instrukcji. Jeżeli nić górna jest nawleczona nieprawidłowo, może się zerwać lub zaplątać i doprowadzić do wygięcia lub złamania igły.**

INFORMACJA

- Zaleca się stosowanie nici do haftowania maszynowego z poliestru lub sztucznego jedwabiu (o grubości 120 den/2, 135 dtex/2, 40 (w Ameryce Północnej, Południowej i Europie) / #50 (w Japonii)).

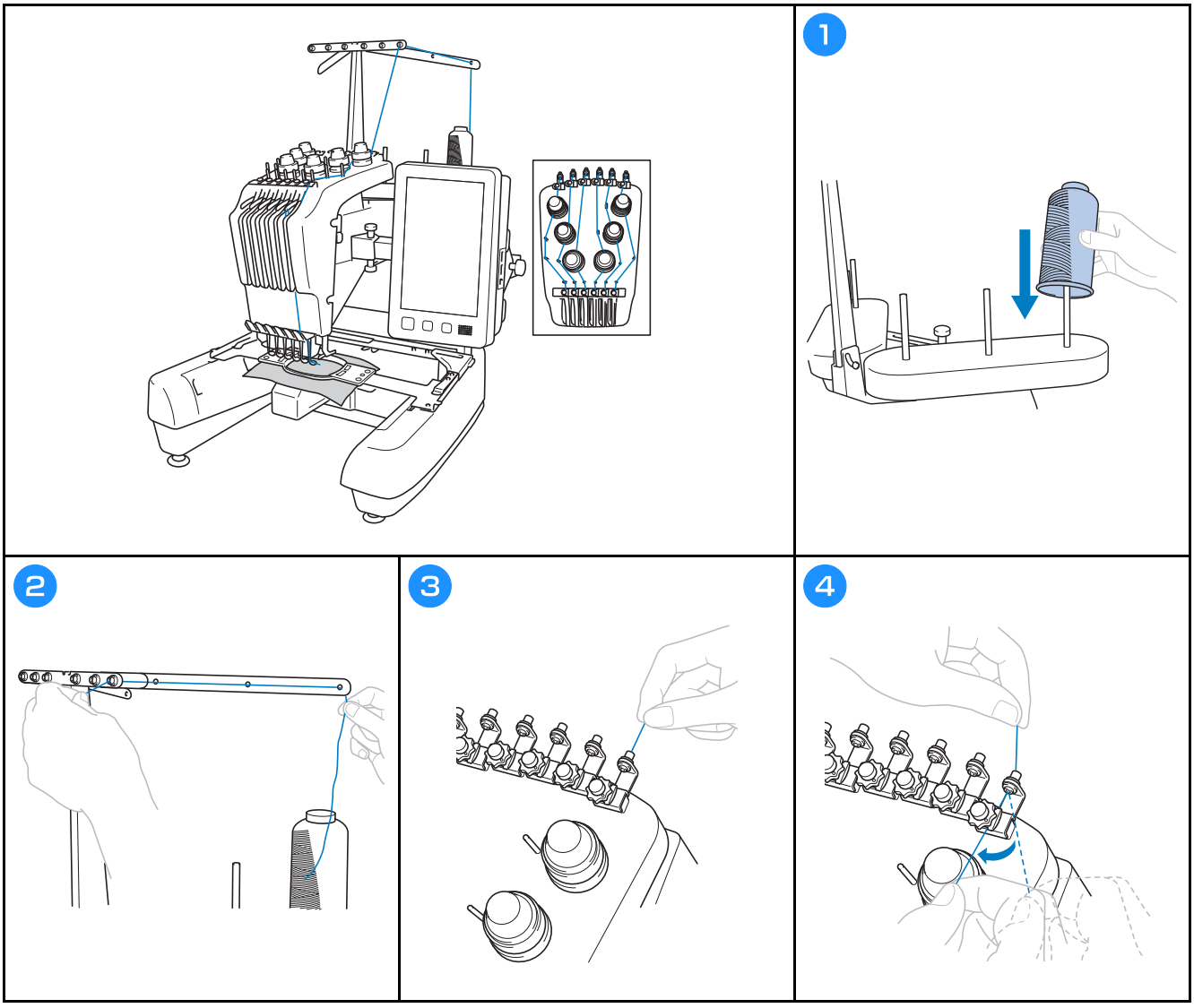

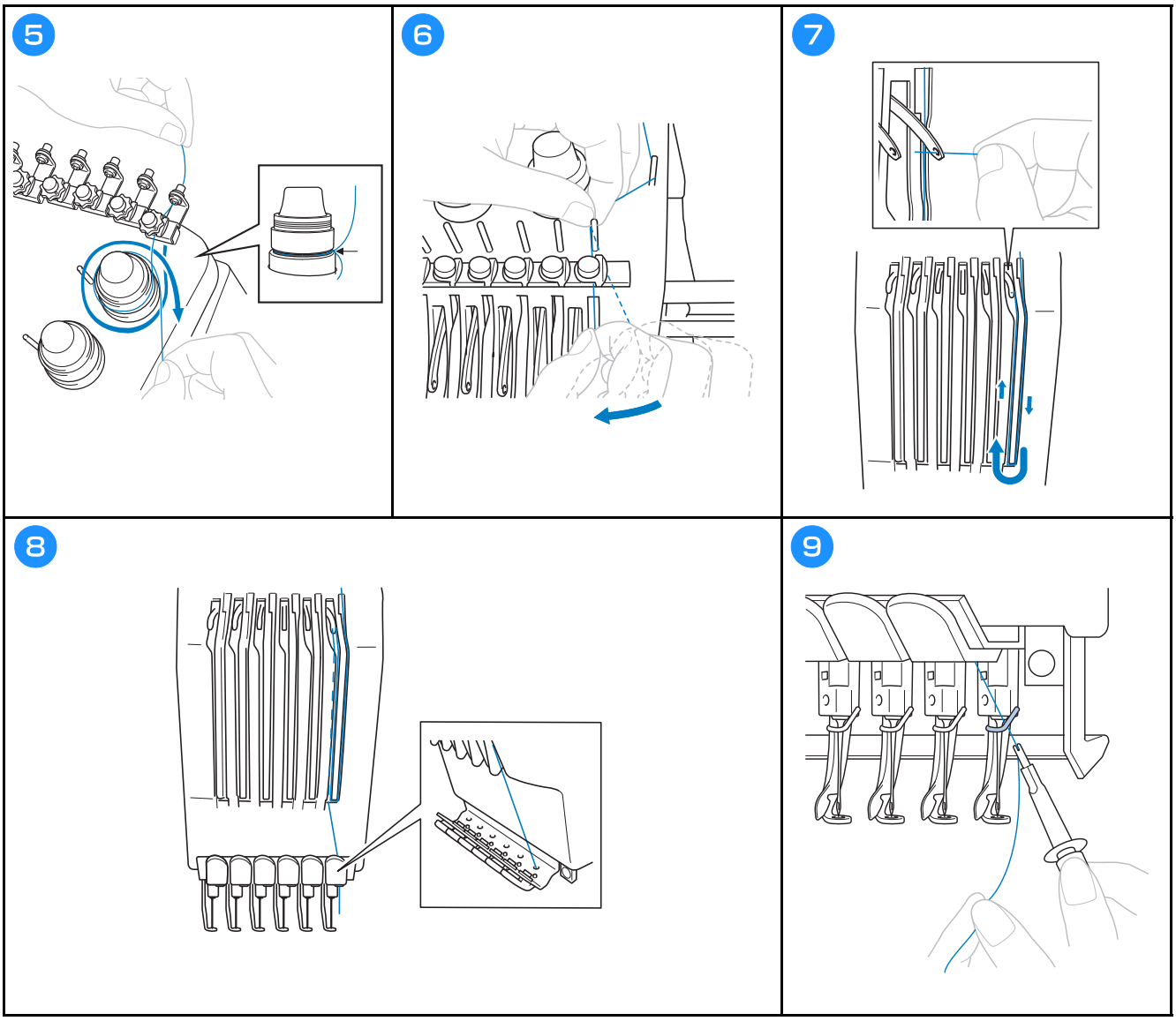
5
6
7
8
9

Nawlekanie nici na igłę

Wideo

⚠ UWAGA

- **Jeśli igła nie jest całkowicie wsunięta, haczyk mechanizmu automatycznego nawlekania nici nie przejdzie przez ucho igły podczas automatycznego nawlekania, co spowoduje wygięcie haczyka lub brak możliwości nawleczenia nici na igłę.**
- **Jeśli haczyk automatycznego mechanizmu automatycznego nawlekania nici zostanie wygięty lub uszkodzony, należy skontaktować się z autoryzowanym sprzedawcą firmy Brother.**
- **Gdy haczyk mechanizmu automatycznego nawlekania nici jest przełożony przez ucho igły, nie wolno obracać pokrętłem, ponieważ może to spowodować uszkodzenie automatycznego mechanizmu nawlekającego igłę.**

1

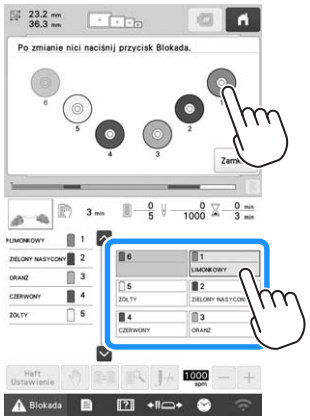

Dotknij przycisk igielnicy, którą chcesz nawlec. Igłę można również nawlec, wybierając szpulkę w górnej części ekranu informacji o nawlekaniu.

2

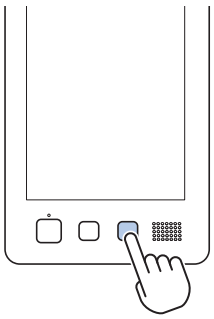

3

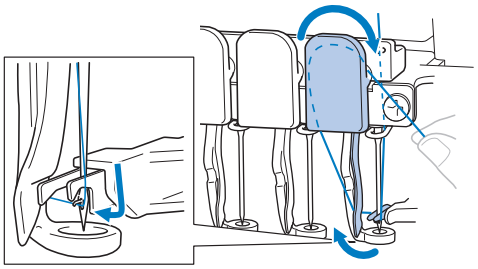

4

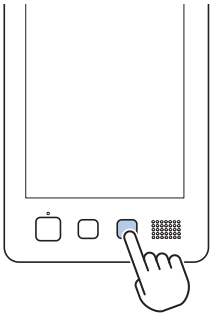

5

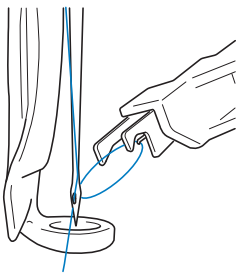

⚠ UWAGA

- **Podczas haftowania na nakładających się szwach penetracja tkaniny przez igłę jest utrudniona, co może doprowadzić do wygięcia lub złamania igły.**

INFORMACJA

- Podczas haftowania na dużych kawałkach tkaniny należy się upewnić, że tkanina nie została przytrzaśnięta przez wózek.

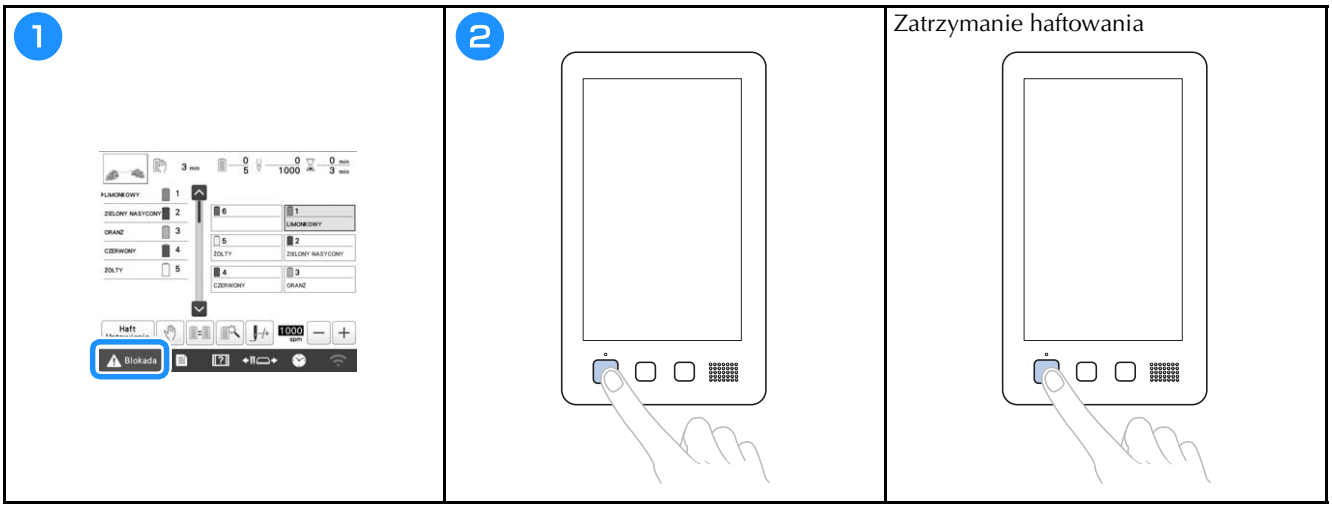

Objaśnienie funkcji przycisków na ekranie haftowania

Na tym ekranie można sprawdzić całkowitą liczbę kolorów nici, kolejność haftowania i czas haftowania, określić ustawienia igielnicy oraz prawidłowo umieścić igłę. Przyciski dostępne na tym ekranie różnią się po wybraniu dla opcji [Ręczna sekwencja kolorów] ustawienia [ON] na ekranie ustawień.

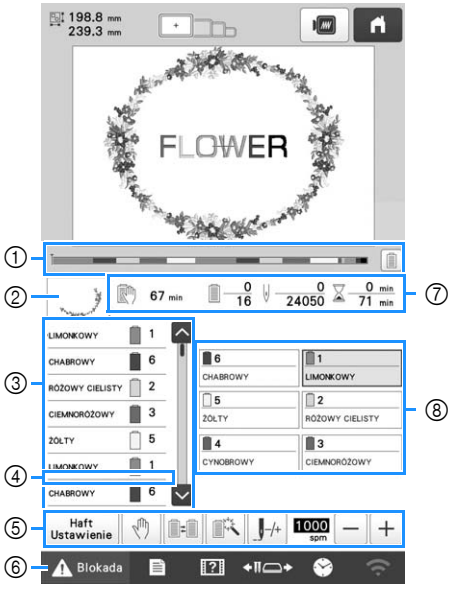

Nr	Ikona / Nazwa przycisku	Funkcja
①	 Pasek postępu	Postęp haftowania jest wskazywany czerwonym znakiem na wskaźniku. Dotknięcie przycisku  spowoduje wyświetlenie na wskaźniku tylko koloru nici, który jest haftowany.
②	 Wyświetlanie regionu	Pokazuje część wzoru, który będzie haftowany, z kolorem nici wyświetlonym jako pierwszy podczas wyświetlania kolejności kolorów nici.
③	 Wyświetlanie kolejności koloru nici	Przedstawia kolejność zmian kolorów nici. Podczas haftowania wskazania te są przewijane automatycznie, aby kolor aktualnie haftowanej nici znajdował się u góry.
	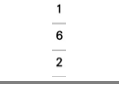 Numer igielnicy	Wskazuje numer igielnicy, do której jest przypisany kolor nici po lewej stronie.
	 Pasek przewijania	Wskaźnik kolejności kolorów nici pokazuje pierwsze siedem kolorów nici. Aby sprawdzić kolejność dla ósmego koloru i następnych kolorów nici, należy dotknąć przycisk  lub  bądź dotknąć paska przewijania.

Nr	Ikona / Nazwa przycisku	Funkcja
④	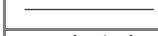 Wskaźnik wymiany szpulek	Ten wskaźnik (czerwona linia) pokazuje, kiedy należy wymienić szpulki nici.
⑤	 Przycisk ustawień haftowania	Zakończenie haftowania i powrót do ekranu ustawień haftowania.
	 Przycisk Reserve Stop	Podczas haftowania należy dotknąć ten przycisk, aby maszyna zatrzymała się przed rozpoczęciem następnego koloru.
	 Przycisk przełączania szpulek (Niedostępny w trybie [Ręczna sekwencja kolorów])	Umożliwia zmianę ustawień igielnicy na ekranie bez zmiany szpulek nici na maszynie.
	 Przycisk tymczasowych ustawień igielnicy	Umożliwia ręczne określenie ustawień igielnicy.
	 Przycisk ściegu do przodu/tyłu	Powoduje przesuwanie igły do przodu lub do tyłu przez ścieg. Tego przycisku należy używać w następujących sytuacjach: • Jeśli nić pęknie lub skończy się podczas haftowania • Aby rozpocząć haftowanie od początku • Aby kontynuować haftowanie po wyłączeniu maszyny
	 Przycisk maksymalnej prędkości haftu	Pozwala na określenie maksymalnej prędkości haftu. • Wybierz niską prędkość dla cienkich, grubych lub ciężkich tkanin. • W przypadku stosowania słabej nici, takiej jak nić metalowa, określ prędkość haftu na 400 spm.
⑥	 Przycisk odblokowania	Odblokowuje maszynę, aby umożliwić rozpoczęcie haftowania w ciągu 10 sekund. Po dotknięciu tego przycisku przycisk „Start/Stop” miga na zielono.

Nr	Ikona / Nazwa przycisku	Funkcja
⑦	 Czas pozostały do zatrzymania maszyny	Pokazuje ilość czasu pozostałego do zatrzymania maszyny. Podczas haftowania ostatniej szpulki z nicią liczba ta jest wyświetlana na czerwono. Jeśli kolor nici musi zostać zmieniony, wyświetlany jest czas pozostały do zmiany szpulki z nicią.
	 Kolejność haftowania	Dolna wartość pokazuje całkowitą liczbę kolorów nici we wzorze, a górna wartość pokazuje kolor nici aktualnie używanych podczas haftowania.
	 Liczba ściegów	Dolna wartość pokazuje całkowitą liczbę ściegów we wzorze, a górna wartość wskazuje, ile ściegów zostało już wyhaftowanych.
	 Czas haftowania	Dolna wartość pokazuje całkowitą ilość czasu wymaganego do haftowania wzoru, a górna wartość wskazuje, ile czasu już upłynęło od rozpoczęcia haftowania.
⑧	 Przycisk igielnicy	Pozwala na przesunięcie położenia igielnicy do wybranego numeru igielnicy. Tego przycisku należy używać w przypadku nawlekania igły za pomocą mechanizmu automatycznego nawlekania nici.
	Wyświetlanie konfiguracji kolorów nici	Umożliwia wyświetlenie koloru i nazwy (numeru) koloru nici w odniesieniu do nici na igielnicy wskazanej na przycisku. Maszynę należy nawlec w pokazany tutaj sposób.

Przypomnienie

- Numery kolorów nici na wyświetlaczu kolejności kolorów nici i wyświetlaczu konfiguracji kolorów nici można zmienić, na przykład na nazwę koloru lub numer koloru nici innych marek.

Zdejmowanie tamborka

1

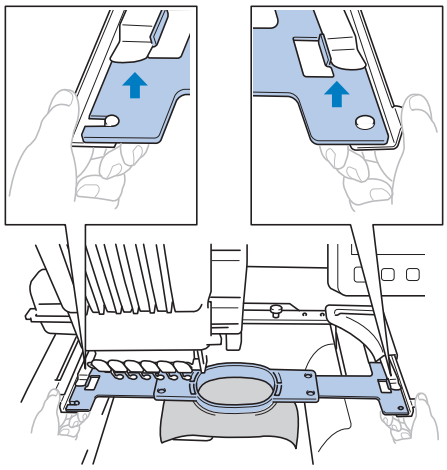

2

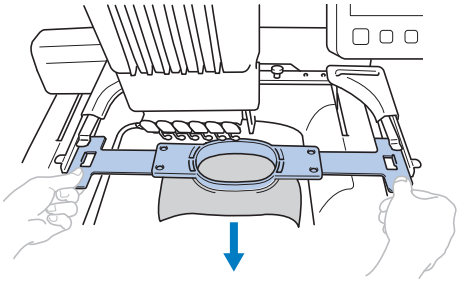

→ Zdejmij tkaninę z tamborka.

BLOKADA

Blokada admina

Wideo

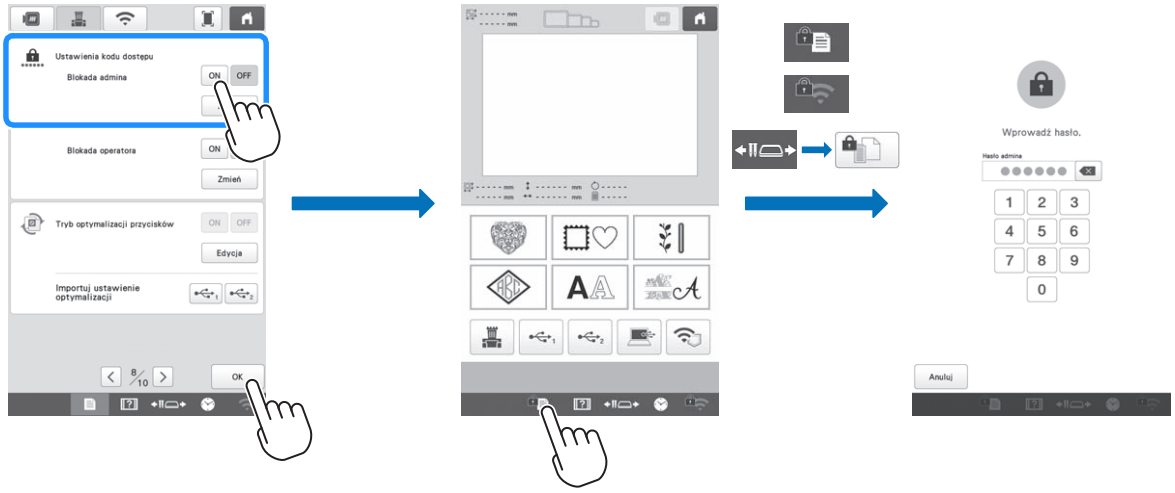

Gdy włączona jest blokada admina, ekran ustawień jest zablokowany. Aby uzyskać dostęp do ekranów ustawień, należy wprowadzić 6-cyfrowe hasło ustalone przez admina. Domyślny kod dostępu to 999999.

Przypomnienie

- Jeśli nieprawidłowy kod dostępu zostanie wprowadzony 10 razy, zostanie on zresetowany i przywrócony zostanie kod domyślny (999999).

Blokada operatora

Wideo

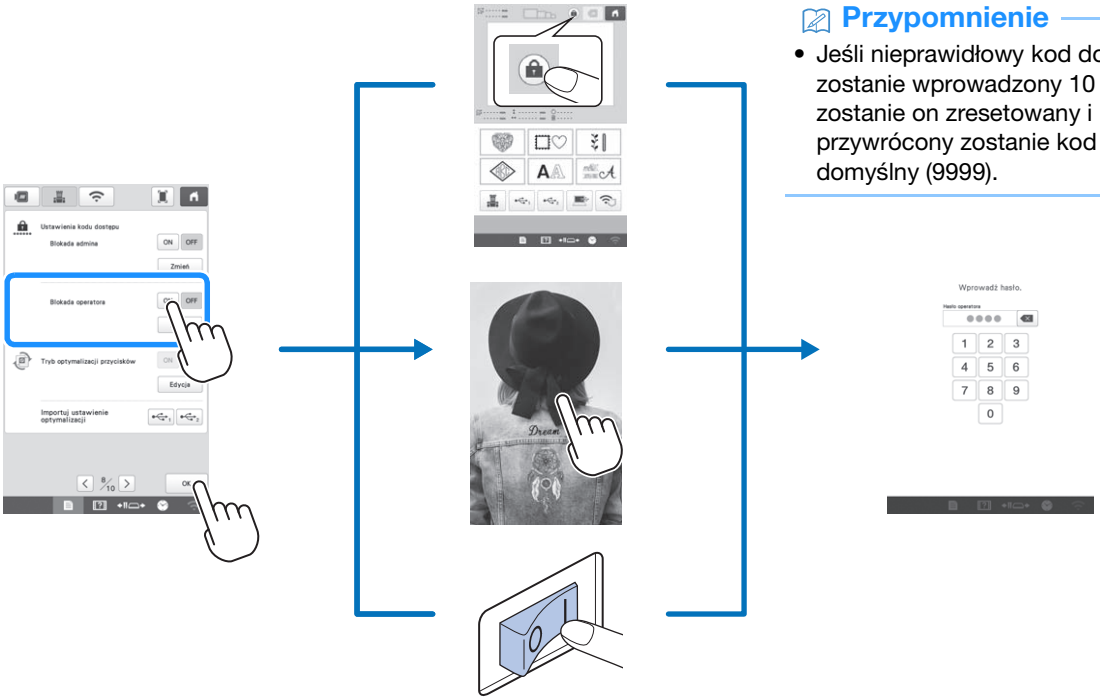

Przypomnienie

- Jeśli nieprawidłowy kod dostępu zostanie wprowadzony 10 razy, zostanie on zresetowany i przywrócony zostanie kod domyślny (9999).

Gdy włączona jest blokada operatora, wyświetlacz LCD zostaje zablokowany w następujących przypadkach:

- Przycisk blokady ekranu został dotknięty.
- Wyświetlacz LCD został dotknięty po upływie zaprogramowanego czasu, powodując włączenie się wygaszacza ekranu.
- Maszyna została wyłączona, a następnie ponownie włączona.

Aby używać wyświetlacza LCD, należy wprowadzić 4-cyfrowe hasło ustalone przez admina. Domyślny kod dostępu to 9999.

Regulacja naprężenia nici dolnej

INFORMACJA

- Po każdej wymianie szpulki dolnej sprawdź naprężenie nici dolnej.
- Wyreguluj naprężenie nici dolnej przed wyregulowaniem naprężenia górnej nici.

1 **Przywiąż dołączony ciężarek do końca nici wychodzącej z bębenka.**

Nawinięte szpulki dolne

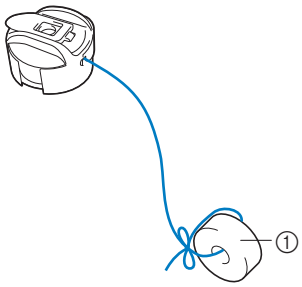

① Ciężarek (L)

INFORMACJA

- Do regulacji nawiniętych szpulek dolnych używa się innych ciężarków niż do metalowych szpulek dolnych.
  Metalowe szpulki dolne:

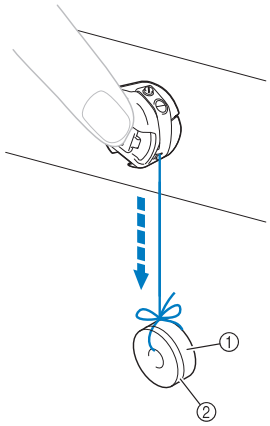

① Ciężarek (L)
② Ciężarek (S) (dołączony do opcjonalnego nawijacza szpulki dolnej)

2 **Przytrzymaj bębenek na gładkiej pionowej powierzchni, jak pokazano na ilustracji.**

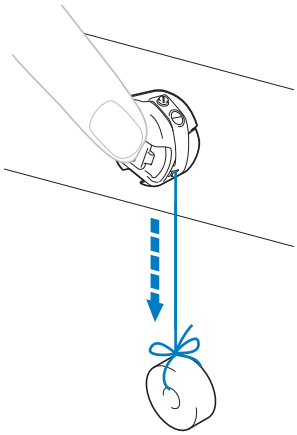

- Jeśli nić z zamocowanym ciężarkiem powoli się wysuwa, naprężenie nici jest prawidłowe.

3 **Użyj dołączonego wkrętaka standardowego, aby obrócić śrubę regulacji naprężenia i wyregulować naprężenie nici.**

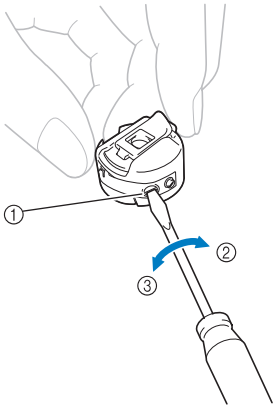

① Śruba regulacji naprężenia
② Zwiększanie naprężenia
③ Zmniejszanie naprężenia

4 **Po przeprowadzeniu regulacji wypróbuj haftowanie wszystkimi igielnicami, aby sprawdzić naprężenie nici.**

Przypomnienie

- We wbudowanych wzorach haftu jeden wzór służy do sprawdzania naprężenia nici. Wyhaftowanie tego wzoru pozwoli w łatwy sposób sprawdzić naprężenie nici. Na lewej stronie tkaniny nić dolna powinna mieć szerokość około jednej trzeciej szerokości szwu.

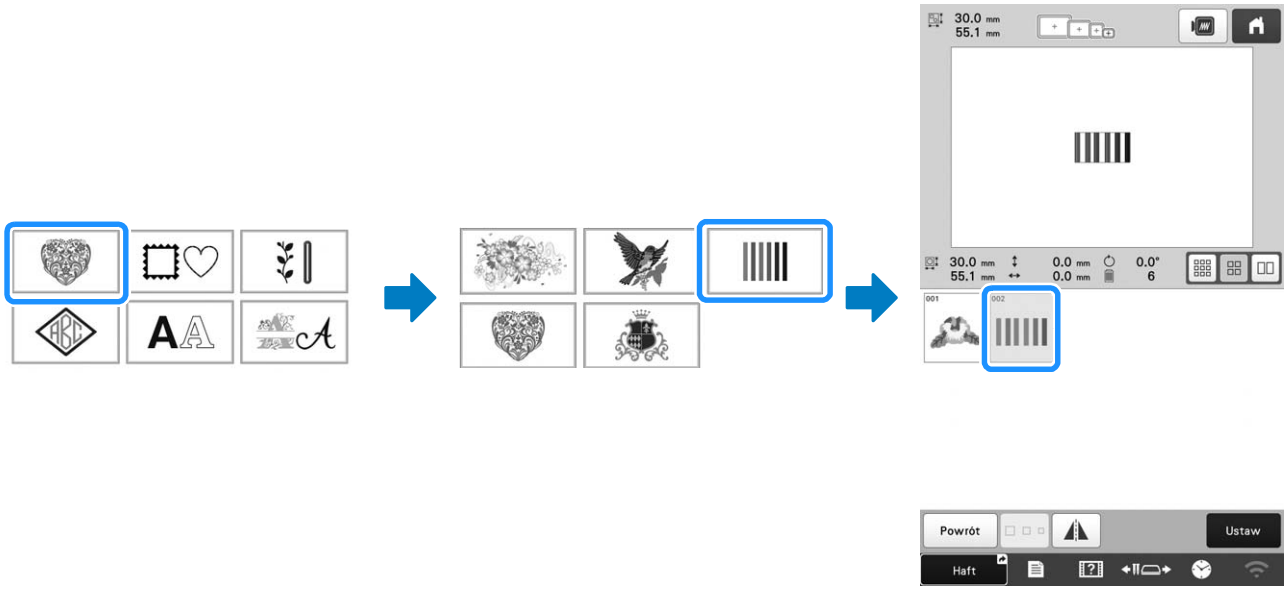

Regulacja naprężenia górnej nici

Naprężenie górnej nici można wyregulować za pomocą pokrętła regulacji naprężenia nici lub pokrętła naprężenia prowadnika górnej nici.

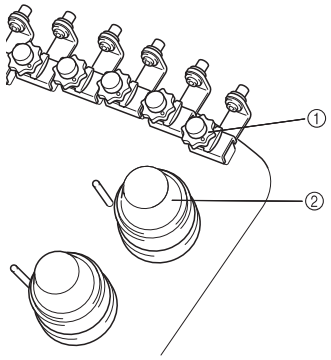

① Pokrętło naprężenia prowadnika górnej nici
② Pokrętło regulacji naprężenia nici

■ Właściwe naprężenie nici

Górna nić może być delikatnie widoczna na lewej stronie tkaniny.



① Prawa strona
② Lewa strona

- Kolor jasnoszary reprezentuje górną nić.
- Kolor ciemnoszary reprezentuje nić dolną.



① Prawa strona
② Lewa strona

- Kolor jasnoszary reprezentuje górną nić.
- Kolor ciemnoszary reprezentuje nić dolną.

Górna nić jest zbyt mocno naprężona, przez co nić dolna jest widoczna na prawej stronie tkaniny.

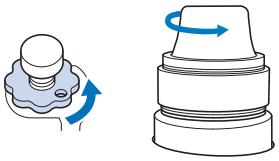

Obrót w lewo powoduje poluzowanie.

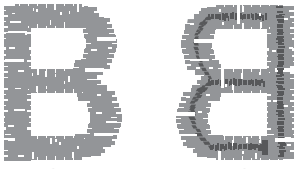

① Prawa strona
② Lewa strona

- Kolor jasnoszary reprezentuje górną nić.
- Kolor ciemnoszary reprezentuje nić dolną.

Górna nić jest naprężona zbyt słabo, co powoduje luz górnej nici, blokowanie luźnej górnej nici i powstawanie pętelek na prawej stronie tkaniny.

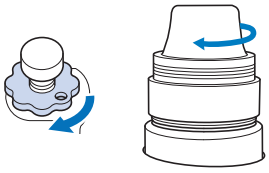

Obrót w prawo powoduje naprężanie.

Wymiana igły

Wideo

⚠ UWAGA

- **Należy się upewnić, że maszyna jest wyłączona przed wymianą igły, w przeciwnym przypadku rozpoczęcie haftowania może spowodować obrażenia ciała.**
- **W maszynie można stosować igły do haftowania stosowane w gospodarstwach domowych. Fabrycznie zalecana igła to „HAX 130 EBBR" (Organ). W zastępstwie można użyć igieł Schmetz 130/705 H-E.**
- **Nigdy nie wolno używać igieł wygiętych. Wygięte igły łatwo się łamią, co może prowadzić do obrażeń ciała.**

Przypomnienie

- Aby prawidłowo sprawdzić igłę, należy umieścić płaską stronę igły na płaskiej powierzchni. Sprawdzić igłę od góry i z boków. Wyrzucić wszelkie wygięte igły.

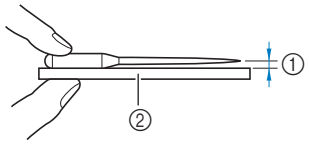

① Przestrzeń równoległa
② Płaska powierzchnia (np. szyba itp.)

1

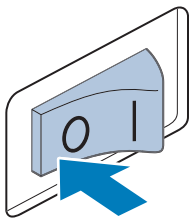

2

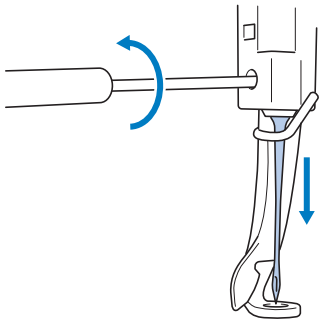

3

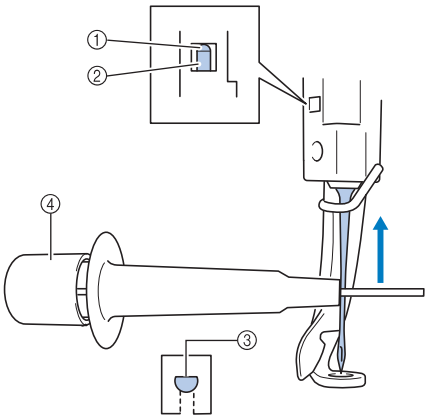

① Ogranicznik igielnicy
② Igła
③ Płaska strona igły
④ Narzędzie do wymiany igieł

Przypomnienie

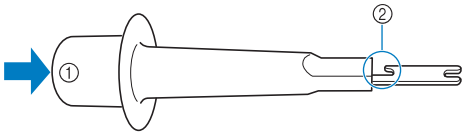

① Końcówka narzędzia do wymiany igieł
② Zacisk mocujący igły

Smarowanie chwytacza

Wideo

Raz dziennie przed uruchomieniem hafciarki nasmaruj zaczep kroplą oleju.

1

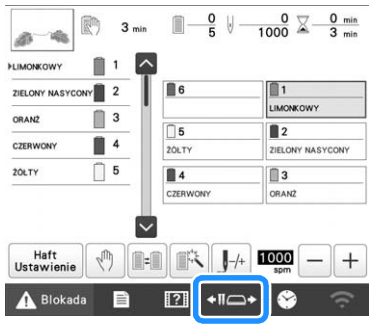

2

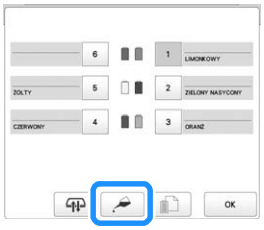

3

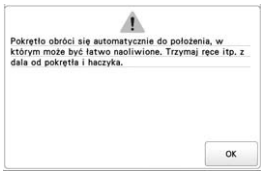

4

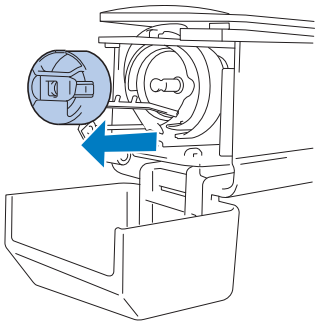

5

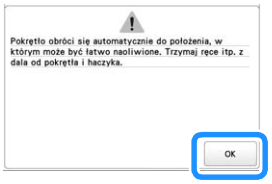

6

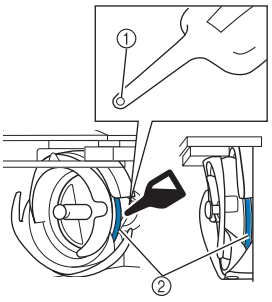

(Widok kąta z przodu) (Widok z boku)

① Przekłuj butelkę oleju.
② Nanieś olej tutaj.

- Należy użyć ostrego przedmiotu do przekłucia końcówki dołączonej smarownicy przed jej użyciem.

7



8

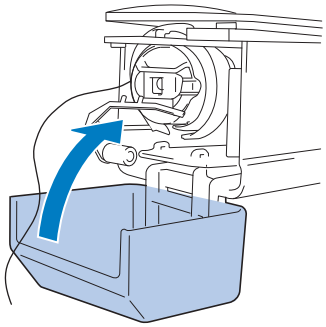

Smarowanie igielnic

Co 40-50 godzin pracy hafciarki nanieś kroplę oleju nad dolną podkładkę igielnicy.

1

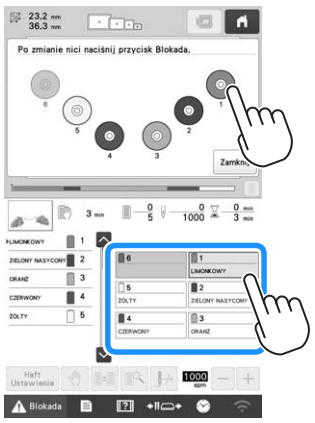

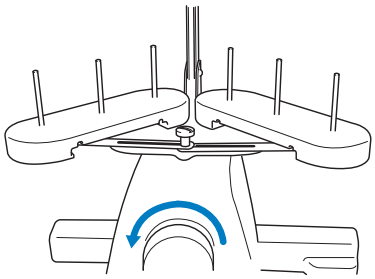

Na ekranie haftu wybierz igielnice pojedynczo, aby można je było przesunąć do pozycji haftowania; obróć pokrętło w kierunku panelu wyświetlacza LCD, aby ustawić igielnicę w najniższej pozycji.

2

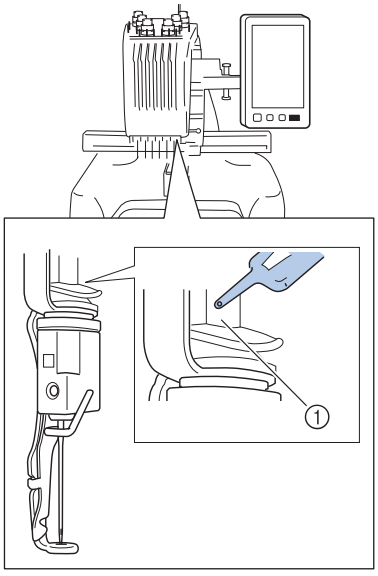

① Nanieś olej tutaj.

- Nadmiar oleju może przedostać się na powierzchnię projektu haftu.

Czyszczenie haczyka

Wideo

⚠ UWAGA

- **Przed przystąpieniem do czyszczenia maszyny należy wyjąć przewód zasilający z gniazda elektrycznego. W przeciwnym wypadku może dojść do porażenia prądem.**
- **Jeśli haczyk jest zarysowany lub uszkodzony, należy zwrócić się do autoryzowanego sprzedawcy firmy Brother.**

1

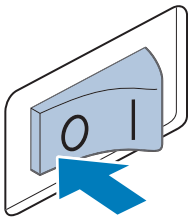

2

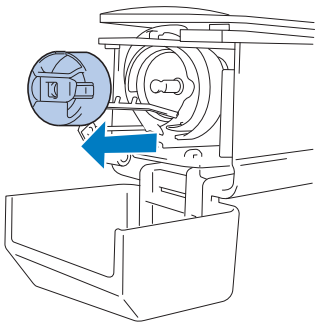

3

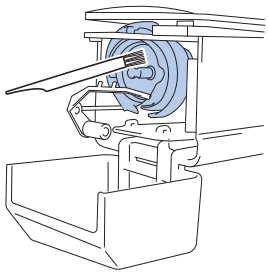

Usuń ścinki i kurz z haczyka i pobliskiego obszaru.

4

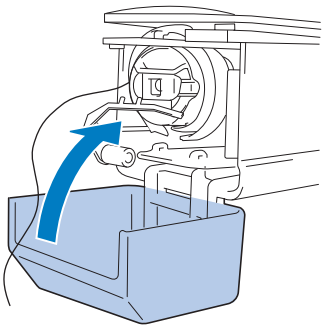

Czyszczenie okolicy płytki ściegowej

Wideo

⚠ UWAGA

- **Przed przystąpieniem do czyszczenia hafciarki należy wyjąć przewód zasilający z gniazda elektrycznego. W przeciwnym wypadku może dojść do porażenia prądem.**

1

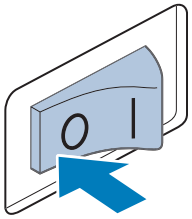

2

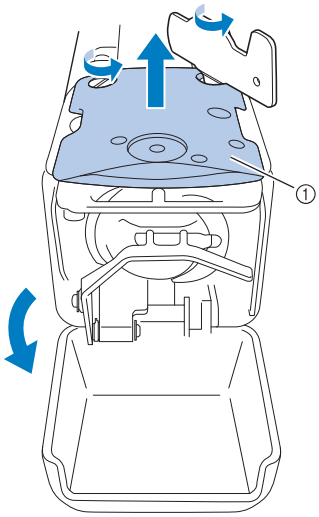

① Zdejmij płytkę ściegową.

3

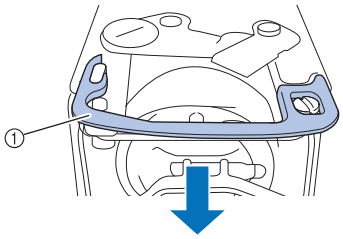

① Podkładka dystansowa

4

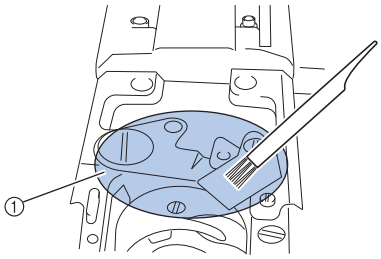

① Usuń wszystkie ścinki z tego obszaru.

5

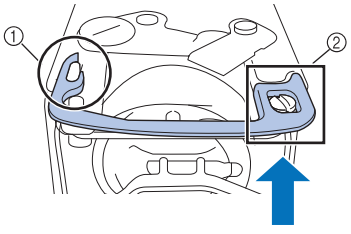

① Wycięcie eliptyczne
② Łeb śruby

6

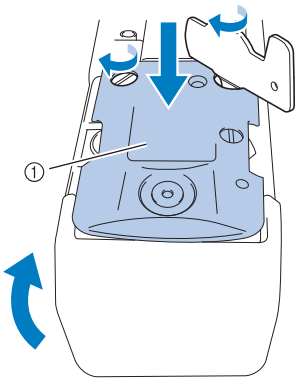

① Płytka ściegowa

Czyszczenie prowadników nici

1

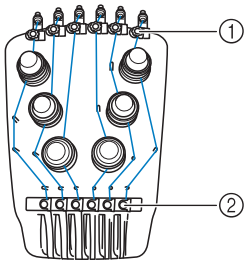

Czyścić należy zarówno płytkę prowadnika górnej nici ①, jak również prowadnika środkowej nici ②.

2

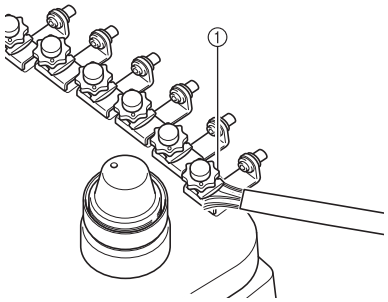

① Wyczyść płytkę prowadnika nici.

Czyszczenie tarczy napięcia

1

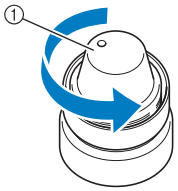

① Obróć pokrętło w lewo.

2

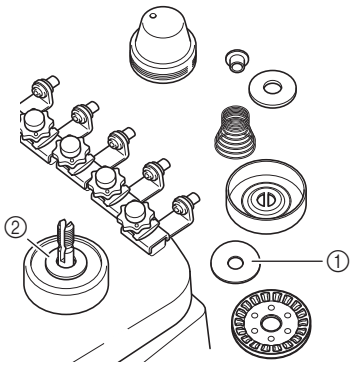

① Podkładka talerzyka naprężacza (górna)
② Podkładka talerzyka naprężacza (dolna)
Usuń ścinki i kurz z dwóch podkładek talerzyka naprężacza (górnej, dolnej) wewnątrz tarczy napięcia.

INFORMACJA

- Podczas montażu jednostki naprężającej należy zwrócić uwagę, aby nie zamontować talerzyka naprężacza odwrotnie.
  U dołu znajduje się magnes.

Spód Góra

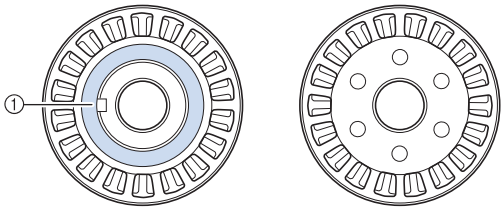

① Magnes

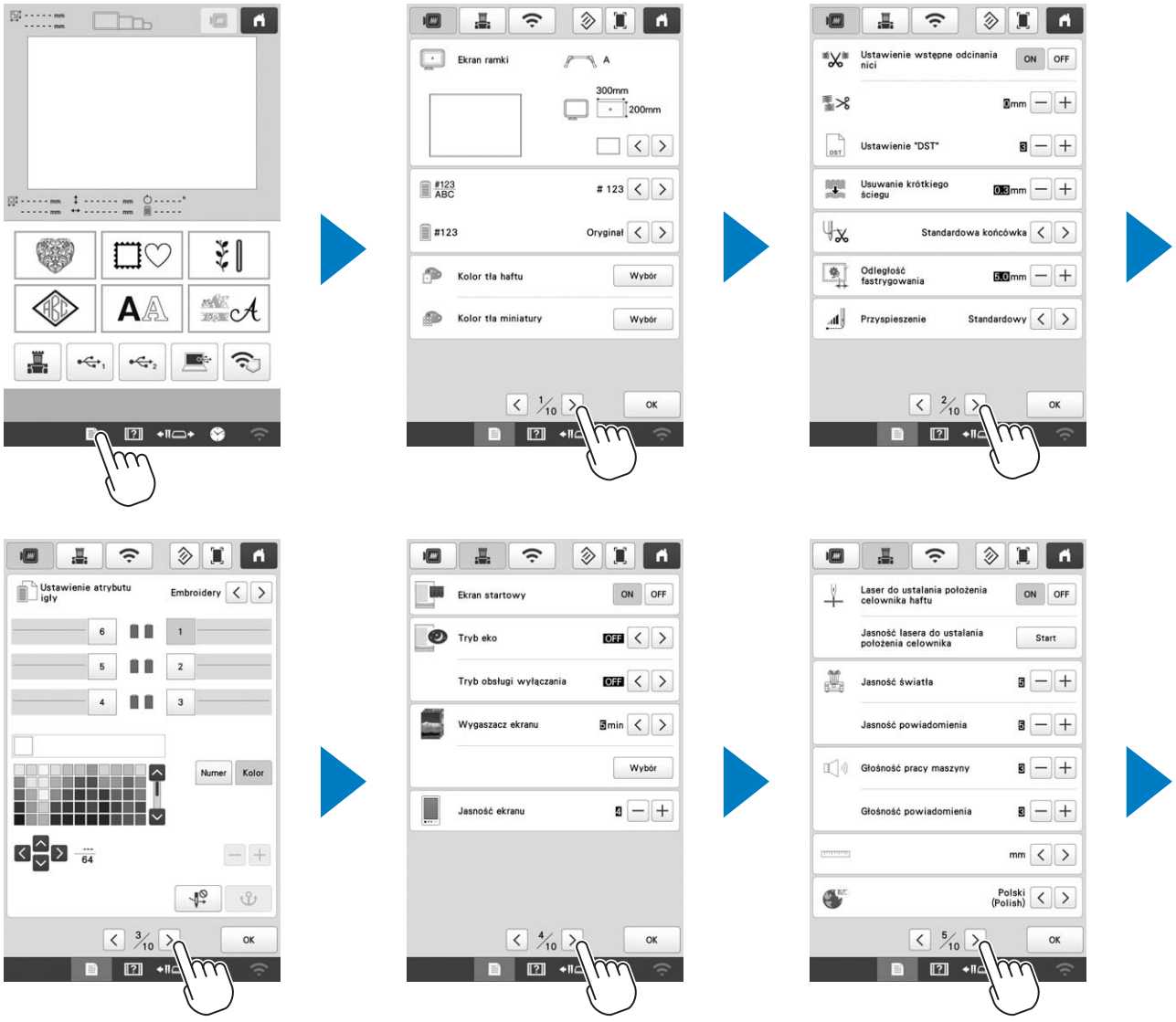
Ekran ramki
A
300mm
200mm
#123 ABC
123
#123
Oryginał
Kolor tła haftu
Wybór
Kolor tła miniatury
Wybór
1/10
OK
Ustawienie wstępne odcinania nici
ON
OFF
3mm
Ustawienie "DST"
3
Usuwanie krótkiego ściegu
0.3mm
Standardowa końcówka
Odległość fastrygowania
5.0mm
Przyspieszenie
Standardowy
2/10
OK
Ustawienie atrybutu igły
Embroidery
6
1
5
2
4
3
Numer
Kolor
64
3/10
OK
Ekran startowy
ON
OFF
Tryb eko
OFF
Tryb obsługi wyłączania
OFF
Wygaszacz ekranu
3min
Wybór
Jasność ekranu
4
4/10
OK
Laser do ustalania położenia celownika haftu
ON
OFF
Jasność lasera do ustalania położenia celownika
Start
Jasność światła
3
Jasność powiadomienia
3
Głośność pracy maszyny
3
Głośność powiadomienia
3
mm
Polski (Polish)
5/10
OK

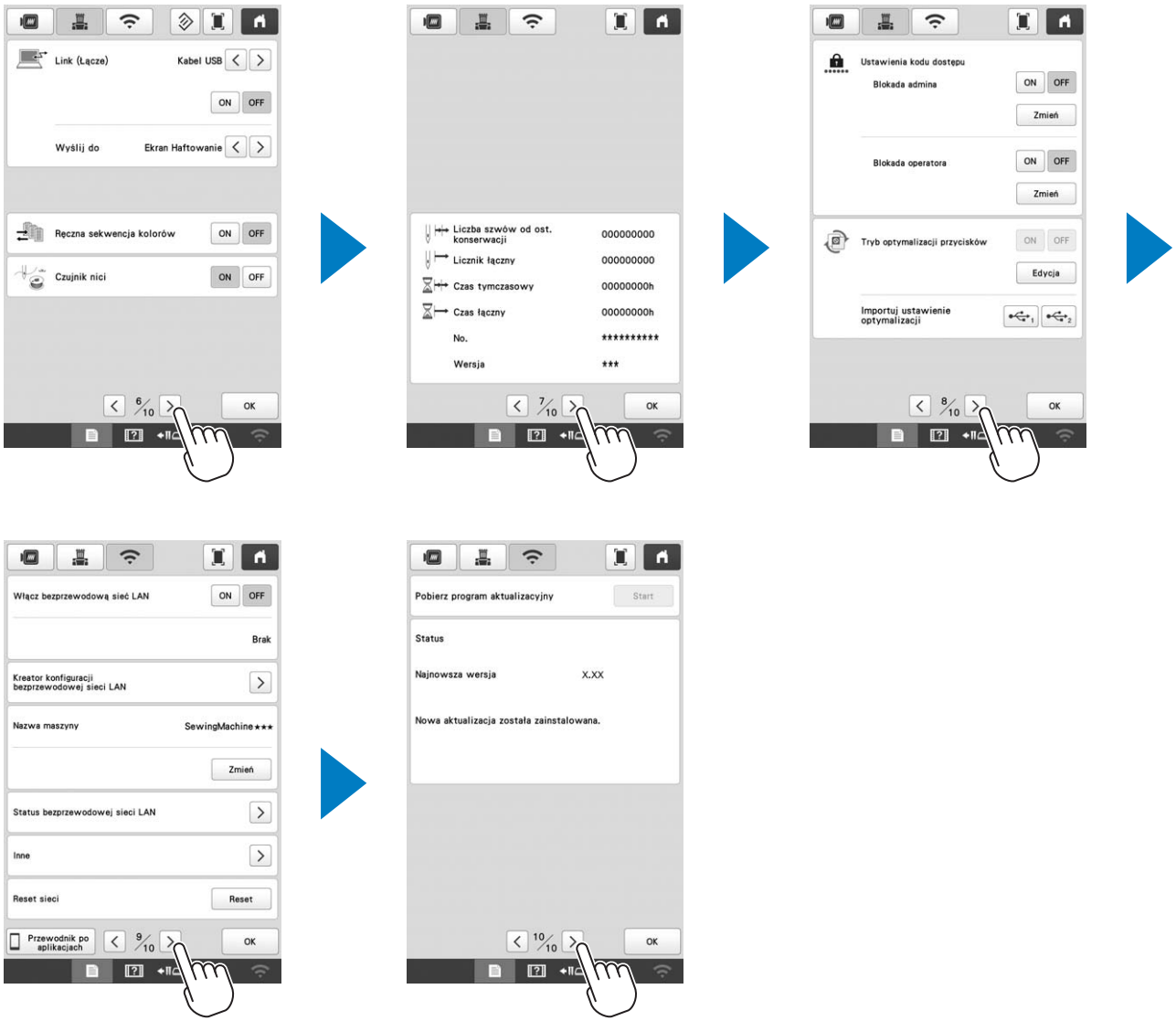
Link (Łącze)
Kabel USB
ON
OFF
Wyślij do
Ekran Haftowanie
Ręczna sekwencja kolorów
ON
OFF
Czujnik nici
ON
OFF
6/10
OK
Liczba szwów od ost. konserwacji
000000000
Licznik łączny
000000000
Czas tymczasowy
00000000h
Czas łączny
00000000h
No.
****
Wersja
***
7/10
OK
Ustawienia kodu dostępu
Blokada admina
ON
OFF
Zmień
Blokada operatora
ON
OFF
Zmień
Tryb optymalizacji przycisków
ON
OFF
Edycja
Importuj ustawienie optymalizacji
8/10
OK
Włącz bezprzewodową sieć LAN
ON
OFF
Brak
Kreator konfiguracji bezprzewodowej sieci LAN
Nazwa maszyny
SewingMachine***
Zmień
Status bezprzewodowej sieci LAN
Inne
Reset sieci
Reset
Przewodnik po aplikacjach
9/10
OK
Pobierz program aktualizacyjny
Start
Status
Najnowsza wersja
X.XX
Nowa aktualizacja została zainstalowana.
10/10
OK

UŻYWANIE OPCJONALNEGO NAWIJACZA SZPULKI DOLNEJ

Do nawijania nici dolnej na metalową szpulkę dolną użyj opcjonalnego nawijacza szpulki dolnej.

⚠ UWAGA

- **Należy umieścić nawijacz szpulki dolnej na równej, stabilnej powierzchni.**
- **Należy używać szpulek dolnych dostarczonych z nawijaczem szpulki dolnej.**

Opcjonalny nawijacz szpulki dolnej wraz z akcesoriami

Sprawdź, czy w zestawie znajduje się nawijacz szpulki dolnej i akcesoria. Gdy kod części to „*”, skontaktuj się ze swoim autoryzowanym sprzedawcą firmy Brother.

	Nazwa części Numer katalogowy
1. 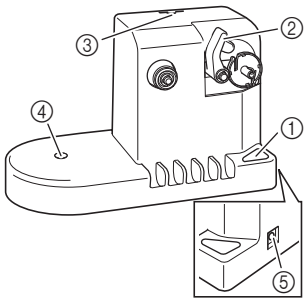 ① Główny wyłącznik zasilania ② Uchwyt nawijacza szpulki dolnej ③ Otwór na prowadnik nici ④ Otwór na trzpień szpulki ⑤ Złącze wejścia DC	**Nawijacz szpulki dolnej** PRBW1
2. 	**Trzpień szpulki** XC5949-051
3. 	**Szyszka szpulki** XA0679-050
4. 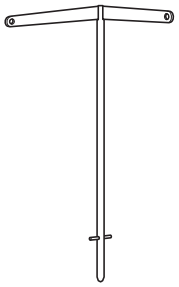	**Prowadnik nici** XC6644-151
5. 	**Zasilacz** *
6. 	**Przewód zasilający** *
7. 	**Metalowa szpulka dolna × 5** 100376-051
8. 	**Nasadka szpulki** 130012-057
9. 	**Ciężarek (L)** XC5974-151
10. 	**Ciężarek (S)** XC6631-051

Przypomnienie

- Kod części zestawu nawijacza szpulki dolnej może się różnić w zależności od kraju/regionu, w którym zakupiono maszynę.
- W zależności od zakupionego modelu nawijacz szpulki dolnej może być dołączony do maszyny.

Ustawianie opcjonalnego nawijacza szpulki dolnej

1

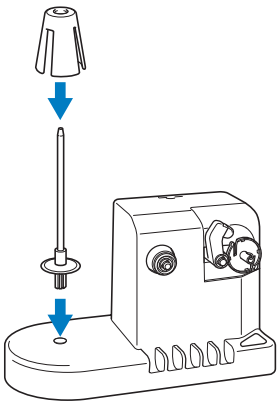

2

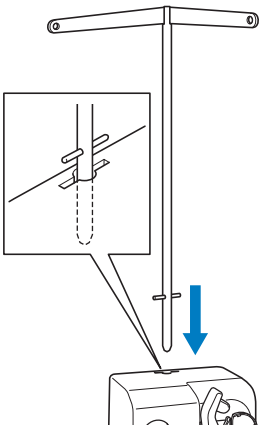

Podłączanie zasilacza

1

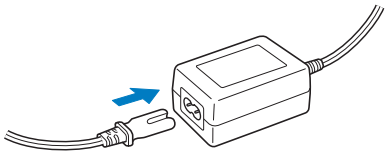

2

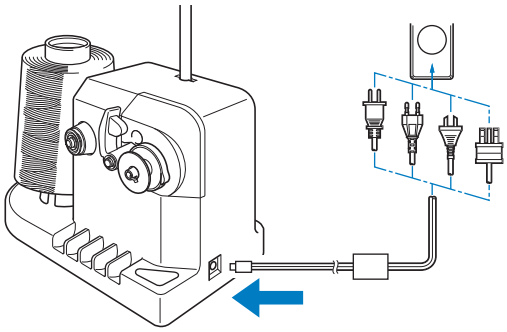

Nawijanie szpulki dolnej

Przygotuj szpulkę dolną i szpulkę nici dolnej. Użyj bawełnianej lub przędzionej poliestrowej nici dolnej (od 74 dtex/2 do 100 dtex/2).

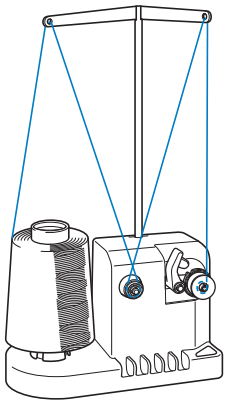

1

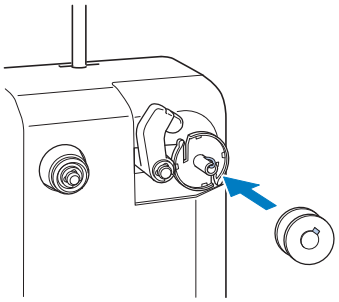

2

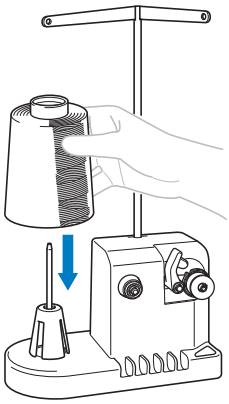

3

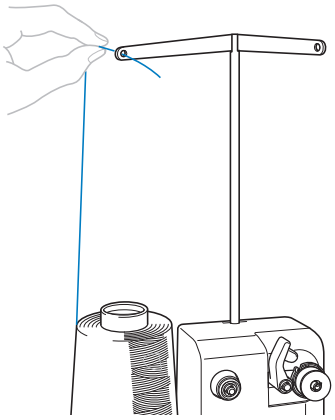

4

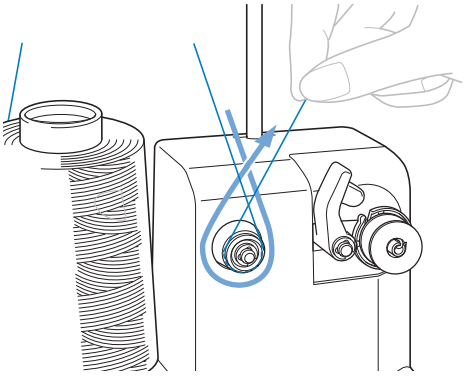

5

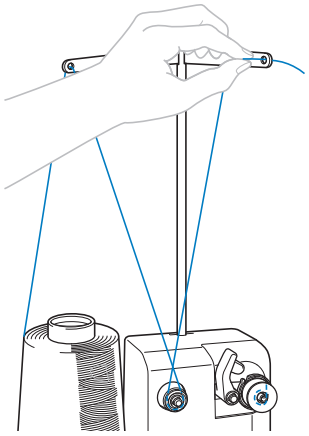

6

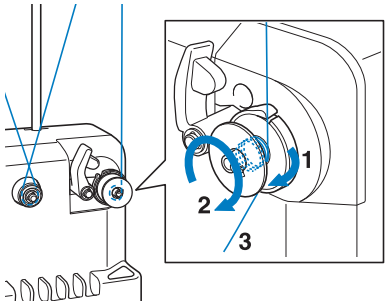

Nawiń nić 4 lub 5 razy wokół szpulki dolnej zgodnie z ruchem wskazówek zegara, jak pokazano na ilustracji.

7

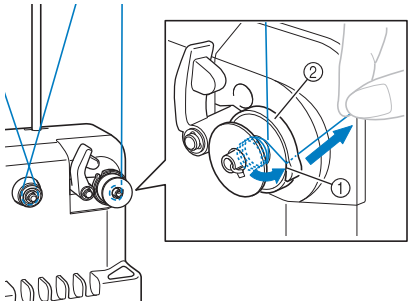

① Szczelina prowadząca
② Nawijacz szpulki dolnej

Przeciągnij koniec nici przez szczelinę prowadzącą w gnieździe nawijacza szpulki dolnej i pociągnij za nić. Przecinak przytnie nić.

8

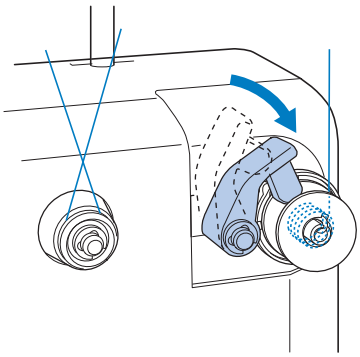

9

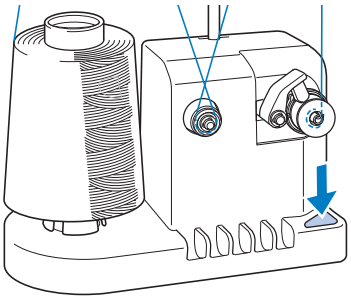

→ Rozpocznij nawijanie szpulki dolnej.

10

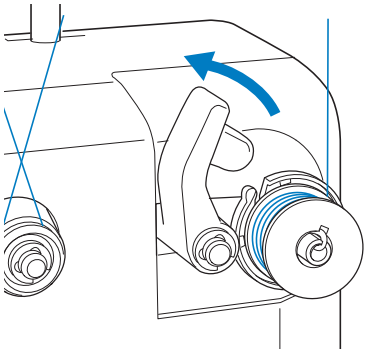

→ Szpulka dolna zatrzyma się automatycznie po zakończeniu nawijania, a uchwyt szpulki dolnej powróci do swojej pierwotnej pozycji.

11

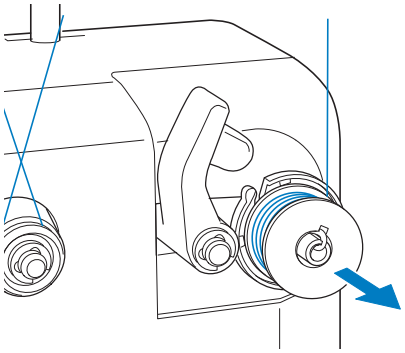

12

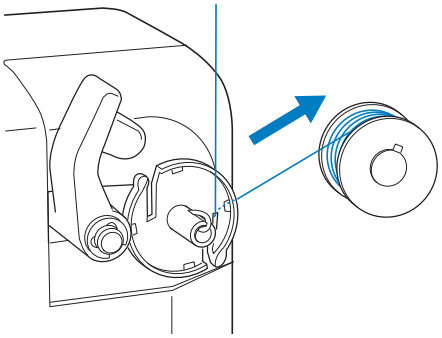

Przeciągnij nić przez szczelinę prowadzącą w gnieździe nawijacza szpulki dolnej w celu jej przycięcia.

⚠ UWAGA

- **Sprawdź, czy nić dolna jest nawinięta prawidłowo. W przeciwnym razie igła może się złamać lub naprężenie nici może być niewłaściwe.**

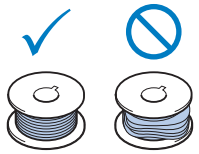

- **Po każdej wymianie szpulki dolnej wyczyść bębenek.**
- **Po każdej wymianie szpulki dolnej sprawdź naprężenie nici dolnej. Aby uzyskać szczegółowe instrukcje dotyczące regulacji naprężenia szpulki dolnej, patrz strona 44.**

■ Zatrzymanie nawijania szpulki dolnej przed zakończeniem

Nawijacz szpulki dolnej zatrzyma się automatycznie, gdy nić nie będzie podawana, na przykład, jeśli zaplącze się na trzpieniu szpulki. W takim przypadku nawlecz prawidłowo nawijacz szpulki dolnej, a następnie prawidłowo nawiń szpulkę dolną.

AKTUALIZACJA OPROGRAMOWANIA MASZYNY

Aktualizacji oprogramowania za pomocą sieci bezprzewodowej LAN

Wideo

1



Przypomnienie

- Maszyna okresowo sprawdza, czy na serwerze znajduje się nowy plik aktualizacyjny. Gdy aktualizacja jest dostępna, przycisk bezprzewodowej sieci LAN wyświetla się w prawym dolnym rogu ekranu jako .

2

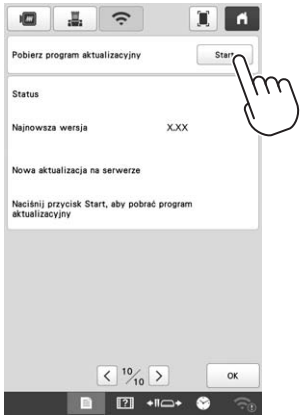

→ Maszyna rozpocznie pobieranie pliku aktualizacyjnego.

3

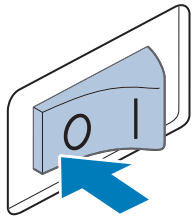

Po zakończeniu pobierania wyłącz maszynę.

4

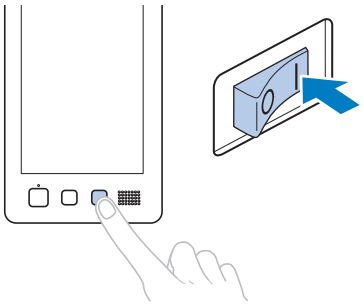

5

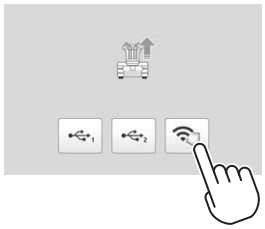

6

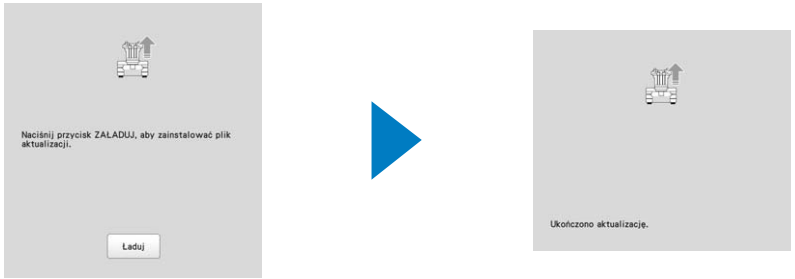

Naciśnij przycisk Ładuj.

7

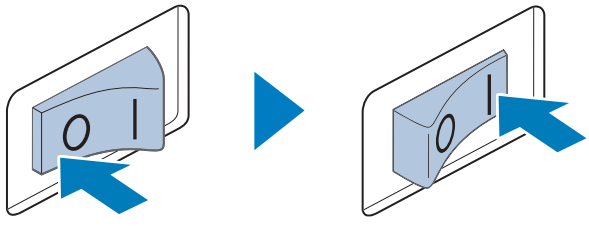

Aktualizacja oprogramowania za pomocą nośnika USB

Wideo

INFORMACJA

- Gdy na stronie http://s.brother/cuban/ dostępna jest aktualizacja oprogramowania, należy pobrać pliki zgodnie z instrukcjami na stronie internetowej oraz instrukcjami przedstawionymi poniżej.
- W przypadku aktualizacji oprogramowania przy użyciu nośnika USB należy sprawdzić, czy na nośniku USB używanym do aktualizacji nie są zapisane żadne inne dane oprócz pliku aktualizacyjnego.
- Nośniki USB są powszechnie używane, jednakże niektóre nośniki USB mogą nie być zgodne z maszyną. Szczegółowe informacje można znaleźć na naszej stronie internetowej.

1

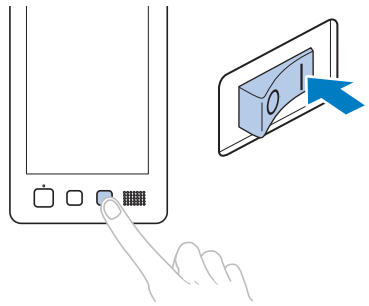

2

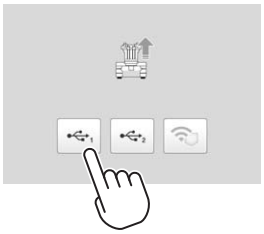

3

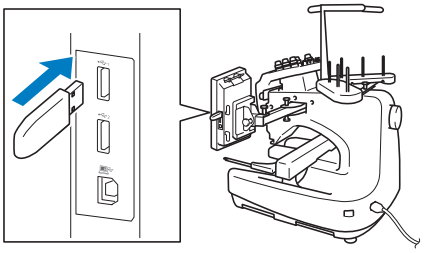

4



Naciśnij przycisk Ładuj.

5

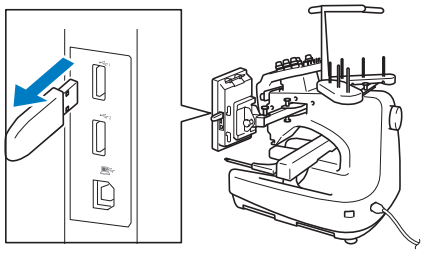

6

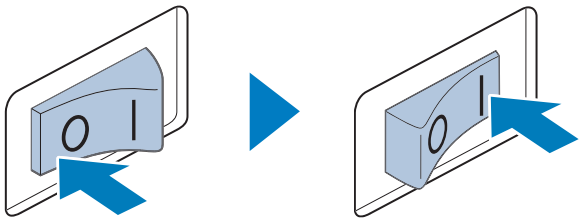

My Stitch Monitor to aplikacja mobilna, która monitoruje warunki pracy Twojej maszyny.
Pobierz aplikację z Google Play™ lub App Store.

Google Play™

App Store

Design Database Transfer to dedykowana aplikacja Windows do bezprzewodowego przesyłania danych dotyczących haftu z komputera do maszyny. Możesz używać tej aplikacji do przeglądania danych haftu i zarządzania nimi.
Aplikację możesz pobrać też z naszej witryny internetowej http://s.brother/cabkb/.

Wsparcie odnośnie produktu i odpowiedzi na najczęściej zadawane pytania (FAQ) można znaleźć na stronie internetowej **http://s.brother/cpban/**.

Odwiedź nas na **http://s.brother/cvban/**, aby obejrzeć filmy instruktażowe.

Proszę upewnić się, że zainstalowana jest najnowsza wersja oprogramowania. Najnowsza wersja zawiera różnorodne ulepszenia funkcjonalne.

Brother Support Center to aplikacja dla urządzeń mobilnych oferująca pomocne informacje dotyczące urządzeń Brother.

Maszyna jest przeznaczona do użytku wyłącznie w kraju zakupu. Lokalne firmy Brother lub dystrybutorzy będą obsługiwać maszyny wyłącznie w kraju zakupu.

Manual de utilizare

Mașină de brodat

Product Code (Cod produs): 884-T23

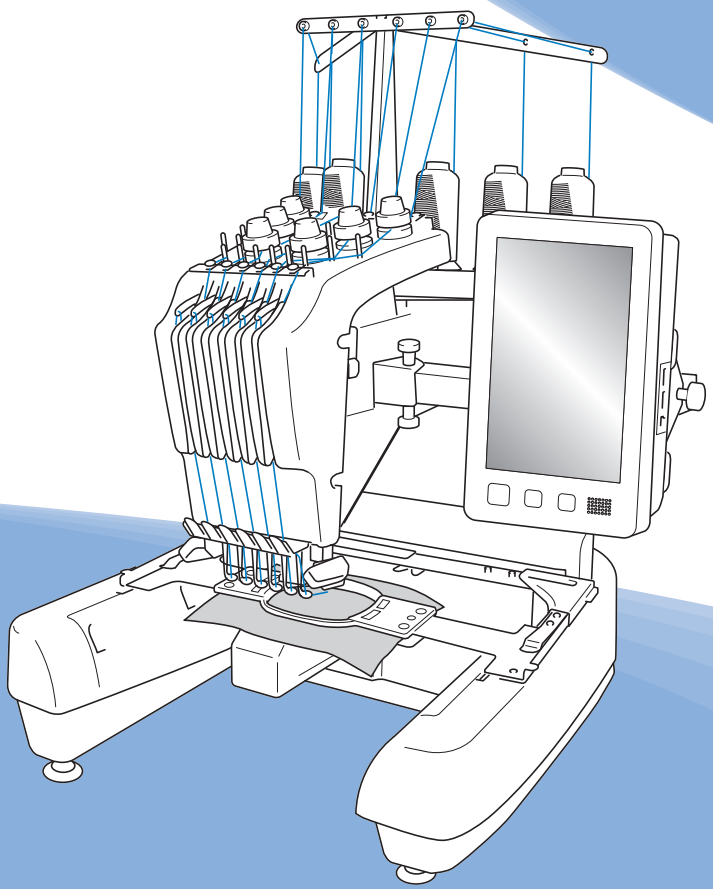

Citiți acest document înainte de a utiliza mașina.
Vă recomandăm să păstrați acest document la îndemână pentru consultare ulterioară.

INTRODUCERE

Vă mulțumim pentru că ați cumpărat această mașină. Înainte de a utiliza această mașină, citiți cu atenție „INSTRUCȚIUNI IMPORTANTE DE SIGURANȚĂ”, apoi studiați acest manual pentru a utiliza corect diferitele funcții.
În plus, după ce ați terminat de citit acest manual, păstrați-l la îndemână pentru a-l putea consulta în viitor.
Nerespectarea acestor instrucțiuni poate determina creșterea riscului de rănire sau producere a unor prejudicii materiale, inclusiv prin incendii, electrocutare, arsuri sau sufocare.

INSTRUCȚIUNI IMPORTANTE DE SIGURANȚĂ

Vă rugăm să citiți aceste instrucțiuni de siguranță înainte de a încerca să utilizați mașina.

⚠PERICOL

- Pentru a reduce riscul de electrocutare

1 Scoateți întotdeauna mașina din priză imediat după utilizare, la curățare, atunci când faceți operațiile de întreținere menționate în acest manual sau dacă lăsați mașina nesupravegheată.

⚠AVERTISMENT

- Pentru a reduce riscul producerii unor arsuri, incendii, sau de electrocutare sau rănire a persoanelor.

2 Scoateți întotdeauna mașina din priză atunci când o ungeți sau efectuați alte reglaje și orice alte operațiuni de întreținere menționate în manualul de utilizare.

- Pentru a scoate mașina din priză, acționați butonul mașinii în poziția „O” pentru a o opri, apoi prindeți ștecherul cu mâna și trageți-l din priză. Nu trageți de cablu.
- Conectați mașina direct la priza de curent. Nu utilizați un prelungitor.
- Dacă nu este tensiune, scoateți întotdeauna mașina din priză.

3 Pericole electrice:

- Această mașină trebuie conectată la o sursă de alimentare de c.a. în intervalul indicat pe plăcuța de caracteristici. Nu o conectați la o sursă de alimentare de c.c. sau la un invertor. Dacă nu știți sigur ce tip de sursă de alimentare aveți, contactați un electrician calificat.
- Această mașină este omologată pentru utilizare exclusiv în țara în care a fost achiziționată.

4 Nu utilizați această mașină dacă: ștecherul sau cablul de alimentare este deteriorat, nu funcționează corect, a căzut sau este avariată ori pe unitate s-a vărsat apă. Duceți mașina la cel mai apropiat distribuitor autorizat Brother sau centru de service în vederea examinării, reparării și reglării electrice sau mecanice.

- Pentru a evita producerea unor electrocutări sau incendii; nu utilizați un ștecăr defect sau o priză de curent nefixată corect în perete și asigurați-vă că ștecărul este introdus complet și în siguranță.
- Dacă în timp ce este depozitată sau în timpul utilizării mașinii observați ceva neobișnuit, de exemplu un miros, căldură, decolorare sau deformare, opriți imediat utilizarea mașinii și scoateți cablul de alimentare.
- La transportul mașinii, aceasta trebuie ridicată de la partea de jos. Ridicarea mașinii dintr-o altă zonă poate duce la deteriorarea mașinii sau la căderea acesteia, rănindu-vă.
- La ridicarea mașinii, fiți atent, nu faceți mișcări bruște sau neatente, pentru că vă puteți răni spatele sau genunchii.
- În timp ce mașina este transportată, fiți atent să nu atingeți panoul de control, conducătorii de fir sau orice altă componentă, deoarece vă puteți răni.

5 Păstrați întotdeauna zona de lucru curată:

- Nu utilizați niciodată mașina dacă fantele de aerisire sunt obturate. Nu lăsați scamele, praful și materialele să se acumuleze în zona fantelor de aerisire.
- Nu folosiți prelungitoare. Conectați mașina direct la priza de curent.
- Nu aruncați și nu introduceți niciun obiect în niciuna dintre fante.
- Țineți degetele la distanță de toate orificiile mașinii, de exemplu în apropierea saniei, deoarece vă puteți răni.
- Nu folosiți mașina în locuri unde se utilizează produse pe bază de aerosoli (spray) sau unde se administrează oxigen.
- Nu utilizați mașina în apropierea unor surse de căldură, precum o sobă sau un fier de călcat; în caz contrar, mașina, cablul de alimentare sau produsul brodat se poate aprinde, producând incendii sau electrocutări.
- Nu utilizați această mașină în apropierea unei flăcări deschise; datorită mișcării gherghefului, produsul brodat se poate aprinde.

- Nu așezați această mașină pe o suprafață instabilă, de exemplu pe o masă instabilă sau înclinată, în caz contrar mașina poate cădea, producând accidente.
- În timp ce montați sau demontați ghergheful de brodat sau alte accesorii incluse, sau în timp ce efectuați operațiile de întreținere ale mașinii, nu atingeți mașina cu corpul dumneavoastră sau orice parte a acesteia.

6 În timpul brodării, vă rugăm să acordați o atenție specială următoarelor:

- Întotdeauna fiți foarte atent la ac. Nu folosiți ace îndoite sau defecte.
- Nu vă apropiați degetele de niciuna din piesele în mișcare. Acordați atenție specială zonei din jurul acului mașinii.
- În timp ce mașina funcționează, nu lăsați mâinile în apropierea carcasei tijei acului și a tuturor pieselor mobile aflate în apropierea carcasei tijei acului, în caz contrar, se pot produce accidente.
- Acționați butonul mașinii în poziția marcată cu simbolul „O" pentru a o opri în timp ce efectuați reglaje în zona acului, de exemplu la schimbarea acestuia.
- Nu utilizați o placă pentru ac defectă sau incorectă, deoarece poate determina ruperea acului.

7 Această mașină nu este o jucărie:

- Este necesară o supraveghere atentă atunci când mașina este folosită de către copii sau în apropierea acestora.
- Această mașină nu a fost proiectată pentru a fi utilizată de copiii mici sau de persoanele cu dizabilități, fără supraveghere.
- Copiii mici trebuie supravegheați, pentru a vă asigura că nu se joacă cu mașina.
- Nu folosiți foarfeca inclusă sau dispozitivul de desfăcut cusături în niciun alt mod decât cel prevăzut. În plus, când faceți o gaură folosind dispozitivul de desfăcut cusături, nu așezați mâinile sau degetele în zona de tăiere, vă puteți răni dacă dispozitivul de desfăcut cusături alunecă.
- Punga de plastic în care mașina a fost livrată nu trebuie păstrată la îndemâna copiilor sau trebuie aruncată. Nu lăsați copiii să se joace cu punga din cauza pericolului de sufocare.
- Nu folosiți mașina în aer liber.

8 Pentru o durată de viață mai lungă:

- Nu depozitați mașina în locații cu umiditate ridicată sau expuse direct la razele solare. Nu utilizați și nu depozitați mașina în apropierea unui radiator, a unui fier de călcat, a unei lămpi cu halogen sau a altor obiecte fierbinți.
- Pentru curățarea mașinii, nu utilizați soluții de curățare sau solvenți organici, precum diluanții, gazolina sau alcoolul. În caz contrar, finisajul se poate decoji sau se poate zgâria.
- Consultați întotdeauna manualul de utilizare la înlocuirea sau instalarea unui ansamblu, a piciorușelor de presare, a acului sau a altor componente, pentru a vă asigura că acestea sunt instalate corect.

9 Pentru reparații sau reglaje:

- Nu încercați să demontați, reparați sau modificați această mașină în niciun mod, în caz contrar se pot produce incendii, electrocutări sau accidente.
- Dacă unitatea de iluminat este defectă, aceasta trebuie înlocuită de un distribuitor autorizat Brother.
- În cazul apariției unei defecțiuni sau în cazul efectuării unor reglaje, consultați mai întâi tabelul de depanare de la sfârșitul manualului de utilizare pentru a verifica și regla mașina. Dacă problema persistă, vă rugăm să consultați distribuitorul Brother local.

Folosiți această mașină numai în scopul pentru care a fost creată, conform indicațiilor din acest manual.

Folosiți accesoriile recomandate de producător și prezentate în acest manual.

Utilizați numai cablul de interfață (cablu USB) livrat cu această mașină.

Conținutul acestui manual și specificațiile acestui produs pot fi modificate fără nicio notificare.

Pentru informații suplimentare despre produs și actualizări, consultați site-ul nostru web, la adresa www.brother.com

PĂSTRAȚI ACESTE INSTRUCȚIUNI. Această mașină este destinată uzului casnic.

CU EXCEPȚIA UTILIZATORILOR DIN ȚĂRILE MEMBRE CENELEC

Această mașină nu este concepută pentru a fi utilizată de persoane (inclusiv copii) cu capacități fizice, senzoriale sau mentale reduse sau care nu dispun de experiența și cunoștințele necesare, cu excepția cazurilor în care aceste persoane beneficiază de supraveghere sau instrucțiuni referitoare la utilizarea mașinii din partea unei persoane care poartă responsabilitatea pentru siguranța lor. Copiii trebuie supravegheați pentru a vă asigura că nu se joacă cu mașina.

PENTRU UTILIZATORII DIN ȚĂRILE MEMBRE CENELEC

Această mașină poate fi utilizată de copiii cu vârsta de 8 ani sau mai mari și de persoane cu capacități fizice, senzoriale sau mentale reduse sau care nu au experiența sau cunoștințele necesare dacă sunt supravegheate sau dacă li s-au dat instrucțiuni privind utilizarea în siguranță a mașinii și au înțeles riscurile implicate. Copiii nu trebuie să se joace cu această mașină. Curățarea și întreținerea de către utilizator nu trebuie efectuate de copii fără a fi supravegheați.

NUMAI PENTRU UTILIZATORII DIN MAREA BRITANIE, IRLANDA, MALTA ȘI CIPRU

IMPORTANT

- În cazul în care înlocuiți siguranța ștecherului, utilizați o siguranță aprobată de ASTA și compatibilă cu standardul BS 1362, care poartă marcajul ASTA și care are valorile nominale marcate pe ștecher.
- Nu uitați să instalați capacul siguranței. Nu utilizați niciodată ștechere de la care lipsește capacul siguranței.
- În cazul în care priza disponibilă nu este una adecvată pentru ștecherul livrat împreună cu acest echipament, trebuie să contactați un dealer autorizat Brother pentru a obține un cablu corespunzător.

Declarație de conformitate (numai pentru Europa și Turcia)

Noi, Brother Industries, Ltd. 15-1 Naeshiro-cho, Mizuho-ku, Nagoya 467-8561 Japonia declarăm că acest produs este fabricat în conformitate cu cerințele esențiale ale tuturor directivelor și regulamentelor relevante aplicate în Comunitatea Europeană.

Declarația de conformitate (DoC) poate fi descărcată de pe Site web Brother support. Vizitați support.brother.com

Declarația de conformitate pentru Directiva 2014/53/UE pentru echipamente radio (numai pentru Europa și Turcia) (Aplicabilă pentru modelele cu interfețe radio)

Noi, Brother Industries, Ltd. 15-1 Naeshiro-cho, Mizuho-ku, Nagoya 467-8561 Japonia declarăm că aceste produse sunt fabricate în conformitate cu prevederile directivei 2014/53/UE pentru echipamente radio. Declarația de conformitate (DoC) poate fi descărcată de pe Site web Brother support. Vizitați support.brother.com

Rețea LAN fără fir (wireless) (numai pentru modelele cu funcția Rețea LAN fără fir)

Această mașină este compatibilă cu interfața fără fir.
Banda (benzile) de frecvență: 2.400-2.483,5 MHz
Puterea maximă a semnalului de radiofrecvență transmis în banda (benzile) de frecvență: Sub 20 dBm (e.i.r.p)

Notificări referitoare la securitatea laser

Specificațiile standardului IEC 60825-1

Această mașină este un produs laser din Clasa 1 conform specificațiilor din standardele IEC 60825-1:2007 și IEC 60825-1:2014.

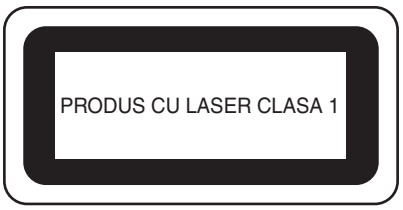

Puterea fasciculul laser emis de unitatea laser instalată în această mașină este limitată pentru a asigura funcționarea în condiții de siguranță. Totuși, mașina conține diode laser InGaAlP de 6 miliwați, cu o lungime de undă de 630-640 nanometrii, 6-12 grade la unghiul de divergență paralel, 28-40 grade la unghiul de divergență perpendicular. Prin urmare, în cazul demontării sau modificării acestei mașini, pot apărea leziuni oculare.
Măsurile de siguranță au fost proiectate pentru a preveni orice posibilă expunere a operatorului la fasciculul laser.

⚠ ATENȚIE

- **Această mașină are o diodă laser din Clasa 3B în unitatea laser. Este strict interzisă deschiderea unității laser, în orice condiții.**
- **Utilizarea comenzilor, a reglajelor sau efectuarea unor proceduri altele decât cele specificate în acest manual, pot avea ca efect expunerea la radiații periculoase.**

ACORDUL DE LICENȚĂ

Această mașină include date, programe software și/sau documentație (numite „CONȚINUT”) acestea fiind produse aparținând Brother Industries, Ltd. („BROTHER”). PRIN UTILIZAREA CONȚINUTULUI, CLIENTUL ACCEPTĂ TERMENII ȘI CONDIȚIILE PREZENTULUI ACORD. BROTHER păstrează dreptul de proprietate asupra CONȚINUTULUI și al copiilor CONȚINUTULUI inclus în acest pachet. CONȚINUTUL vă este oferit prin licență (nu vândut) („CLIENT”) în conformitate cu termenii și condițiile prezentului acord.

CLIENTULUI i se oferă o licență pentru:

- a utiliza CONȚINUTUL în combinație cu o mașină de brodat pentru a crea broderii.
- a utiliza CONȚINUTUL în combinație cu o mașină de brodat pe care CLIENTUL o deține sau o utilizează, cu condiția ca respectivul CONȚINUT să nu fie utilizat simultan la mai multe mașini de brodat.

În absența unor dispoziții contrare, CLIENTUL nu are permisiunea de a:

- Permite utilizarea mai multor copii ale CONȚINUTULUI la un moment dat.
- Reproduce, modifica, publica, distribui, vinde, închiria, sublicența sau de a pune la dispoziția unor terți CONȚINUTUL.
- Distribui, închiria, sublicența, concesiona, vinde, transfera sau ceda suportul media sau CONȚINUTUL.
- Decompila, dezasambla sau decodifica respectivul CONȚINUT sau de a asista terții pentru a efectua aceste acțiuni.
- Altera, traduce, modifica sau adapta CONȚINUTUL sau orice parte a acestuia în scop de afaceri, comercial sau industrial.
- Vinde sau distribui în orice mod BRODERIILE create prin utilizarea CONȚINUTULUI, CARE INIȚIAL ERA PROTEJAT ÎN BAZA UNOR DREPTURI DE UTILIZATOR ALE UNUI TERȚ, ALTUL DECÂT BROTHER (de ex. „©DISNEY”).

BROTHER păstrează toate drepturile care nu sunt oferite în mod expres CLIENTULUI prin prezentul acord.

Niciuna din prevederile prezentului acord nu reprezintă o clauză de renunțare a drepturilor BROTHER în temeiul oricărei alte legi. Acest acord va fi reglementat în conformitate cu prevederile legislative din Japonia.

Vă rugăm să adresați toate întrebările referitoare la prezentul acord în scris, prin serviciile poștale, către Brother Industries, Ltd., 1-1-1 Kawagishi, Mizuho-ku, Nagoya 467-8562, Japonia, În atenția: P&H business division Sales and Marketing Dept.

ETICHETE DE AVERTIZARE

Următoarele etichete de avertizare sunt lipite pe mașină. Respectați măsurile de siguranță de pe etichete.

Amplasarea etichetelor

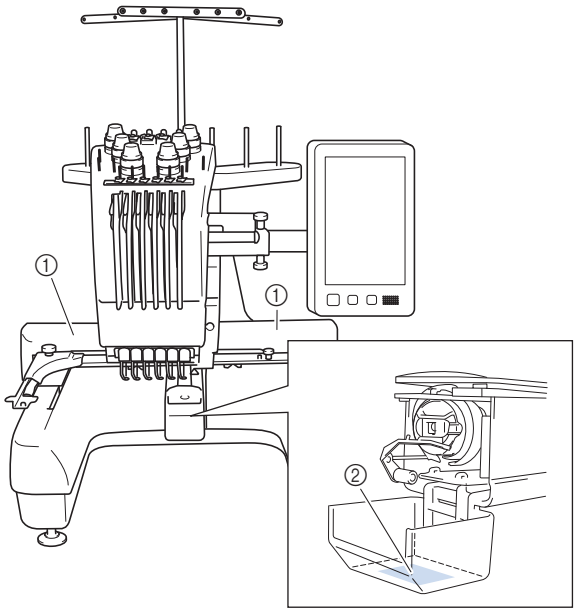

①

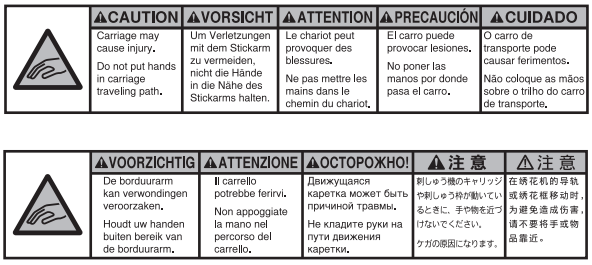

⚠CAUTION	⚠VORSICHT	⚠ATTENTION	⚠PRECAUCIÓN	⚠CUIDADO
Carriage may cause injury. Do not put hands in carriage traveling path.	Um Verletzungen mit dem Stickarm zu vermeiden, nicht die Hände in die Nähe des Stickarms halten.	Le chariot peut provoquer des blessures. Ne pas mettre les mains dans le chemin du chariot.	El carro puede provocar lesiones. No poner las manos por donde pasa el carro.	O carro de transporte pode causar ferimentos. Não coloque as mãos sobre o trilho do carro de transporte.

⚠VOORZICHTIG	⚠ATTENZIONE	⚠ОСТОРОЖНО!	⚠注 意	⚠注 意
De borduurarm kan verwondingen veroorzaken. Houdt uw handen buiten bereik van de borduurarm.	Il carrello potrebbe ferirvi. Non appoggiate la mano nel percorso del carrello.	Движущаяся каретка может быть причиной травмы. Не кладите руки на пути движения каретки.	刺しゅう機のキャリッジや刺しゅう枠が動いているときに、手や物を近づけないでください。 ケガの原因になります。	在绣花机的导轨或绣花框移动时，为避免造成伤害，请不要将手或物品靠近。

②

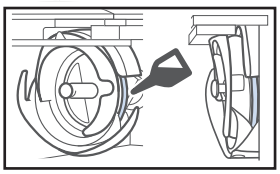

Puneți o picătură de ulei pe cârlig, o dată pe zi, înainte de utilizare.

MĂRCI COMERCIALE

WPA™ și WPA2™ sunt mărci comerciale ale Wi-Fi Alliance®.

Orice mărci comerciale și denumiri ale produselor companiilor care apar pe produsele Brother, documentele asociate și pe orice alte materiale sunt toate mărci comerciale sau mărci înregistrate ale respectivelor companii.

OBSERVAȚII REFERITOARE LA LICENȚELE OPEN SOURCE

Acest produs include programe software open-source. Pentru a citi observațiile referitoare la licențele open source, vă rugăm să accesați secțiunea de descărcare a manualelor de pe pagina de start a modelului dumneavoastră de pe site-ul web de asistență Brother, aflat la adresa http://s.brother/cpban/ .

DREPTURI DE AUTOR ȘI LICENȚE

Acest produs include software dezvoltat de următorul furnizor:
©2008 Devicescape Software, Inc.

PRECAUȚII PENTRU CONEXIUNEA FĂRĂ FIR

Pentru a vă proteja împotriva accesului neautorizat de pe internet, asigurați-vă că pentru conectarea aparatului la internet utilizați un router sau un program firewall.

Cuprins

DENUMIREA PIESELOR MAȘINII 8
Accesorii incluse 9
Accesorii incluse în unele țări sau regiuni 11
Accesorii opționale 11
INSTALAREA MAȘINII 13
Măsuri de siguranță la instalare și transport 13
Instalarea mașinii 15
Reglarea poziției panoului de control 16
Pregătirea ansamblului conducătorului de fir 16
Pregătirea suportului pentru mosor 17
Montarea suportului de gherghef 17
PORNIREA MAȘINII 18
FUNCȚIILE CONEXIUNII LA REȚEAUA FĂRĂ FIR 20
Operațiile disponibile cu o conexiune la rețeaua fără fir 20
Conectarea la rețeaua fără fir 21
PREGĂTIREA PENTRU ÎNCEPEREA BRODĂRII 23
Vizionarea tutorialelor video 23
Scoaterea suveicii 23
Instalarea bobinei 24
Montarea suveicii 24
Selectarea modelului de broderie 25
Înțelegerea ecranului de editare a modelelor 28
Verificarea unei imagini în previzualizare 31
ÎNCEPEREA OPERAȚIEI DE BRODARE 32
Prinderea materialului în gherghef 32
Atașarea gherghefului la mașină 33
Ecranul cu setările de brodare 34
Verificarea tijelor acelor și a culorii firelor 36
Înfilarea firului superior 37
Înfilarea acului 39
Începerea brodării 40
Ecranul de brodare 40
Scoaterea gherghefului 42
FUNCȚII DE BLOCARE 43
Blocare administrator 43
Blocare operator 43
ANEXĂ 44
Reglarea tensiunii firului de la bobină 44
Reglarea tensiunii firului superior 46
Înlocuirea acului 46
Lubrifierea suportului suveicii 47
Ungerea tijelor acelor 48
Curățarea cârligului 49
Curățarea zonei din jurul plăcii acului 50
Curățarea conducătorilor de fir 51
Curățarea butonului de tensionare 51
Setări de bază 52
UTILIZAREA BOBINATORULUI OPȚIONAL 54
Bobinatorul opțional și accesoriile acestuia 54
Instalarea bobinatorului opțional 55
Conectarea adaptorului c.a. 55
Bobinarea 55
ACTUALIZAREA PROGRAMULUI SOFTWARE AL MAȘINII 58
Utilizarea unei conexiuni LAN fără fir pentru actualizare 58
Utilizarea unui suport media USB pentru actualizare 59

DENUMIREA PIESELOR MAȘINII

Notă

- Asigurați-vă că ați instalat cea mai recentă versiune a programului software.
  Consultați „ACTUALIZAREA PROGRAMULUI SOFTWARE AL MAȘINII” la pagina 58.

■ Piese principale

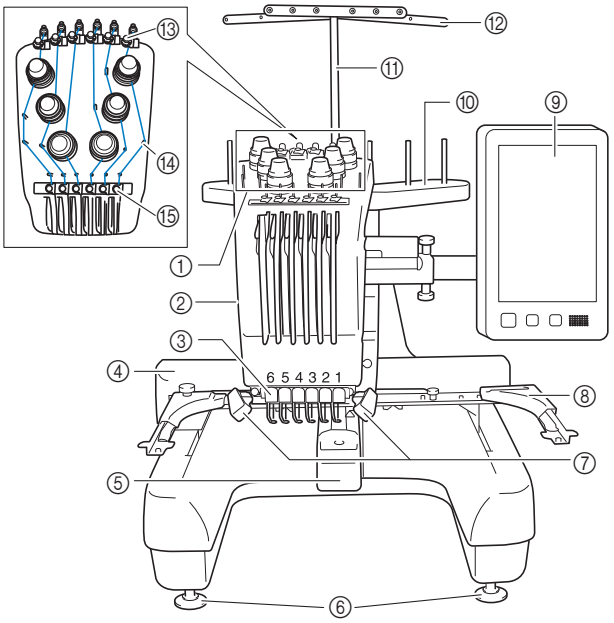

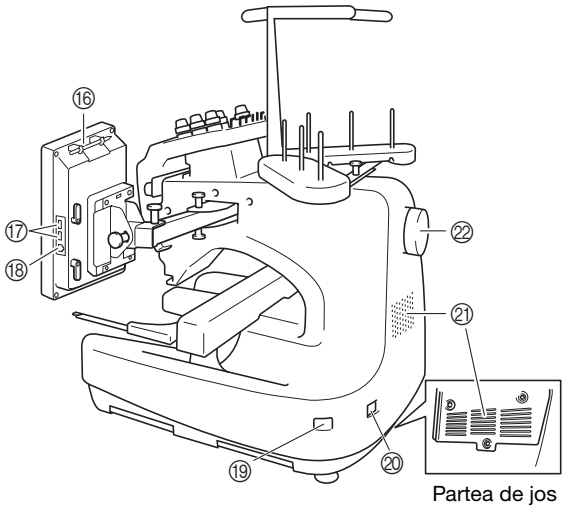

Partea de jos

① **Butoane de tensionare a firului**
② **Carcasă tijă ac**
Se deplasează la stânga și la dreapta pentru a deplasa acul în poziția de brodare.
③ **Conducător de fir inferior**
④ **Sanie**
Montați ghergheful de brodat pe sanie. La pornirea mașinii sau în timpul brodării, sania se deplasează înainte, înapoi, la stânga și la dreapta.
⑤ **Capac cârlig/Cârlig**
⑥ **Picioare**
⑦ **Lampă pentru brodat**
Luminozitatea lămpii pentru brodat poate fi reglată din ecranul de setări.
⑧ **Suport de gherghef**
⑨ **Panou de control**
⑩ **Suport pentru mosor**
⑪ **Suport pentru ansamblul conducătorului de fir**
⑫ **Conducător de fir**
⑬ **Conducător de fir superior**
⑭ **Conducători de fir tip clemă**
⑮ **Conducător de fir intermediar**
⑯ **Suport creion tactil**
Utilizați suportul pentru creionul tactil pentru a păstra creionul atunci când nu este utilizat.
⑰ **Port USB pentru suportul media**
Pentru a trimite modelele de la/la suportul media USB, conectați suportul media USB direct în portul USB.
⑱ **Port USB pentru calculator**
Pentru a importa/exporta modelele între un calculator și mașină, conectați cablul USB în portul USB.
⑲ **Întrerupător principal**
Utilizați întrerupătorul principal pentru a porni („I”) și opri mașina („O”)
Nu reporniți mașina imediat după ce a fost oprită. Se recomandă să așteptați 5 secunde înainte de a reporni mașina.
⑳ **Mufă cablu de alimentare**
㉑ **Fante de ventilare**
Fantele de ventilare permit circulația aerului din jurul motorului. Nu acoperiți fantele de ventilare în timpul utilizării mașinii.
㉒ **Volant**
Rotiți volantul pentru a mișca acul în sus și în jos. Rotiți întotdeauna volantul înspre panoul LCD.

■ Panou de control

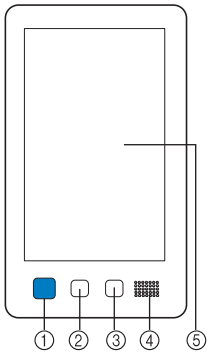

① Buton „Start/Stop”
Apăsați pe butonul „Start/Stop” pentru a porni sau opri mașina. Modul în care butonul luminează și culoarea acestuia se modifică în funcție de condițiile de funcționare ale mașinii.

Se aprinde și are culoarea roșie	:	Dacă mașina nu poate începe brodarea
Luminează intermitent și are culoarea verde	:	Dacă mașina poate începe brodarea
Se aprinde și are culoarea verde	:	În timp ce mașina brodează
Luminează intermitent și are culoarea portocaliu	:	Dacă mașina poate tăia firul
Stins	:	Atunci când mașina este oprită

② Buton de tăiere a firelor
Apăsați butonul de tăiere a firelor pentru a tăia firul superior și cel al bobinei.

③ Buton de înfilare automată ac
Apăsați butonul de înfilare automată a acului pentru a înfila acul.

④ Difuzor

⑤ LCD (panou tactil)
Atingeți tastele care apar pe panoul tactil pentru a selecta și edita modele și pentru a confirma diverse informații.

Accesorii incluse

După deschiderea cutiei, verificați dacă aceasta conține accesoriile enumerate mai jos. În cazul în care un articol lipsește sau este deteriorat, contactați distribuitorul autorizat Brother.

	Denumire piesă Cod piesă
1. 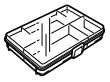	**Cutie accesorii** XC6482-051
2. 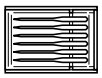	**Set de ace × 2** XC6469-001
3. 	**Bobină preînfilată × 6** XH3619-001
4. 	**Plasă de protecție mosor × 6** S34455-000
5. 	**Dispozitiv de desfăcut cusături** XF4967-001
6. 	**Foarfecă** XF2052-001
7. 	**Pensetă** XC6542-051
8. 	**Creion tactil** XA9940-051
9. 	**Dispozitiv de schimbat ace (dispozitiv de înfilare)** XF2212-101
10. 	**Capac al plăcii acului** XC6499-151
11. 	**Distanțier (pe mașină)** XF1978-001
12. 	**Șurubelniță în cruce** XC6543-051
13. 	**Șurubelniță obișnuită** X55468-051
14. 	**Șurubelniță Allen** XC5159-051

	Denumire piesă Cod piesă
15. 	**Șurubelniță Y** XH4670-001
16. 	**Cheie 13 mm × 10 mm** XC6159-051
17. 	**Gresor** D01H2M-001 (Coreea) D01H2N-001 (alte regiuni)
18. 	**Perie de curățat** X59476-051
19. 	**Greutate (L)** XC5974-151
20. 	**Adaptor mosor × 6** XC7134-051
21. 	**Capac mosor × 6** 130012-057
22. 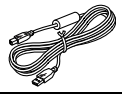	**Cablu USB** XD1851-051
23. 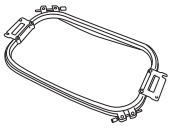	**Gherghef (foarte mare)** **300 mm (L) × 200 mm (Î)** **(11-3/4 inci (L) × 7-7/8 inci (Î))** PRH300 (America) PRH300: XG6645-001 (Europa) PRH300CN: 115D02E6019 (China) PRH300: 115D02E7019 (alte regiuni)
24. 	**Gherghef (mare)** **180 mm (L) × 130 mm (Î)** **(7-1/8 inci (L) × 5-1/8 inci (Î))** PRH180 (America) PRH180: XG6647-001 (Europa) PRH180CN: 115D02E6018 (China) PRH180: 115D02E7018 (alte regiuni)
25. 	**Gherghef (mediu)** **100 mm (L) × 100 mm (Î)** **(4 inci (L) × 4 inci (Î))** PRH100 (America) PRH100: XG6649-001 (Europa) PRH100CN: 115D02E6017 (China) PRH100: 115D02E7017 (alte regiuni)
26. 	**Gherghef (mic)** **60 mm (L) × 40 mm (Î)** **(2-3/8 inci (L) × 1-1/2 inci (Î))** PRH60 (America) PRH60: XG6651-001 (Europa) PRH60CN: 115D02E6020 (China) PRH60: 115D02E7020 (alte regiuni)
27. 	**Foaie de brodat (foarte mare)** **300 mm (L) × 200 mm (Î)** **(11-3/4 inci (L) × 7-7/8 inci (Î))** XC5704-051

	Denumire piesă Cod piesă
28. 	**Foaie de brodat (mare)** **180 mm (L) × 130 mm (Î)** **(7-1/8 inci (L) × 5-1/8 inci (Î))** XC5721-051
29. 	**Foaie de brodat (medie)** **100 mm (L) × 100 mm (Î)** **(4 inci (L) × 4 inci (Î))** XC5759-051
30. 	**Foaie de brodat (mică)** **60 mm (L) × 40 mm (Î)** **(2-3/8 inci (L) × 1-1/2 inci (Î))** XC5761-051
31. 	**Suport de gherghef A** **(cu capace albe pentru colțuri)** XF2222-001
32. 	**Suport de gherghef B** **(cu capace gri deschis pentru colțuri)** XF2223-001
33. 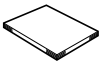	**Manual de utilizare** Acest manual
34. 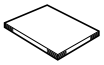	**Ghid de referință rapidă** Vizitați dealerul autorizat Brother.
35. 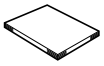	**Catalog cu modele de broderii** Vizitați dealerul autorizat Brother.
36. 	**Cablu de alimentare** Vizitați dealerul autorizat Brother.
37. 	**Suveică (pe mașină)** XC7206-001

De reținut

- Creionul tactil inclus poate fi așezat în suportul pentru creion din spatele panoului de control. (pagina 8)

Accesorii incluse în unele țări sau regiuni

	Denumire piesă Cod piesă
1. 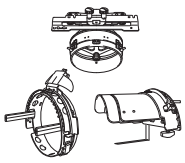	**Set gherghef pentru șepci** PRCF3 (America) PRCF3: XE2158-201 (Europa) PRCF3CN: 115D02E6002 (China) PRCF3: 115D02E7002 (alte regiuni)
2. 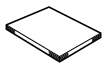	**Catalog cu modele de broderii (suplimentar)** Vizitați dealerul autorizat Brother.
3. 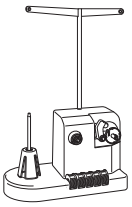	**Set bobinator (Consultați pagina 54.)** PRBW1

Accesorii opționale

Următoarele sunt disponibile ca accesorii opționale, putând fi achiziționate separat.

	Denumire piesă Cod piesă
1. 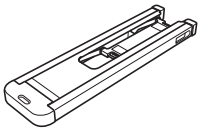	**Masă cu gherghef tubular** PRTT1 (America) PRTT1: D01FAF-001 (Europa) PRTT1CN: 115K02E6002 (China) PRTT1AP: 115K02E7002 (alte regiuni)
2. 	**Masă lată** PRWT1 (America) PRWT1: XG6731-001 (Europa) PRWT1CN: 115K02E6001 (China) PRWT1: 115K02E7001 (alte regiuni)
3. 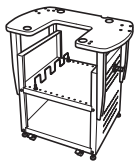	**Stativ pentru brodare** PRNSTD2 (America) VRPRNSTD: XG3199-001 (Europa) VRPRNSTDCN: 115Z05E6005 (China) VRPRNSTD: 115Z05E7005 (alte regiuni)
4. 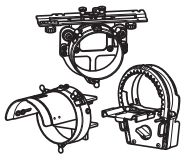	**Set gherghef pentru șepci cu boruri plate** PRCF5 (America) PRCF5: D01FAB-001 (Europa) PRCF5CN: 115D02E600J (China) PRCF5AP: 115D02E700J (alte regiuni)
5. 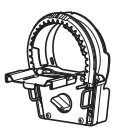	**Gherghef pentru șepci cu boruri plate 130 mm (L) × 60 mm (Î) (5-1/8 inci (L) × 2-3/8 inci (Î))** PRCFH5 (America) PRCFH5: D01FA5-001 (Europa) PRCFH5CN: 115D02E600G (China) PRCFH5AP: 115D02E700G (alte regiuni)
6. 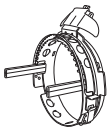	**Gherghef pentru șepci 130 mm (L) × 60 mm (Î) (5-1/8 inci (L) × 2-3/8 inci (Î))** PRCFH3 (America) PRCFH3: XG6695-001 (Europa) PRCFH3: 115D02E7008 (alte regiuni)
7. 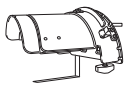	**Dispozitiv de fixare (pentru gherghefeul pentru șepci (PRCFH1/PRCFH2/PRCFH3))** PRCFJ2 (America) PRCFJ2: XG6661-001 (Europa) PRCFJ2: 115D02E7009 (alte regiuni)
8. 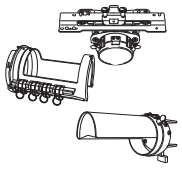	**Set gherghef cilindric** PRCL1 (America) PRCL1: XG6697-001 (Europa) PRCL1CN: 115D02E6011 (China) PRCL1: 115D02E7011 (alte regiuni)
9. 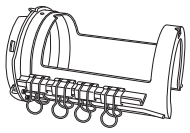	**Gherghef cilindric 90 mm (L) × 80 mm (Î) (3-1/2 inci (L) × 3 inci (Î))** PRCLH1 (America) PRCLH1: XG6699-001 (Europa) PRCLH1: 115D02E7010 (alte regiuni)
10. 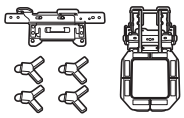	**Set gherghef magnetic universal M 100 mm (L) × 100 mm (Î) (4 inci (L) × 4 inci (Î))** PRVMFMKIT (America) PRVMFMKIT: D01XJY-001 (Europa) PRVMFMKITCN: 115D02E600M (China) PRVMFMKITAP: 115D02E700M (alte regiuni)
11. 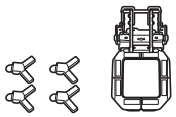	**Gherghef magnetic universal M 100 mm (L) × 100 mm (Î) (4 inci (L) × 4 inci (Î))** PRVMFM (America) PRVMFM: D01XK7-001 (Europa) PRVMFMCN: 115D02E600N (China) PRVMFMAP: 115D02E700N (alte regiuni)
12. 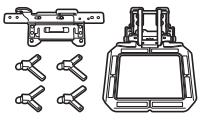	**Set gherghef magnetic universal L 180 mm (L) × 130 mm (Î) (7-1/8 inci (L) × 5-1/8 inci (Î))** PRVMFLKIT (America) PRVMFLKIT: D01XHD-001 (Europa) PRVMFLKITCN: 115D02E600P (China) PRVMFLKITAP: 115D02E700P (alte regiuni)
13. 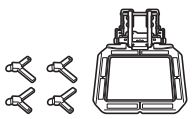	**Gherghef magnetic universal L 180 mm (L) × 130 mm (Î) (7-1/8 inci (L) × 5-1/8 inci (Î))** PRVMFL (America) PRVMFL: D01XHM-001 (Europa) PRVMFLCN: 115D02E600L (China) PRVMFLAP: 115D02E700L (alte regiuni)

	Denumire piesă Cod piesă
14. 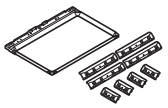	**Gherghef cu cadru magnetic 360 mm (L) × 200 mm (Î) (14 inci (L) × 7-7/8 inci (Î))** PRMS360 (America) PRMS360: D01FAN-001 (Europa) PRMS360CN: 115D02E600K (China) PRMS360AP: 115D02E700K (alte regiuni) * Zonă de brodare: 300 mm (L) × 200 mm (Î) (11-3/4 inci (L) × 7-7/8 inci (Î))
15. 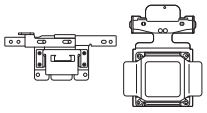	**Set gherghef magnetic 50 mm (L) × 50 mm (Î) (2 inci (L) × 2 inci (Î))** PRMHA50 (America) PRMFA50: XG8593-001 (Europa) PRMFA50AP: 115D02E700E (alte regiuni)
16. 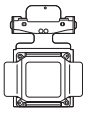	**Gherghef magnetic 50 mm (L) × 50 mm (Î) (2 inci (L) × 2 inci (Î))** PRMH50 (America) PRMF50: XG8597-001 (Europa) PRMF50AP: 115D02E700F (alte regiuni)
17. 	**Gherghef pentru matlasat 200 mm (L) × 200 mm (Î) (7-7/8 inci (L) × 7-7/8 inci (Î))** PRPQF200 (America) PRPQF200: XG6727-001 (Europa) PRPQF200CN: 115D02E6025 (China) PRPQF200: 115D02E7025 (alte regiuni)
18. 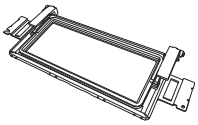	**Gherghef pentru borduri 300 mm (L) × 100 mm (Î) (11-3/4 inci (L) × 4 inci (Î))** PRPBF1 (America) PRPBF1: XG6729-001 (Europa) PRPBF1CN: 115D02E6022 (China) PRPBF1: 115D02E7022 (alte regiuni)
19. 	**Set gherghef rotund** PRPRFK1 (America) PRPRFK1: XG6725-001 (Europa) PRPRFK1CN: 115D02E6029 (China) PRPRFK1: 115D02E7029 (alte regiuni)
20. 	**Gherghef rotund (∅100 mm (4 inci))** PRPRF100 (America) PRPRF100: XG6737-001 (Europa) PRPRF100CN: 115D02E6026 (China) PRPRF100: 115D02E7026 (alte regiuni)
21. 	**Gherghef rotund (∅130 mm (5 inci))** PRPRF130 (America) PRPRF130: XG6739-001 (Europa) PRPRF130CN: 115D02E6027 (China) PRPRF130: 115D02E7027 (alte regiuni)
22. 	**Gherghef rotund (∅160 mm (6 inci))** PRPRF160 (America) PRPRF160: XG6741-001 (Europa) PRPRF160CN: 115D02E6028 (China) PRPRF160: 115D02E7028 (alte regiuni)
23. 	**Suport de gherghef C (cu capace gri închis pentru colțuri)** PRPARMC (America) PRPARMC: XG6743-001 (Europa) PRPARMC: 115D02E7021 (alte regiuni)
24. 	**Gherghef plat 300 mm (L) × 200 mm (Î) (11-3/4 inci (L) × 7-7/8 inci (Î))** PRF300 (America) PRF300: XG6693-001 (Europa) PRF300: 115D02E7016 (alte regiuni)

	Denumire piesă Cod piesă
25. 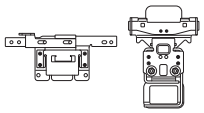	**Cadru de prindere S set liniar 45 mm (L) × 24 mm (Î) (1-3/4 inci (L) × 7/8 inci (Î))** PRCLP45B (America) PRCLP45B: XF2251-001 (Europa) PRCLP45BCN: 115D02E6012 (China) PRCLP45B: 115D02E7012 (alte regiuni)
26. 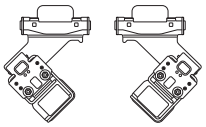	**Cadre de prindere S L & R 45 mm (L) × 24 mm (Î) (1-3/4 inci (L) × 7/8 inci (Î))** PRCLP45LR (America) PRCLP45LR: XF2255-001 (Europa) PRCLP45LRCN: 115D02E6013 (China) PRCLP45LR: 115D02E7013 (alte regiuni)
27. 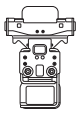	**Cadru de prindere S liniar 45 mm (L) × 24 mm (Î) (1-3/4 inci (L) × 7/8 inci (Î))** PRCLP45S (America) PRCLP45S: 115D02E7015 (alte regiuni*) * Nu este disponibil în Europa
28. 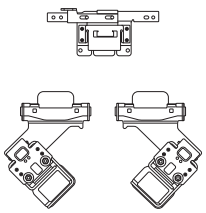	**Set cadre de prindere S L & R 45 mm (L) × 24 mm (Î) (1-3/4 inci (L) × 7/8 inci (Î))** PRCLP45LRD (America) PRCLP45LRD: 115D02E7014 (alte regiuni*) * Nu este disponibil în Europa
29. 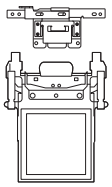	**Cadru de prindere set M 100 mm (L) × 100 mm (Î) (4 inci (L) × 4 inci (Î))** PRCLPM1 (America) PRCLP100B: XG6235-001 (Europa) PRCLPM1CN: 115D02E600B (China) PRCLPM1AP: 115D02E700B (alte regiuni)
30. 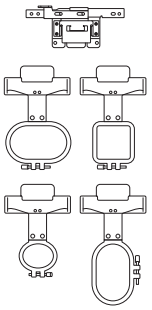	**Set gherghef compact 70: 70 mm (L) × 41 mm (Î) (2-3/4 inci (L) × 1-5/8 inci (Î)) 50: 50 mm (L) × 50 mm (Î) (2 inci (L) × 2 inci (Î)) 44: 44 mm (L) × 38 mm (Î) (1-3/4 inci (L) × 1-1/2 inci (Î)) Orientare portret: 33 mm (L) × 75 mm (Î) (1-5/16 inci (L) × 2-15/16 inci (Î))** PRHCK1 (America) PRSFK1: XG6209-001 (Europa) PRHCK1CN: 115D02E600A (China) PRHCK1AP: 115D02E700A (alte regiuni)
31. 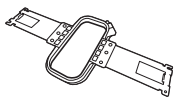	**Gherghef mâneci 70 mm (L) × 200 mm (Î) (2-3/4 inci (L) × 7-7/8 inci (Î))** PRHSL200 (America) PRHSL200: XG5284-001 (Europa) PRHSL200CN: 115D02E600C (China) PRHSL200AP: 115D02E700C (alte regiuni)

	Denumire piesă Cod piesă
32. 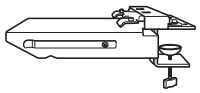	**Dispozitiv de fixare cu braț liber** PRMHJ1 (America) PRMFJ1: XH1533-001 (Europa) PRMFJ1AP: 115D02E700H (alte regiuni)
33. 	**Bobină metalică** 100376-051
34. 	**Greutate (S)** XC6631-051

Notă

- Vizitați cel mai apropiat distribuitor autorizat Brother pentru o listă completă cu accesoriile opționale disponibile pentru mașina dumneavoastră.

De reținut

- Utilizați întotdeauna accesoriile recomandate pentru această mașină.
- Toate specificațiile sunt corecte la momentul tipăririi. Vă rugăm să țineți cont de faptul că anumite specificații se pot schimba fără notificare prealabilă.

INSTALAREA MAȘINII

Măsuri de siguranță la instalare și transport

⚠ ATENȚIE

- **Temperatura mediului de lucru trebuie să fie cuprinsă între 5 °C (40 °F) și 40 °C (104 °F). Dacă mașina funcționează într-un mediu în care este prea rece sau prea cald, pot apărea defecțiuni.**
- **Nu utilizați mașina într-un loc unde va fi expusă la lumina directă a soarelui, deoarece pot apărea defecțiuni.**
- **Așezați mașina astfel încât toate cele patru picioare ajustabile să fie în contact cu biroul sau masa, astfel încât mașina să fie așezată la nivel, în plan orizontal.**
- **Nu blocați fantele de ventilare din spate și de pe baza mașinii, prin introducerea unor obiecte sub mașină, și curățați mașina pentru a evita colectarea scamelor în fantele de ventilare; în caz contrar motorul mașinii se poate supraîncălzi și se poate produce un incendiu sau mașina se poate defecta.**
- **Mașina cântărește aproximativ 38 kg (83 lv). Mașina trebuie să fie transportată și instalată de două persoane.**
- **Mașina trebuie să fie transportată de către două persoane, fiind ridicată de la partea de jos, ținând de fantele indicate (①). Ridicarea mașinii din orice altă zonă poate duce la deteriorarea mașinii sau la căderea acesteia, rănindu-vă.**

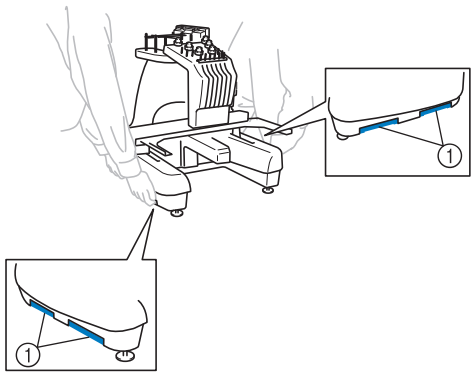

- **În caz de furtună cu fulgere, opriți mașina și scoateți din priză cablul de alimentare. Fulgerele pot provoca funcționarea incorectă a mașinii.**
- **Conectați cablul de alimentare numai după ce ați terminat de instalat mașina; în caz contrar, vă puteți răni dacă apăsați accidental pe butonul „Start/Stop” și mașina începe să brodeze.**

- **La lubrifierea mașinii se vor purta ochelari de protecție și mănuși, pentru ca uleiul sau vaselina să nu vă pătrundă în ochi sau să vă afecteze pielea. Nu introduceți ulei sau vaselină în gură. Nu lăsați uleiul și vaselina la îndemâna copiilor.**
- **În timp ce montați sau demontați ghergheful sau alte accesorii incluse, sau în timp ce efectuați operații de întreținere a mașinii, fiți atenți pentru ca nimic să nu intre în contact cu părțile în mișcare ale mașinii.**

⚠ ATENȚIE

- **Pentru a împiedica funcționarea defectuoasă sau deteriorarea mașinii, aceasta nu trebuie să fie instalată în locuri expuse la următorii factori.**
  - **Lichide, cum ar fi apa**
  - **Praf excesiv**
  - **Lumina directă a soarelui**
  - **Temperaturi foarte ridicate sau foarte scăzute. Temperatura mediului de funcționare trebuie să fie între 5 °C (40 °F) și 40 °C (104 °F).**
  - **Spațiu insuficient**
  - **Obiecte în zona de deplasare a gherghefului**
  - **Fante de ventilare blocate**
  - **O suprafață instabilă**
- **Nu utilizați prelungitoare sau prelungitoare multipriză la care sunt conectate mai multe aparate.**

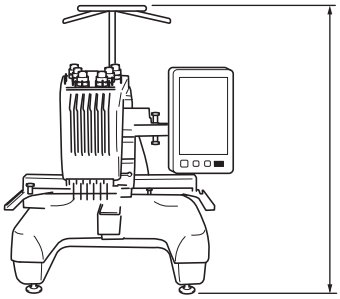

762 mm
(30 inci)

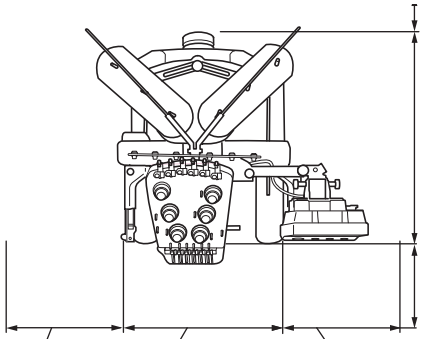

Minimum
50 mm
(2 inci)

587 mm
(23-7/64 inci)

Mai mare decât
350 mm
(13-3/4 inci)

Mai mare decât
250 mm
(9-27/32 inci)

512 mm
(20-5/32 inci)

Mai mare decât
250 mm
(9-27/32 inci)

1

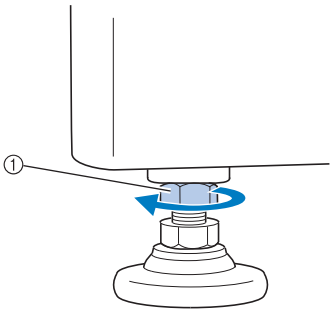

① Desfaceți contrapiulița folosind cheia inclusă în furnitură.

2

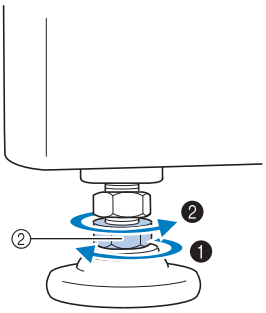

② Rotiți piulița reglabilă a piciorului cu cheia inclusă.

❶ Lungește piciorul.

❷ Scurtează piciorul.

3

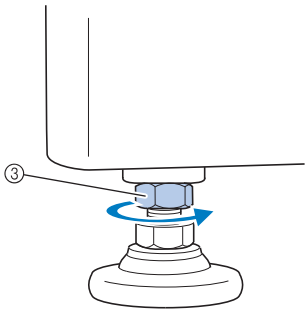

③ Strângeți contrapiulița după ce ați reglat picioarele.

Reglarea poziției panoului de control

1

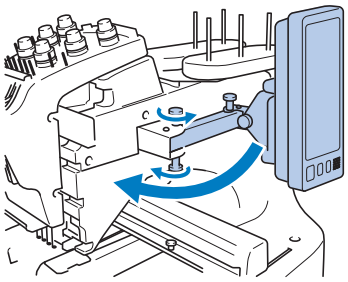

2

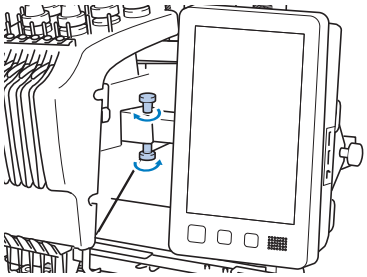

3

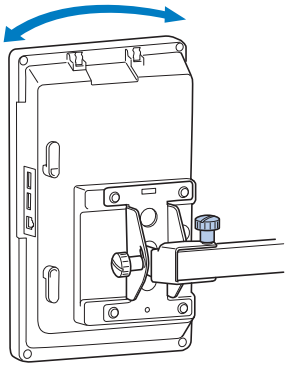

4

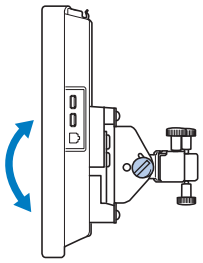

(Vedere laterală)

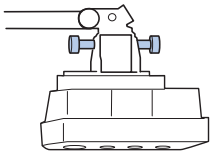

(Vedere de sus)

Pregătirea ansamblului conducătorului de fir

1

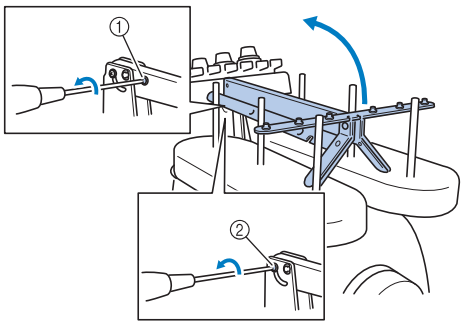

① Scoateți.
② Slăbiți.

2

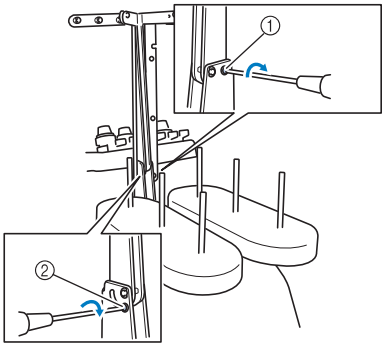

① Introduceți și strângeți.
② Strângeți.

3

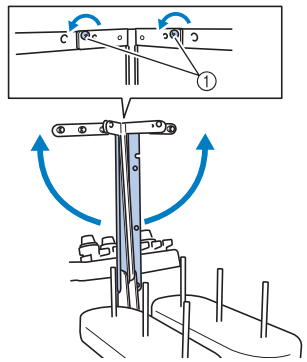

① Slăbiți.

4

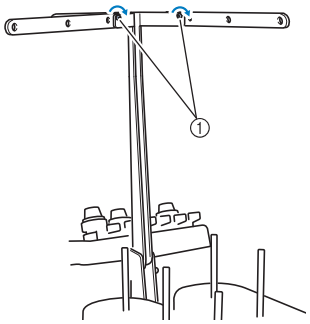

① Strângeți.

Pregătirea suportului pentru mosor

1

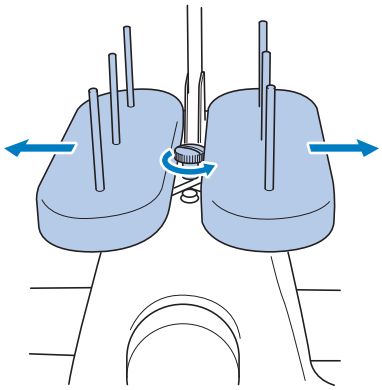

2

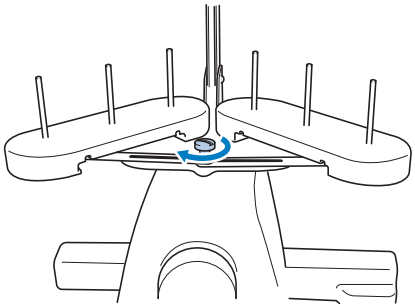

Montarea suportului de gherghef

1

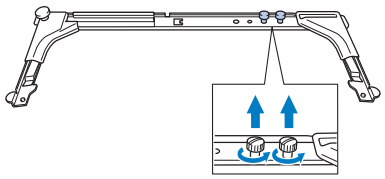

2

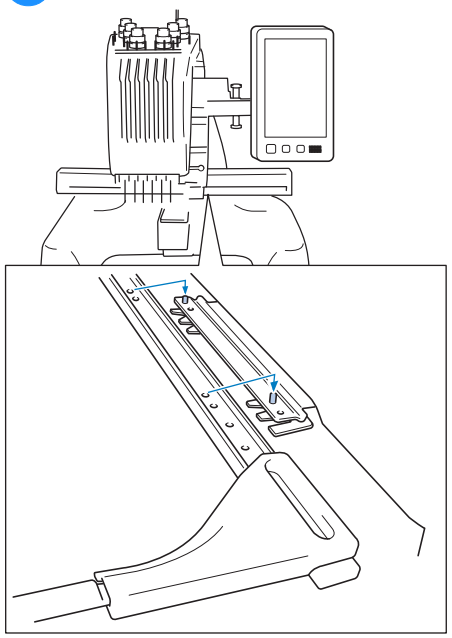

3

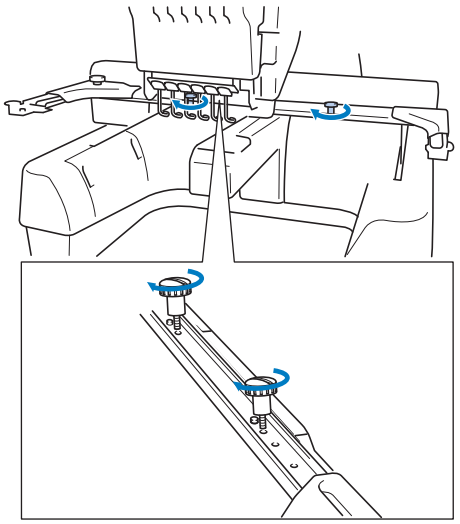

PORNIREA MAȘINII

⚠ AVERTISMENT

- **Utilizați numai surse de alimentare cu energie electrică pentru aparate de uz casnic. Utilizarea altor surse de alimentare poate provoca incendii, șocuri electrice sau defectarea mașinii.**
- **Verificați dacă ștecherele cablului de alimentare sunt bine introduse în priza de curent și în mufa de alimentare de pe mașină. În caz contrar se pot produce un incendiu sau electrocutarea.**
- **Nu introduceți ștecherul cablului de alimentare într-o priză de curent defectă.**
- **În aceste situații, opriți mașina și scoateți cablul de alimentare din priză pentru a evita incendiile, electrocutarea sau deteriorarea mașinii.**
  - **Dacă nu vă aflați în apropierea mașinii.**
  - **După utilizarea mașinii.**
  - **Dacă se produce o pană de curent în timp ce mașina funcționează.**
  - **Dacă mașina nu funcționează corect, de exemplu, atunci când o conexiune este slăbită sau întreruptă.**
  - **În timpul furtunilor cu descărcări electrice.**

⚠ ATENȚIE

- **Pentru această mașină, utilizați numai cablul de alimentare inclus.**
- **Nu conectați această mașină la sursa de alimentare utilizând prelungitoare sau adaptoare cu prize multiple, la care sunt cuplate orice alte aparate, deoarece se pot produce incendii sau electrocutare.**
- **Nu introduceți și nu scoateți cablul de alimentare în / din priză cu mâinile ude, în caz contrar putându-se produce electrocutarea.**
- **La decuplarea cablului de alimentare, opriți mai întâi mașina, țineți de ștecher când scoateți cablul din priză. Dacă trageți de cablu se poate produce incendiu sau electrocutare.**
- **Nu permiteți tăierea, deteriorarea, modificarea, îndoirea forțată, tragerea, răsucirea sau înfășurarea cablului de alimentare. În plus, pe cablu nu trebuie să fie așezate obiecte grele și cablul nu trebuie să fie expus la căldură, în caz contrar acesta putându-se defecta sau putându-se produce incendiu sau electrocutare. În cazul în care cablul de alimentare sau ștecherul acestuia se deteriorează, întrerupeți utilizarea și duceți mașina la cel mai apropiat distribuitor autorizat Brother, în vederea reparării.**
- **Dacă mașina nu va fi utilizată o lungă perioadă de timp, scoateți cablul de alimentare din priză, pentru a evita producerea unui incendiu.**

1

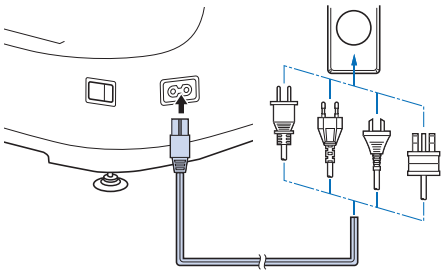

2

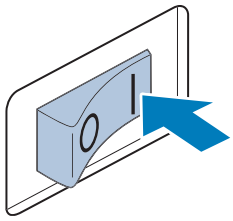

3

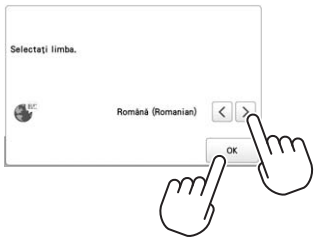

4 **Setați ceasul.**

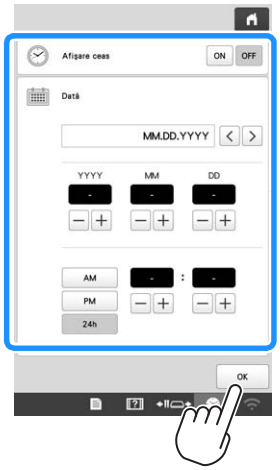

5

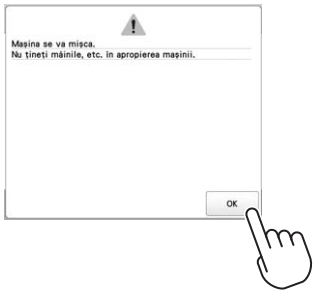

Pașii 3 și 4 sunt necesari numai atunci când porniți mașina pentru prima dată.

Pentru a opri mașina:

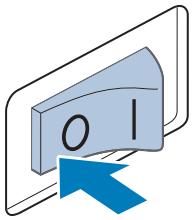

FUNCȚIILE CONEXIUNII LA REȚEAUA FĂRĂ FIR

Operațiile disponibile cu o conexiune la rețeaua fără fir

Această mașină suportă o conexiune la rețeaua fără fir. Următoarele operații utile vor fi disponibile dacă mașina este conectată la o rețea fără fir.

Notă

- Conectați mașina și computerul sau dispozitivul inteligent la aceeași rețea.

- Puteți verifica comod funcționarea mașinii de pe dispozitivul inteligent utilizând aplicația mobilă dedicată (My Stitch Monitor).

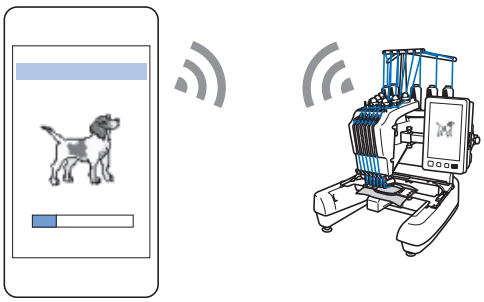

- Descărcați direct fișierul de actualizare pe mașină.

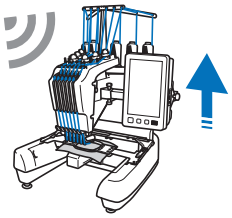

- Transferați prin rețeaua fără fir un model de broderie de pe computer pe mașină utilizând aplicația dedicată pentru Windows (Design Database Transfer). Aplicația poate fi descărcată de la următoarea adresă URL.
  http://s.brother/cabkb/

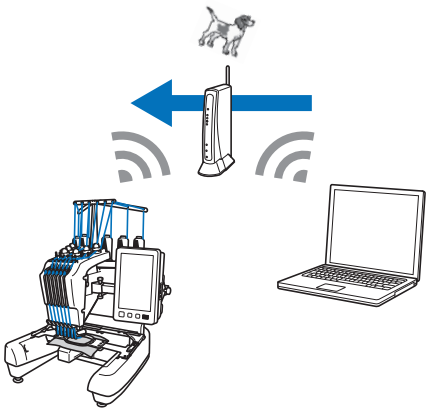

- Transferați prin rețeaua fără fir pe mașină un model de broderie editat pe un computer cu programul software de editare a broderiilor (PE-DESIGN versiunea 11 sau ulterioară). De asemenea, transferați în programul PE-DESIGN un model de broderie editat pe mașină.

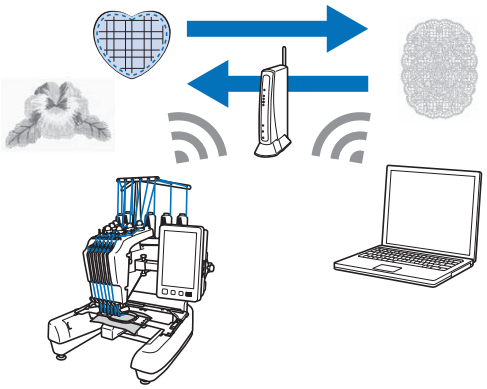

- Utilizând funcția Wireless Link, transferați prin rețeaua fără fir pe mașină un model de broderie editat pe un computer cu programul software de editare a broderiilor (PE-DESIGN versiunea 11.2 sau ulterioară). De asemenea, verificați stadiul în care se află brodarea la mașină de la computer.

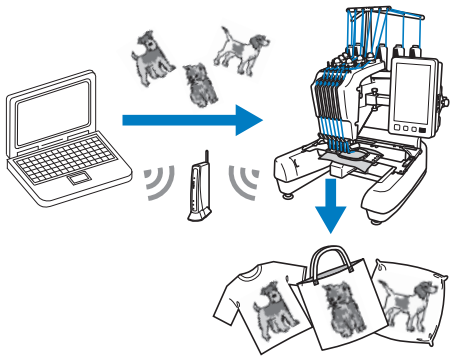

■ Cerințe pentru o conexiune la rețeaua fără fir

Conexiunea la rețeaua fără fir respectă prevederile standardelor IEEE 802.11 b/g/n și utilizează frecvența de 2,4 GHz.

De reținut

- Nu se poate configura o rețea fără fir folosind protocolul WPA/WPA2 Enterprise.

Conectarea la rețeaua fără fir

Video

1 **Găsiți informațiile referitoare la securitatea informațiilor (SSID și cheia de rețea) și notați-le.**

* Conectați mașina și computerul sau dispozitivul inteligent la aceeași rețea.

SSID	Cheie de rețea (parolă)

2

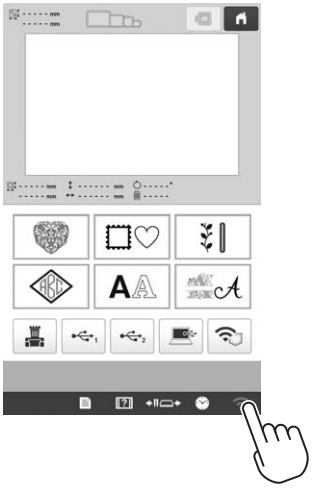

3



4

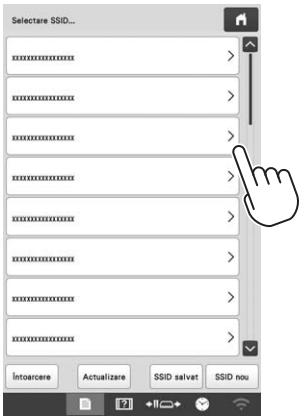

Atingeți > aflat lângă indicatorul SSID notat anterior.

5



Introduceți cheia de rețea (parola) notată anterior, apoi atingeți OK.

6

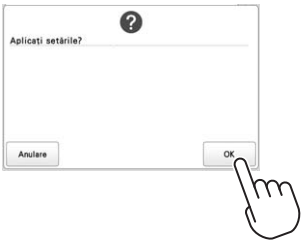

7

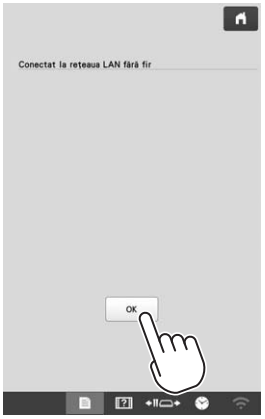

8



Atingeți OK pentru a ieși din pagina de configurare.

PREGĂTIREA PENTRU ÎNCEPEREA BRODĂRII

Vizionarea tutorialelor video

Dacă găsiți această pictogramă Video pe un titlul din acest manual, găsiți tutorialul video cu instrucțiunile respective în mașina dumneavoastră.



Scoaterea suveicii

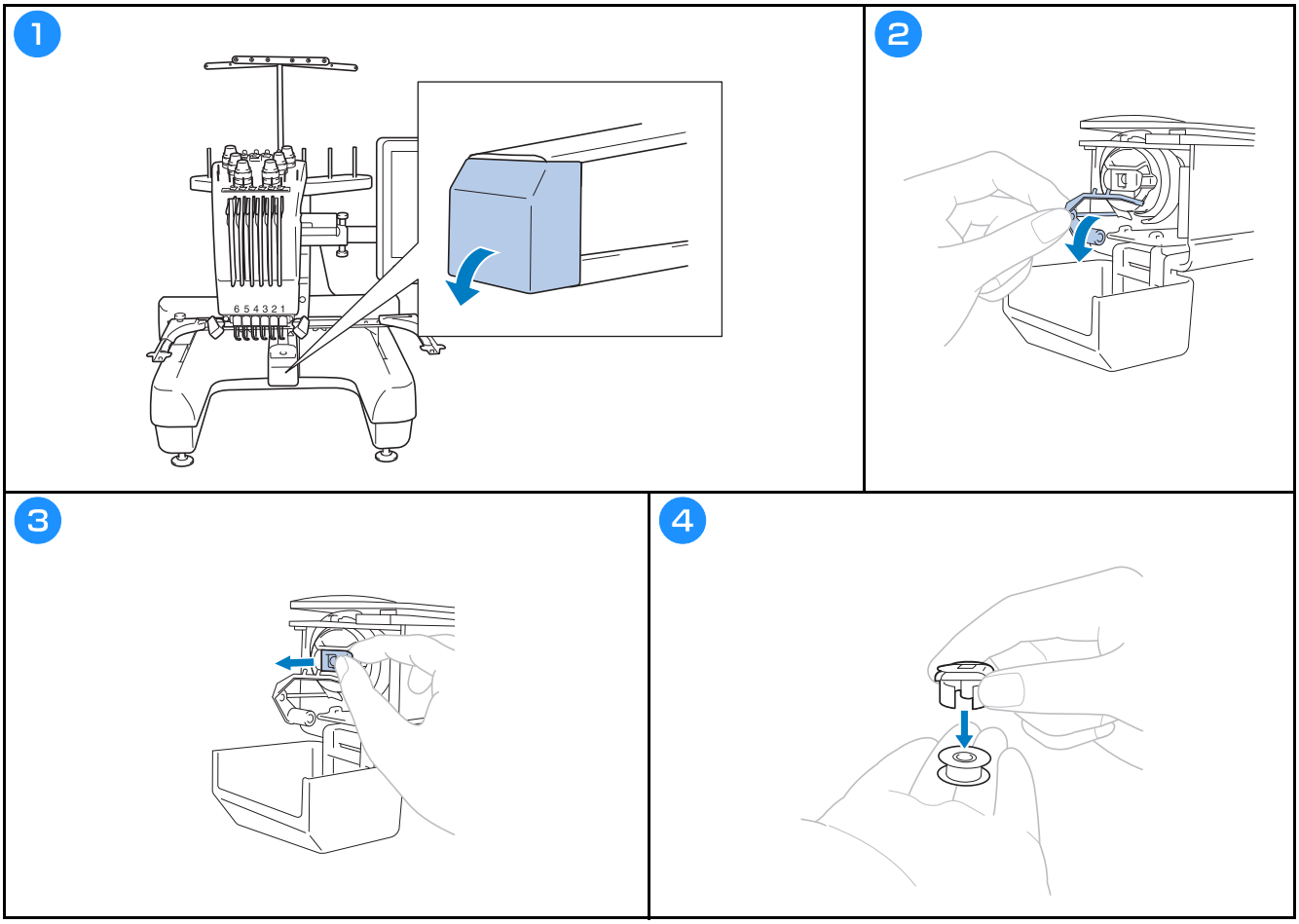

Instalarea bobinei

Video

⚠ ATENȚIE

- **Trebuie să folosiți numai bobine preînfilate (Fil-Tec/TRU-SEW POLYESTER „Fir filamentar”) sau bobine metalice fabricate special pentru această mașină.**
- **La bobinarea firului pe o bobină, utilizați numai bobinatorul opțional și bobine metalice.**

1

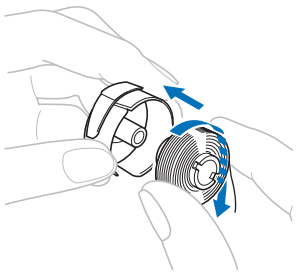

Verificați dacă firul se desfășoară de pe bobină în sensul acelor de ceasornic, conform imaginii.

2

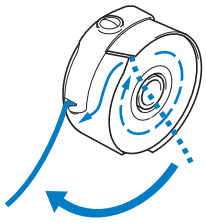

3

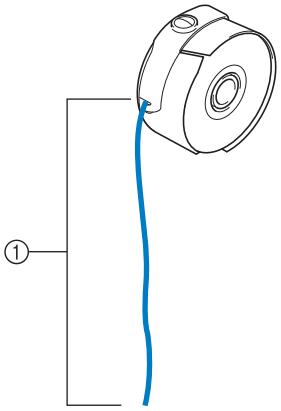

① Trageți cca 5 cm de fir.

Montarea suveicii

Video

1

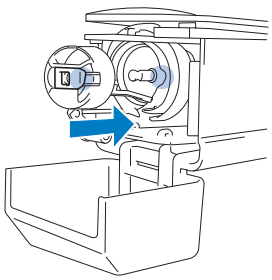

2

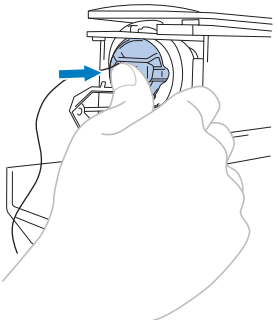

3

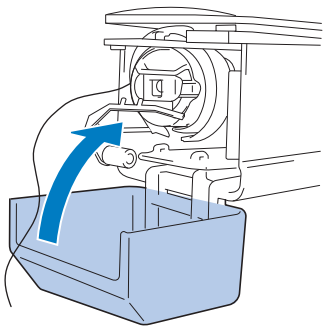

Selectarea modelului de broderie

⚠ ATENȚIE

- **Atingeți ecranul numai cu degetul sau cu creionul tactil livrat cu mașina. Nu folosiți un creion mecanic, o șurubelniță sau un alt obiect dur sau ascuțit. În plus, nu atingeți ecranul apăsând cu putere. În caz contrar, ecranul se poate defecta.**
- **Întreg ecranul sau numai o parte a acestuia se poate întuneca sau lumina datorită modificării temperaturii ambiante sau a altor modificări din mediul înconjurător. Aceasta nu este o defecțiune. Dacă informațiile afișate pe ecran sunt ilizibile, reglați luminozitatea.**

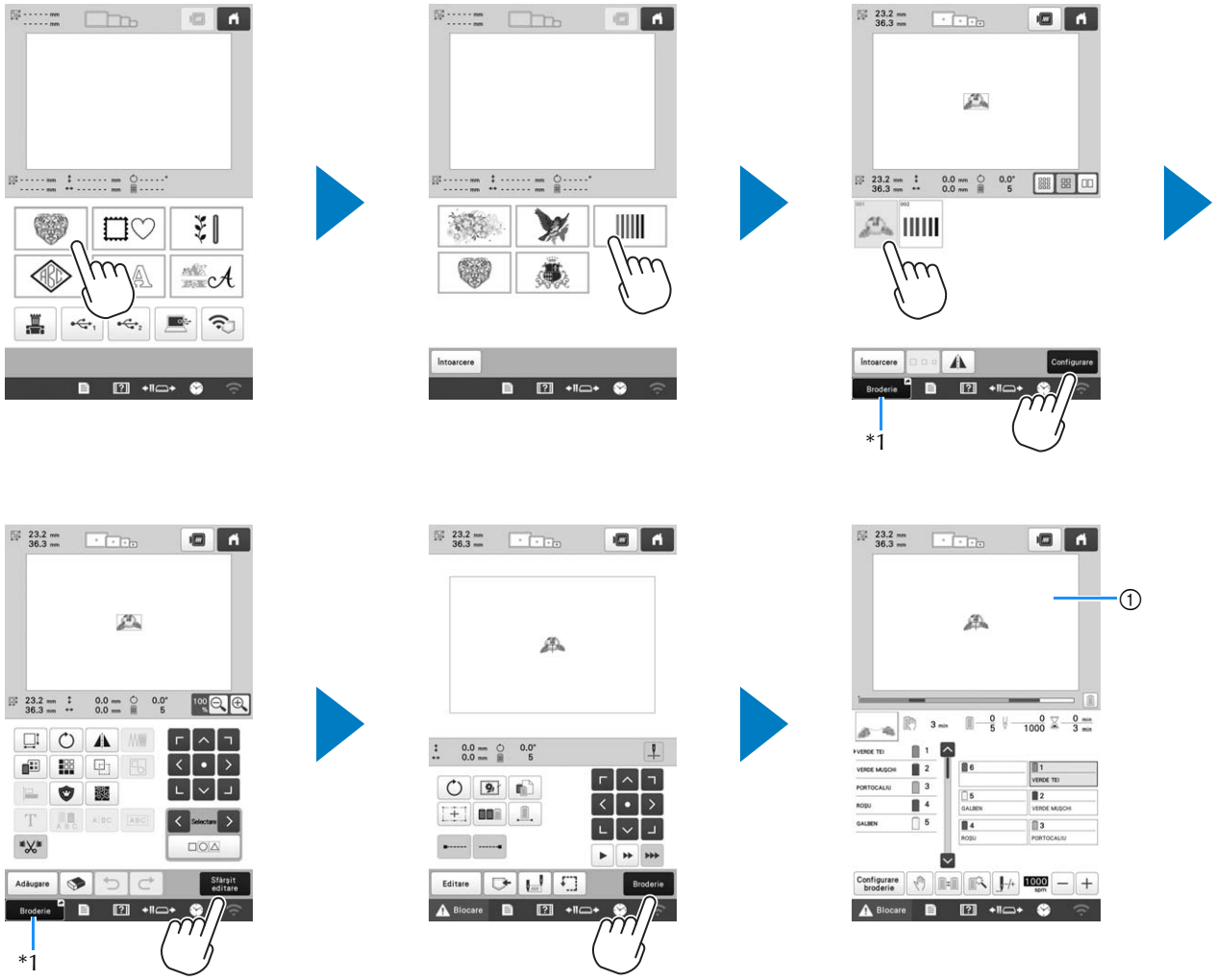

*1 Atingeți Broderie pentru a deschide ecranul de brodare (①).

■ Ecran de selectare a tipului de model

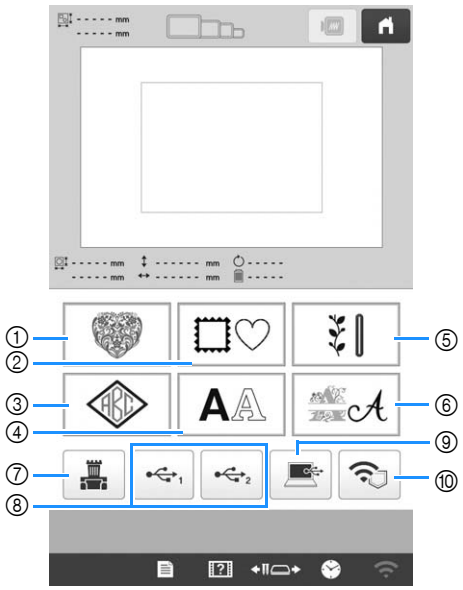

① Modele de broderie
② Modele pentru chenare
③ Monograme și modele pentru borduri
④ Modele cu caractere/personaje
⑤ Modele pentru broderie utilitară/modele pentru butoniere mari
⑥ Modele cu alfabet decorativ
⑦ Modele stocate în memoria mașinii
⑧ Modele salvate pe suport media USB
⑨ Modele salvate pe computer
⑩ Modele care vor fi transferate prin rețeaua fără fir

■ Ecran cu lista de modele

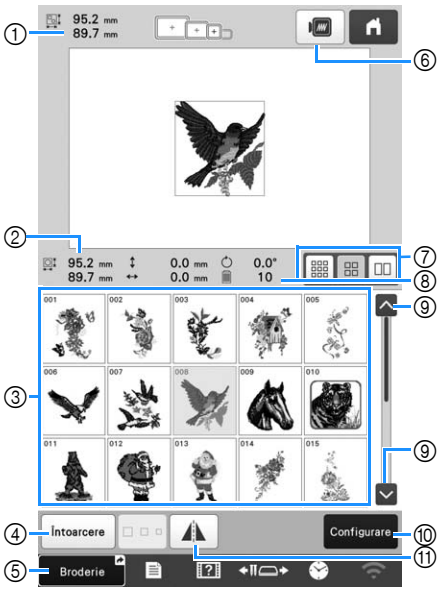

① Dimensiunea întregului model combinat
② Dimensiunea modelului selectat
③ Atingeți un model pentru a afișa informațiile modelului respectiv.
④ Reveniți la ecranul cu lista categoriilor de modele pentru a schimba categoria.
⑤ Comandă rapidă pentru deschiderea ecranului de brodare.
⑥ Examinați imaginea broderiei.
⑦ Selectați dimensiunea miniaturii modelului: mică, medie și mare.
⑧ Număr de schimbări de culori de fire
⑨ Dacă sunt mai multe pagini, atingeți repetat până când este afișată pagina dorită.
⑩ Confirmați modelul și treceți în ecranul de editare a modelelor.
⑪ Întoarceți modelul editat față de orizontală.

■ Taste de introducere a modelului cu caractere/personaje

De reținut

- Dacă o tastă este afișată pe un fundal gri, atunci funcția respectivă nu poate fi utilizată cu modelul selectat.

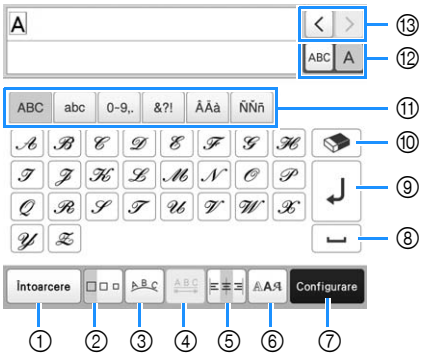



Nr.	Afișaj Denumire tastă	Funcție
①	Întoarcere Tastă Enter	Înapoi la ecranul anterior.
②	Tastă pentru mărime	Schimbați dimensiunea modelelor cu caractere/personaje. Pentru a schimba dimensiunea unui caracter, atingeți ABC A pentru a afișa ABC A și apoi selectați caracterul. Dimensiunea caracterului selectat este schimbată. • Dimensiunea fonturilor mici ABCDE, ABCDE, ABCDE, ABCDE, ABCDE și ABCDEFGH nu poate fi modificată.
③	Tastă de orientare	Schimbați dispunerea modelelor cu caractere/personaje. • Pentru a aranja modelele cu caractere/personaje într-un arc de cerc, atingeți ABC, ABC, ABC sau ABC. : Aplatizați arcul. : Rotunjiți arcul. • Pentru a aranja modelele cu caractere/personaje pe o linie înclinată, atingeți ABC. : Schimbați înclinarea în sens antiorar. : Schimbați înclinarea în sens orar. • ABC : Resetați dispunerea.
④	Tasta de spațiere caractere	Schimbați distanța dintre modelele cu caractere/personaje. • +ABC+ : Măriți distanța dintre caractere. • +ABC+ : Micșorați distanța dintre caractere. • Pentru a schimba distanța după un caracter, atingeți ABC A pentru a afișa ABC A și apoi selectați caracterul. Distanța dintre caracterul selectat și următorul caracter este modificată. A ABCDE ⇔ ABCDE ABC ABCDE ⇔ ABCDE +ABC+ +ABC+ • AB : Mutați în sus caracterul selectat. • AB : Mutați în jos caracterul selectat. • ABC : Resetați distanța dintre caractere.
⑤	Tastă de aliniere	Schimbați alinierea. Această funcție este disponibilă dacă introduceți mai multe linii de caractere. • : Aliniere la dreapta ABCDE FGH IJKLMN • : Aliniere la stânga ABCDE FGH IJKLMN • : Aliniere centrală ABCDE FGH IJKLMN
⑥	Tastă tip font	Schimbați fontul caracterelor. În funcție de fontul selectat, este posibil să nu puteți modifica fontul. • Pentru a schimba fontul unui caracter, atingeți ABC A pentru a afișa ABC A și apoi selectați caracterul. Fontul caracterului selectat este schimbat.

Nr.	Afișaj Denumire tastă	Funcție
⑦	 Tasta Setare	Aplicați editarea modelului cu caractere/ personaje pentru a trece în ecranul de editare.
⑧	 Tastă de spațiere	Introduceți un spațiu.
⑨	 Tastă linie nouă	Faceți o linie nouă.
⑩	 Tastă de ștergere	Ștergeți un caracter.
⑪	— Tastă categorie	Selectați categoria caracterului.
⑫	 Tastă de selectare unul/ toate	Selectați editarea tuturor caracterelor sau a unui caracter. •  : Editați toate caracterele. •  : Editați un caracter.
⑬	 Taste de selectare caracter	Mutați cursorul și selectați un caracter.
⑭	 Tasta pentru text pe verticală/ orizontală	Treceți de la scrierea textului pe verticală la scrierea pe orizontală. (Numai pentru fonturi japoneze)
⑮	 Comandă rapidă de la tastatură	Comandă rapidă pentru deschiderea ecranului de brodare.

Înțelegerea ecranului de editare a modelelor

De reținut

- Dacă o tastă este afișată pe un fundal gri, atunci funcția respectivă nu poate fi utilizată cu modelul selectat.

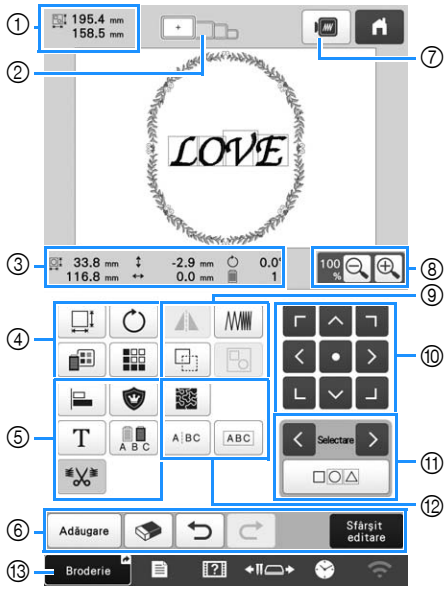

Nr.	Afișaj Denumire tastă	Funcție
①	 Mărimea modelului	Arată mărimea modelului de broderie curent afișat în zona de afișare a modelului. Valoarea din partea de sus indică înălțimea, iar cea din partea de jos, lățimea. Dacă modelul de broderie este format din mai multe modele combinate, dimensiunea va include toate modelele.
②	 Indicatoare gherghef	Afișează dimensiunile gherghefurilor care pot fi folosite pentru modelul de broderie afișat în prezent în zona de afișare a modelului.

Nr.	Afișaj Denumire tastă	Funcție
③	 Dimensiune	Afișează dimensiunea modelului editat. Valoarea din partea de sus indică înălțimea, iar cea din partea de jos, lățimea.
	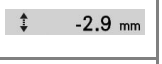 Distanță de la centru (pe verticală)	Afișează distanța pe verticală pe care este deplasat modelul editat.
	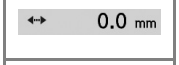 Distanță de la centru (pe orizontală)	Afișează distanța pe orizontală pe care este deplasat modelul editat.
	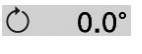 Unghi de rotație	Afișează unghiul de rotație folosit pentru modelul editat.
	 Număr de culori de fire	Afișează numărul total de culori de fire pentru modelul editat.

Nr.	Afișaj Denumire tastă	Funcție
④		Afișați fereastra de dimensionare a modelului.
	Tastă pentru mărime	• : Micșorați proporțional modelul. • : Micșorați modelul pe verticală. • : Micșorați modelul pe orizontală. • : Măriți proporțional modelul. • : Alungiți modelul pe verticală. • : Alungiți modelul pe orizontală. • : Modificați dimensiunea modelului păstrând numărul de împunsături. (mod normal de redimensionare) • : Modificați dimensiunea modelului păstrând densitatea firelor. (mod de recalculare a împunsăturilor) • : Selectați modelul pe care doriți să îl modificați. • : Mutați modelul în direcția indicată de săgeată. • : Resetați dimensiunea. • : Închideți acest ecran. • : Schimbați dimensiunea modelului (numai pentru modele cu caractere/personaje).
		Afișați fereastra de rotire a modelului. • : Resetați unghiul. Rotiți modelul folosind tastele de rotire sau trăgând de punctul roșu din colțul modelului. De asemenea, în timpul procesului de rotire puteți folosi tastele de mutare.
	Tastă de rotire	
	 Tastă de schimbare a culorii firului	Schimbați culoarea modelului.
	 Tasta Bordură	Creați și editați un model repetitiv.

Nr.	Afișaj Denumire tastă	Funcție
⑤	 Tastă de aliniere	Aranjați mai multe modele pe o linie.
	 Tastă pentru broderie tip aplicație	Schimbă modelul editat într-un model tip aplicație.
	 Tastă editare litere	Editați caracterele.
	 Tastă pentru culori multiple	Activează culoarea firului pentru fiecare caracter din modelul cu caractere/personaje; poate fi utilizată numai dacă este selectat un caracter.
	 Tastă de configurare pentru tăierea firelor de trecere	Selectați dacă firele de trecere din modelul selectat vor fi tăiate sau nu.
⑥	 Tasta de adăugare	Adăugați un model. Dacă este atinsă, este afișat ecranul de selectare a tipului de model.
	 Tastă de ștergere	Șterge modelul. Dacă este atinsă, modelul editat este șters.
	 Tasta anulare operație	Anulează ultima operație efectuată și revine în starea anterioară. De fiecare dată când atingeți această tastă veți anula o operație.
	 Tasta de reefectuare	Reefectuare operație anulată.
	 Tastă terminare editare	Finalizează editarea și trece la ecranul cu setările de brodare.
⑦	 Tastă de previzualizare	Afișează o imagine a modelului, pentru ca acesta să poată fi previzualizat.
⑧	 Tastă de mărire	Selectați una dintre următoarele opțiuni 100%, 125%, 150% sau 200% pentru a modifica modul de afișare al modelului editat.

Nr.	Afișaj Denumire tastă	Funcție
⑨	 Tastă Imagine în oglindă pe orizontală	Modifică modelul într-o imagine în oglindă pe orizontală.
	 Tastă de densitate	Schimbați densitatea firului pentru anumite caractere și modele pentru chenare. Densitatea altor modele poate fi reglată în modul de recalculare a împunsăturilor.
	 Tasta de duplicare	Realizați un duplicat al modelului. Modelul duplicat va fi poziționat puțin mai jos și spre dreapta față de modelul original.
	 Tastă de grupare	Grupați modelele multiple selectate.
⑩	 Taste de poziționare	• : Mutați modelul în direcția indicată de săgeată. • : Mutați centrul zonei de brodare.
⑪	 Taste de selectare a modelului	Selectează modelul editat atunci când modelul de broderie este format din mai multe modele combinate.
	 Tastă de selectare multiplă	Selectează mai multe modele pentru a fi editate în același timp.
⑫	 Tasta matlasare punctată sau matlasare ecou	Creează o matlasare punctată sau o matlasare ecou în jurul modelului.
	 Tastă separare text	Separă modelele cu caractere/ personaje continue pentru a regla spațierea sau pentru a le edita separat mai târziu. • : Selectați unde trebuie separate modelele. • : Separă modelele. Un model cu caractere/personaje separat poate fi combinat folosind .
	 Tastă combinare text	Combină modelele cu caractere/ personaje selectate.
⑬	 Comandă rapidă de la tastatură	Comandă rapidă pentru deschiderea ecranului de brodare.

■ Editarea literelor

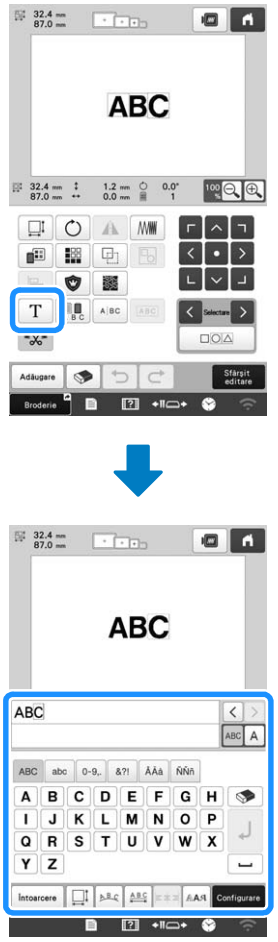

Pentru detalii despre tastele de introducere, consultați pagina 27.

De reținut

- Pentru a edita modele cu caractere/personaje cu linii multiple în ecranul de editare, anulați gruparea modelului.

Verificarea unei imagini în previzualizare

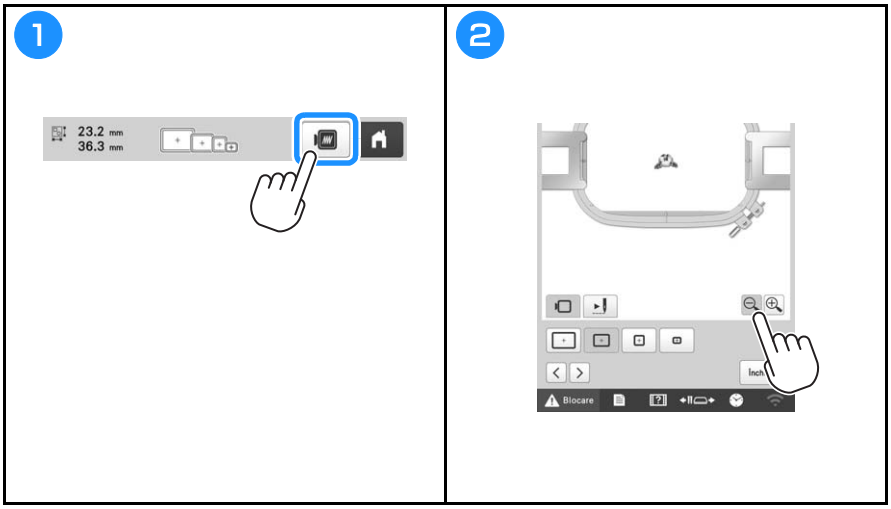

⚠ ATENȚIE

- **Mașina poate broda materiale cu o grosime de până la 2 mm (5/64 inci). În cazul în care brodați materiale mai groase, acul se poate îndoi sau rupe.**

Prinderea materialului în gherghef

Video

1

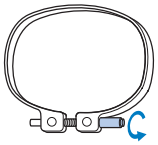

Desfaceți șurubul.

2

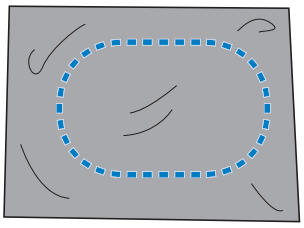

Așezați stabilizatorul și materialul cu fața în sus, deasupra ramei exterioare.

3

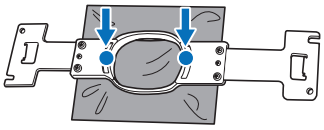

Apăsați pe rama interioară pentru a o fixa în rama exterioară.

4

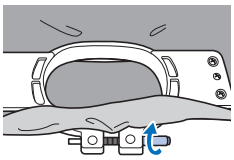

Strângeți puțin șurubul.

5

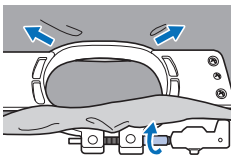

Strângeți bine șurubul și apoi verificați pentru a vă asigura că materialul este întins.

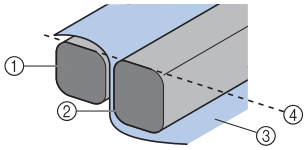

① Ramă exterioară
② Ramă interioară
③ Fața materialului
④ Partea de sus a ramei interioare și exterioare sunt aliniate

Atașarea gherghefului la mașină

Video

⚠ ATENȚIE

- **Dacă gherghefu nu este corect atașat, acesta poate lovi piciorușul de presare și defecta mașina sau poate răni utilizatorul.**
- **La montarea gherghefului, asigurați-vă că butonul „Start/Stop” este aprins și are culoarea roșie. Dacă butonul „Start/Stop” luminează intermitent și are culoarea verde, mașina de brodat poate începe să brodeze. Dacă mașina de brodat pornește accidental, se pot produce accidente.**
- **Când montați gherghefu, asigurați-vă că acesta nu lovește nicio altă piesă a mașinii de brodat.**

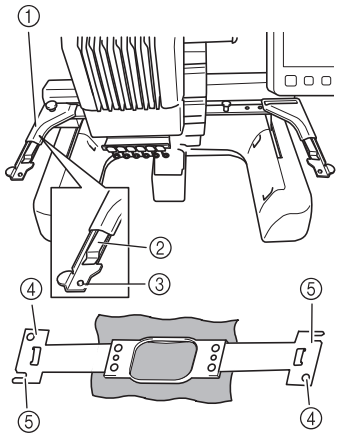

① **Brațul stâng al suportului de gherghef**
Mutați brațul suportului de gherghef spre stânga sau spre dreapta pentru a-l ajusta la mărimea gherghefului.
② **Fixați cu o clemă suportul de gherghef**
Introduceți gherghefu în clemele de pe suportul său.
③ **Știft de poziționare**
④ **Găuri**
⑤ **Fante de poziționare**

1

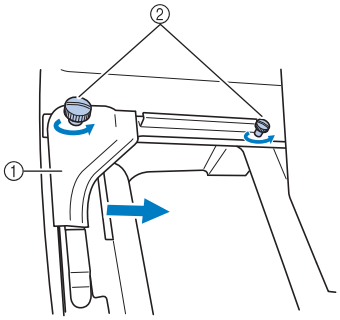

① Braț stâng
② Șuruburi cu cap striat

Slăbiți cele două șuruburi cu cap striat de pe suportul gherghefului.

2

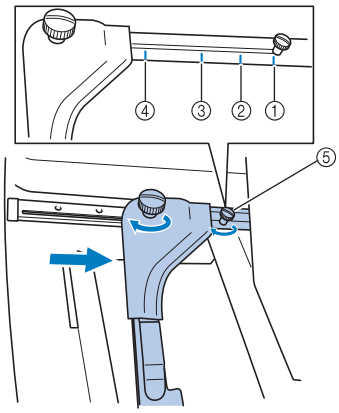

① Marcaj pentru gherghefu foarte mare
② Marcaj pentru gherghefu mare
③ Marcaj pentru gherghefu mediu
④ Marcaj pentru gherghefu mic
⑤ Aliniați șurubul cu marcajul.

3 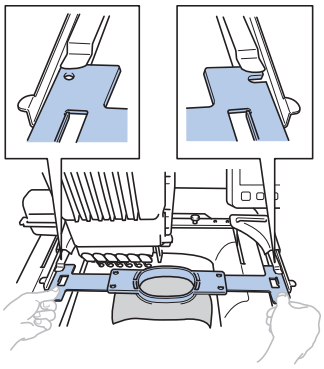 Glisați ghergheful în clema de pe suportul său. Rama interioară trebuie să se găsească deasupra.	4 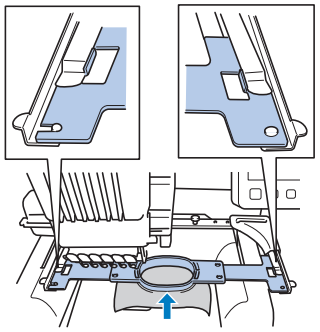 Introduceți ghergheful până când se fixează în poziție.

Ecranul cu setările de brodare

De reținut

- Tastele disponibile în acest ecran diferă dacă în ecranul de setări selectați pentru [Secvență manuală de culori] opțiunea [ON].

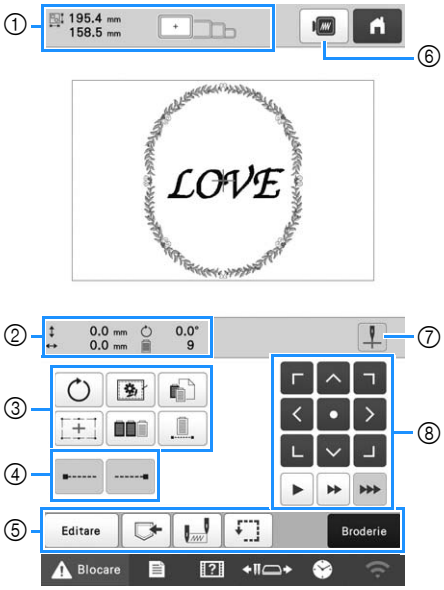

Nr.	Afișaj Denumire tastă	Funcție
①	195.4 mm 158.5 mm Mărimea modelului	Arată mărimea modelului de broderie curent afișat în zona de afișare a modelului. Valoarea din partea de sus indică înălțimea, iar cea din partea de jos, lățimea. Dacă modelul de broderie este format din mai multe modele combinate, este afișată mărimea întregului model, incluzând toate modelele.
	Indicatoare gherghef	Afișează dimensiunile gherghefurilor care pot fi folosite pentru modelul de broderie afișat în prezent în zona de afișare a modelului.
②	0.0 mm Distanță de la centru (pe verticală)	Afișează distanța pe verticală pe care este deplasat modelul combinat/ editat.
	0.0 mm Distanță de la centru (pe orizontală)	Afișează distanța pe orizontală pe care este deplasat modelul combinat/ editat.
	0.0° Unghi de rotație	Afișează unghiul de rotație folosit pentru modelul editat.
	9 De câte ori se schimbă culoarea firelor	Afișează numărul total de culori de fire pentru modelul editat.

Nr.	Afișaj Denumire tastă	Funcție
③	 Tastă de rotire	Rotiți întregul model de broderie.
	 Tastă pentru însăilarea broderiei	Dacă brodați pe un material pe care nu se poate fixa stabilizatorul, brodați o cusătură de însăilare în jurul modelului pentru a preveni deplasarea stabilizatorului. Stabilizatorul previne contractarea cusăturii și nealinierea modelelor.
	 Tastă pentru setarea individuală a culorii firului	Modificați setările pentru fiecare culoare de fir, de exemplu cele pentru oprire temporară sau pentru a nu efectua brodarea.
	 Tastă cursor laser în cruce de poziționare pentru brodare	Aliniați poziția modelului utilizând cursorul laser în cruce de poziționare pentru brodare.
	 Tasta de sortare după culoare	Atingeți pentru a rearanja secvența de coasere pentru modele combinate.
	 Tastă brodare continuă/ monocrom	Atingeți pentru a broda modelul cu aceeași culoare, indiferent de modificările de culoare specificate. Pe ecranul de afișare a secvenței de culori a firelor va apărea aceeași culoare.
④	 Tastă cusătură de fixare (început)	La începutul modelului și la începutul brodării, după tăierea firului, se brodează o cusătură automată de fixare.
	 Tastă cusătură de fixare (sfârșit)	La tăierea firului se brodează o cusătură automată de fixare.

Nr.	Afișaj Denumire tastă	Funcție
⑤	 Tastă editare	Reveniți în ecranul de editare a modelelor.
	 Tasta de memorare	Salvați un model în memoria mașinii, pe suportul media USB sau pe un calculator.
	 Tastă poziție inițială/finală	Indică poziția acului la începutul și la sfârșitul brodării.
	 Tastă broderie de probă	Deplasează ghergheful astfel încât poziția de brodare să poată fi verificată.
	 Tasta de broderie	Terminați toate operațiile din ecranul de setare a broderiei și treceți la ecranul de brodare.
⑥	 Tastă de previzualizare	Afișează o imagine a modelului care urmează a fi brodat, pentru ca acesta să poată fi examinat.
⑦	 Tastă de activare/ dezactivare a cursorului laser în cruce de poziționare pentru brodare	Activați/dezactivați cursorul laser în cruce de poziționare pentru brodare.
⑧	 Taste de poziționare	Deplasați poziția de brodare a întregului model în direcția indicată de săgeată. (Dacă atingeți tasta , poziția de brodare se va deplasa spre centrul zonei de brodat.)
	 Taste pentru viteza de deplasare a gherghefului	Selectați viteza de deplasare a gherghefului. : Atingeți pentru a deplasa ghergheful cu 0,1 mm (1/64 inci).  : Atingeți pentru a deplasa ghergheful cu 0,5 mm (1/32 inci).  : Continuați să atingeți pentru a deplasa ghergheful cu viteză maximă.

■ În modul [Secvență manuală de culori]

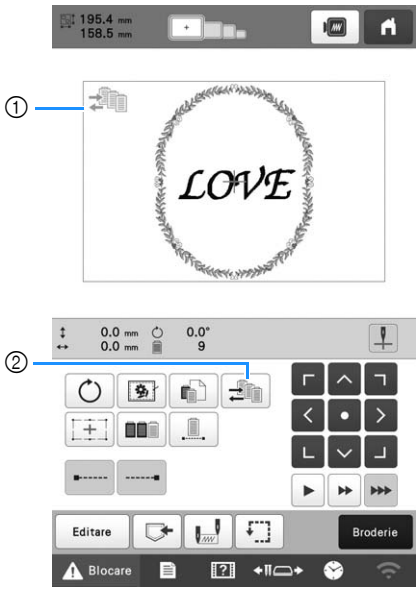

Nr.	Afișaj Denumire tastă	Funcție
①	 Pictograma mod secvență culori manuale	Această pictogramă este afișată dacă mașina este în modul [Secvență manuală de culori].
②	 Tastă secvență culori manuale	Modificați culoarea definită pentru tija acului. Această tastă este afișată dacă în ecranul de setări selectați opțiunea [Secvență manuală de culori] pentru [ON].

Verificarea tijelor acelor și a culorii firelor

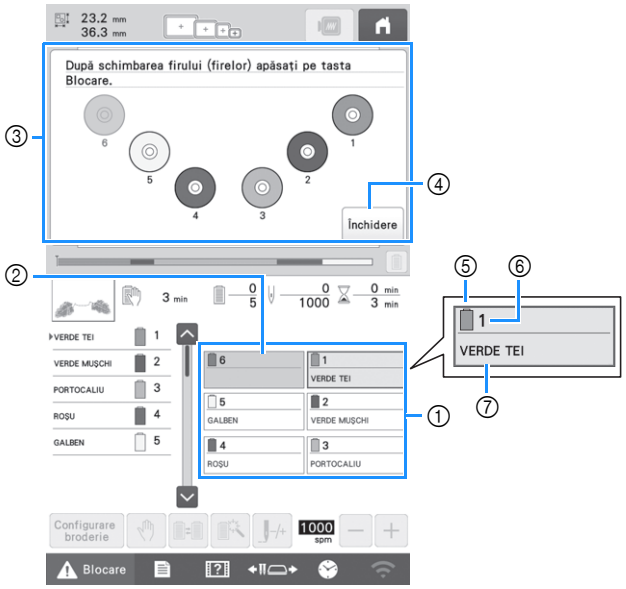

① Informațiile referitoare la fir de la prima până la cea de a șasea tijă a acului

② Dacă nu este afișat numele culorii firului, respectiva tijă a acului nu a fost utilizată.
Dacă pentru modelul brodat anterior o culoare de fir a fost alocată unei tije a acului, tija respectivă va afișa culoarea alocată anterior.

③ Ecran care indică ce bobine trebuie schimbate.
Acest mesaj este afișat dacă trebuie să schimbați mosoarele.

De reținut

- Mosoarele pentru tija acului ale căror taste nu au fundal gri trebuie să fie modificate. Dacă apăsați pe butonul de înfilare automată ac, tastele tijei acului vor apărea pe fundal gri.

④ Minimizați ecranul care indică ce bobine trebuie schimbate în .

⑤ Culoare fir

⑥ Număr tijă ac

⑦ Numele sau numărul culorii firului
Dacă numărul culorii firului [#123] este selectat în ecranul de setări, va fi afișată și marca firului respectiv.

Înfilarea firului superior Video

⚠ ATENȚIE

- **La înfilarea firului superior, urmați cu atenție instrucțiunile. Dacă firul superior nu este înfilat corect, se poate rupe sau încâlci, provocând îndoirea sau ruperea acului.**

Notă

- Se recomandă folosirea unui fir pentru mașini de brodat din viscoză sau poliester (120 den/2, 135 dtex/2, finețe 40 (în America și Europa) / nr. 50 (în Japonia)).

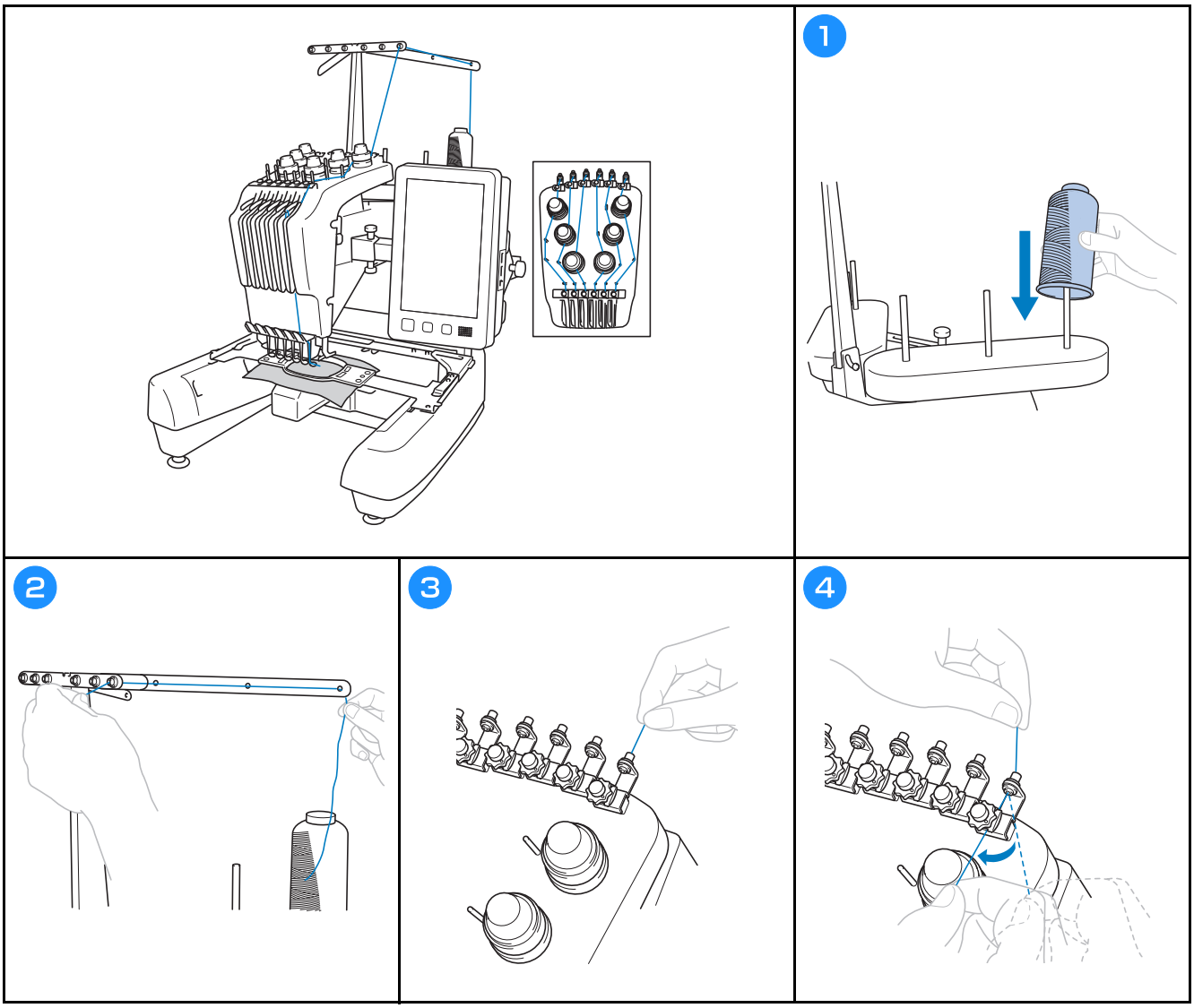

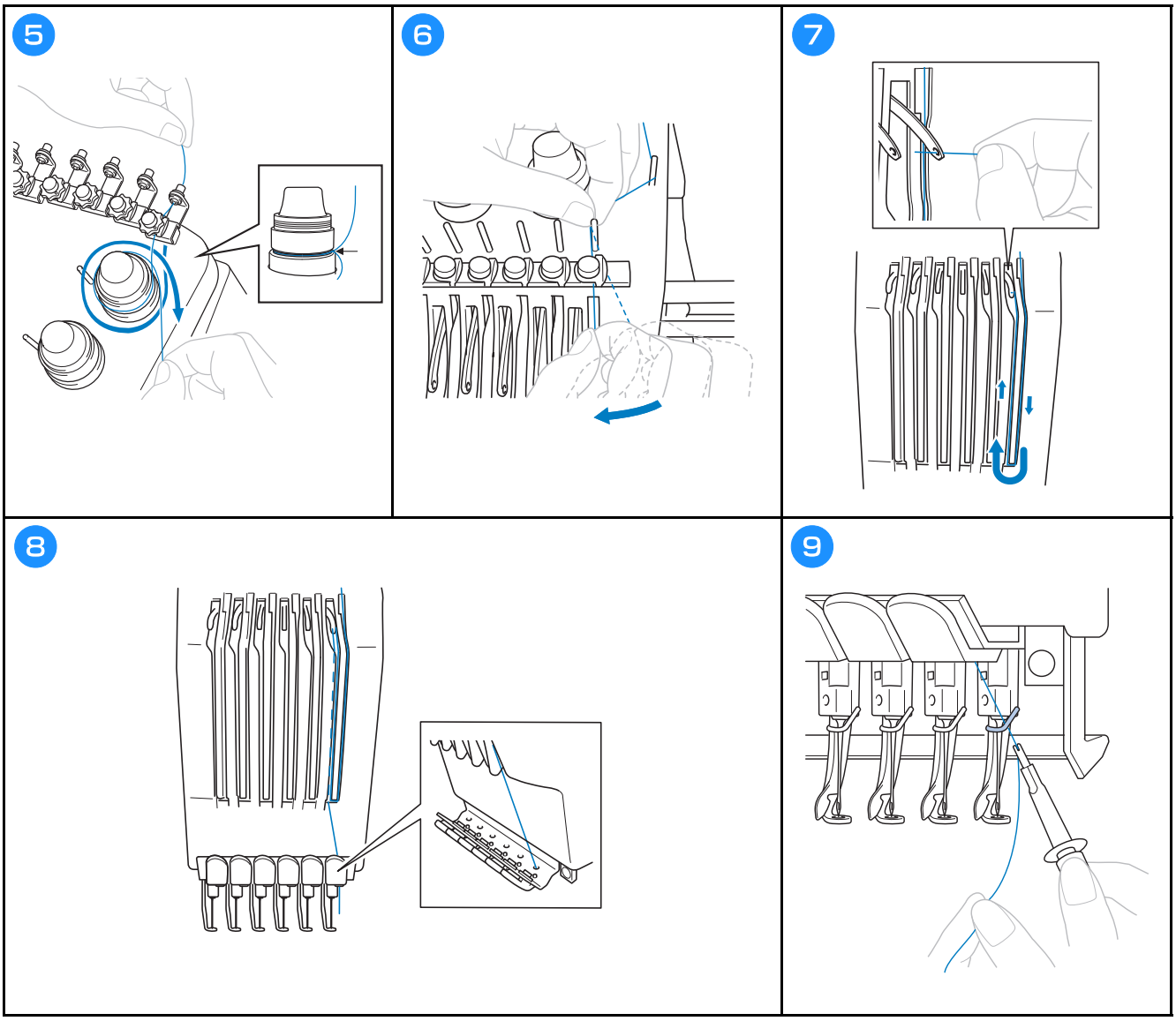
5
6
7
8
9

Înfilarea acului

Video

⚠ ATENȚIE

- **Dacă acul nu este complet introdus, cârligul mecanismului de înfilare automată a acului nu va trece prin urechea acului, iar cârligul se poate îndoi sau acul nu poate fi înfilat.**
- **În cazul în care cârligul mecanismului de înfilare automată a acului este îndoit sau stricat, contactați distribuitorul autorizat Brother.**
- **În timp ce cârligul mecanismului de înfilare automată a acului este trecut prin urechea acului, nu rotiți volantul, deoarece mecanismul de înfilare automată a acului se poate defecta.**

1

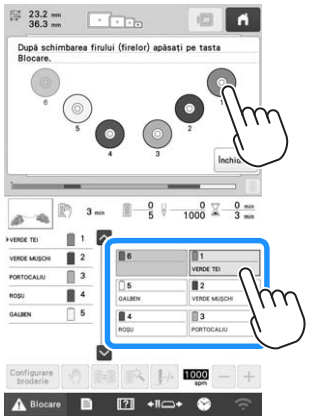

Atingeți tasta pentru tija acului pe care doriți să o înfilați. De asemenea, acul poate fi înfilat selectând un mosor din fereastra aflată deasupra ecranului cu informații despre înfilare.

2

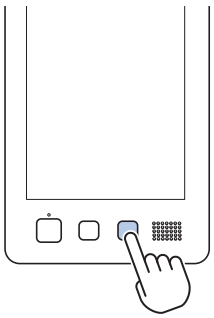

3

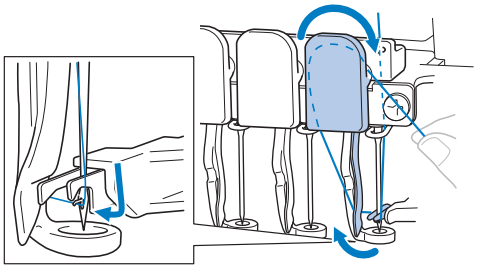

4

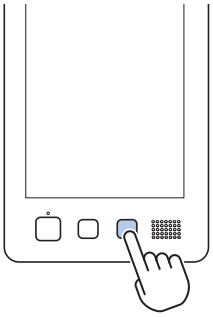

5

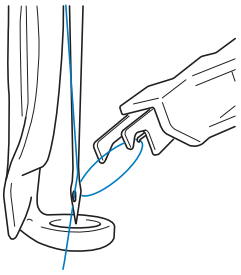

⚠ ATENȚIE

- **La brodarea unor cusături suprapuse, acul pătrunde cu greu prin material, și de aceea se poate îndoi sau rupe.**

Notă

- La brodarea unor piese de dimensiuni mari, asigurați-vă că materialul nu se prinde în sanie.

1	2	Opriți brodarea
	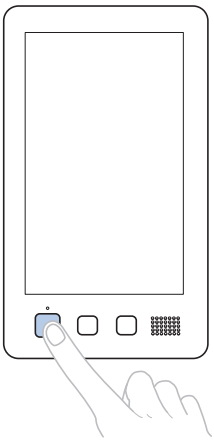	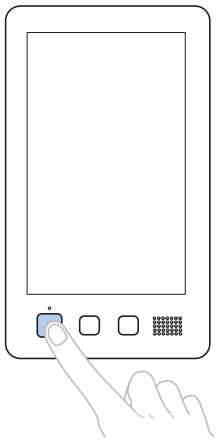

Ecranul de brodare

Din acest ecran, pot fi verificați următorii parametri: numărul total de culori ale firelor, comanda de brodare și timpul de brodare, pot fi definite setările pentru tija acului și se poate modifica poziția acului, înainte sau înapoi. Tastele disponibile în acest ecran diferă dacă în ecranul de setări selectați pentru [Secvență manuală de culori] opțiunea [ON].

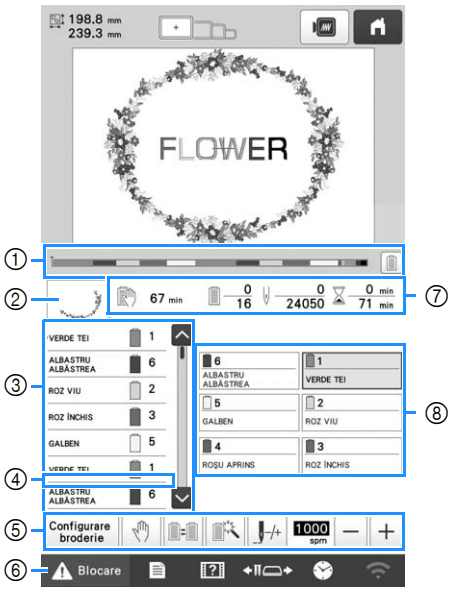

Nr.	Afișaj Denumire tastă	Funcție
①	 Bară de progres	Progresul operației de brodare este afișat de marcajul roșu de pe indicator. Atingeți  pentru a afișa (în indicator) numai firul corespunzător culorii cu care se brodează.
②	 Afișare regiune	Indică partea din model care va fi brodată cu firul a cărui culoare a fost indicată mai întâi pe afișarea secvenței de culori ale firelor.
③	 Afișare secvență culori fire	Indică ordinea de schimbare a culorii firelor. În timpul brodării, acest ecran este derulat automat astfel încât culoarea firului cu care se brodează în momentul respectiv să fie afișată la partea de sus a ecranului.
	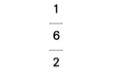 Număr tijă ac	Indică numărul corespunzător tijei acului pe care firul având culoarea indicată în stânga este distribuit.
	 Bară de derulare	Pe ecranul de afișare a secvenței de culori a firelor sunt afișate primele șapte culori ale firelor. Pentru a verifica secvența pentru culoarea a opta și următoarele, atingeți  sau  sau atingeți bara de derulare.

Nr.	Afișaj Denumire tastă	Funcție
④	 Indicator schimbare mosor	Această linie roșie indică momentul în care mosorul de ață trebuie să fie schimbat.
⑤	 Tastă pentru configurarea broderiei	Părăsiți brodarea și se revine la ecranul cu setările de brodare.
	 Tastă programare oprire	În timpul brodării, atingeți această tastă pentru a opri mașina înainte de trecerea la următoarea culoare.
	 Tasta schimbare mosor (Nu este disponibilă în modul [Secvență manuală de culori])	Cu ajutorul ecranului, modificați setările definite pentru tija acului fără să modificați mosoarele de pe mașină.
	 Tastă setări temporare pentru tija acului	Activează setările pentru tija acului pentru a fi definite manual.
	 Tastă de coasere înainte/înapoi	Deplasează acul înainte sau înapoi de-a lungul cusăturii. Utilizați această tastă în următoarele cazuri: • Dacă firul se rupe sau se termină în timpul brodării • Pentru a reîncepe brodarea de la început • Pentru a continua brodarea după oprirea mașinii
	 Tastă viteză maximă de brodare	Specifică viteza maximă de brodare. • Specificați o viteză redusă pentru materiale subțiri, groase sau grele. • Dacă utilizați un fir greu, spre exemplu un fir metalic, specificați o viteză de brodare de 400 spm.
⑥	 Tastă Deblocare	Deblochează mașina pentru ca aceasta să înceapă brodarea în interval de 10 secunde. Dacă apăsați pe această tastă, butonul „Start/Stop” va lumina intermitent și va avea culoarea verde.

Nr.	Afișaj Denumire tastă	Funcție
⑦	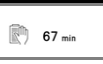 Timpul după care mașina se oprește	Indică timpul după care mașina se va opri. Când ultimul mosor de ață este brodat, numărul va fi afișat cu roșu. În cazul în care culoarea firului trebuie schimbată, acesta indică timpul după care mosorul de ață trebuie să fie schimbat.
	 Comanda de brodare	Valoarea de jos indică numărul total de culori ale firelor din model și valoarea de sus indică culoarea de fir cu care se brodează în prezent.
	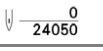 Număr de puncte	Valoarea de jos indică numărul total de împunsături din model și valoarea de sus indică numărul de împunsături brodate până în prezent.
	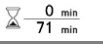 Timpul de brodare	Valoarea de jos indică timpul total necesar pentru brodarea modelului și valoarea de sus indică timpul de la începerea brodării, până în prezent.
⑧	 Tastă tijă ac	Mutați poziția tijei acului în dreptul tijei acului având numărul selectat. Se utilizează la înfilarea acului folosind mecanismul de înfilare automată a acului.
	Ecran setare culoare fir	Afișează culoarea și numele culorii firului (numărul) pentru firul de pe tija acului indicat pe tastă. Înfilați mașina respectând aceste instrucțiuni.

De reținut

- Numerele culorilor firelor din ecranul de afișare a secvenței de culori a firelor și ecranul de setare a culorii firelor pot fi modificate, de exemplu, selectând un nume de culoare sau numărul unei culori a firului pentru alte mărci.

Scoaterea gherghefului

1

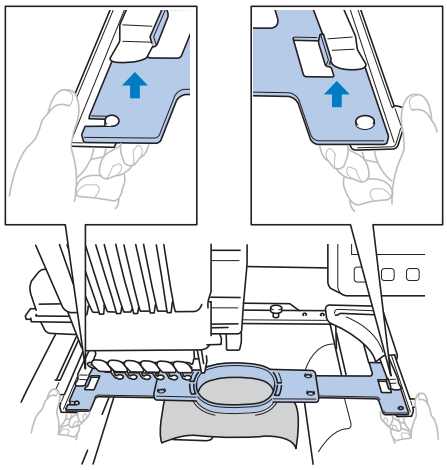

2

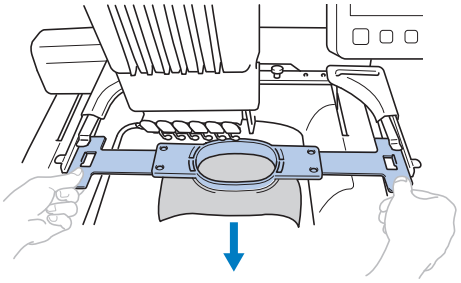

→ Scoateți materialul din gherghef.

FUNCȚII DE BLOCARE

Blocare administrator

Video

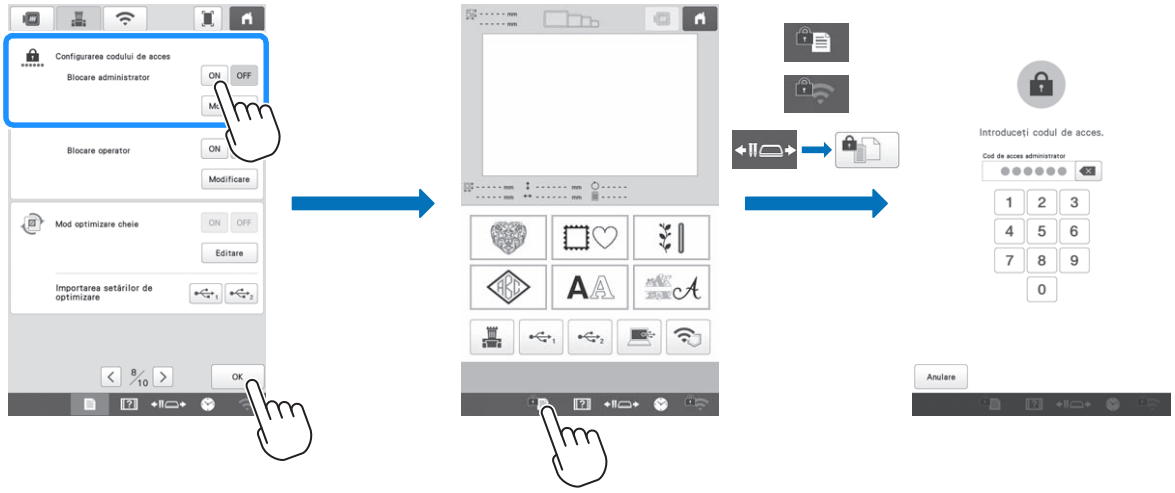

Dacă funcția Blocare administrator este activată, ecranul de setări este blocat. Pentru a accesa ecranul de setări, trebuie să introduceți codul de acces format din 6 cifre definit de administrator. Codul inițial de acces este 999999.

De reținut

- Dacă introduceți de 10 ori greșit codul de acces, codul de acces va fi resetat și se va reveni la codul inițial de acces (999999).

Blocare operator

Video

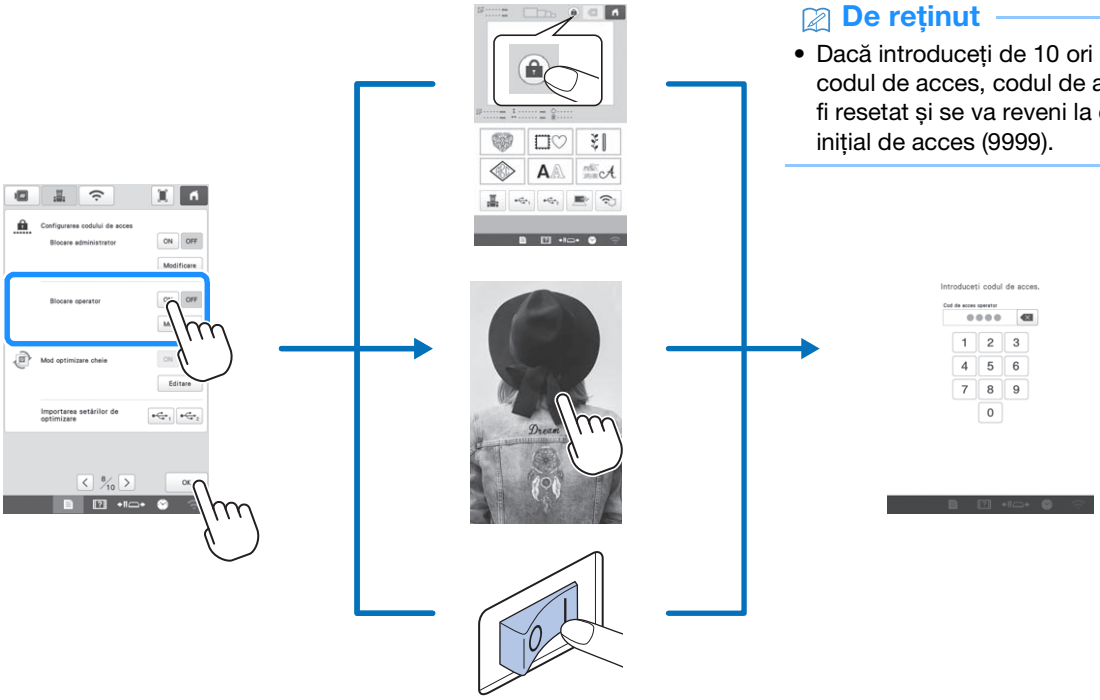

De reținut

- Dacă introduceți de 10 ori greșit codul de acces, codul de acces va fi resetat și se va reveni la codul inițial de acces (9999).

Dacă funcția Blocare operator este activată, ecranul LCD va fi blocat în următoarele situații:

- Tasta de blocare a ecranului este atinsă.
- Ecranul LCD este atins după ce timpul definit a expirat, determinând apariția economizorului de ecran.
- Mașina a fost oprită și apoi repornită.

Pentru a utiliza ecranul LCD, trebuie să introduceți codul de acces format din 4 cifre definit de administrator. Codul inițial de acces este 9999.

ANEXĂ

Reglarea tensiunii firului de la bobină

Notă

- Verificați întotdeauna tensiunea firului de la bobină de fiecare dată când schimbați bobina.
- Reglați întotdeauna tensiunea firului de la bobină înainte de reglarea tensiunii firului superior.

1 **Legați greutatea inclusă de capătul firului care iese din suveică.**

Bobine preînfilate

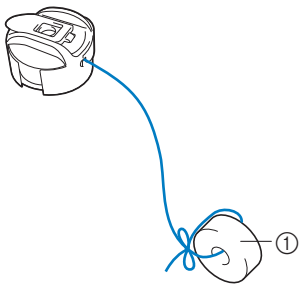

① Greutate (L)

Notă

- Pentru reglarea bobinelor preînfilate și a bobinelor metalice se folosesc greutăți diferite.
  Bobine metalice:

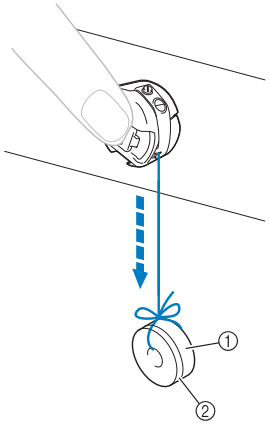

① Greutate (L)
② Greutate (S) (inclusă cu bobinatorul opțional)

2 **Așa cum este prezentat în figură, sprijiniți suveica pe o suprafață verticală netedă.**

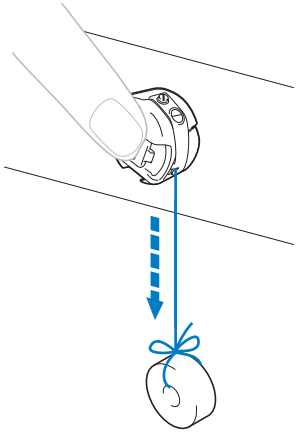

- Dacă firul cu greutatea fixată este tras ușor, tensiunea firului este corectă.

3 **Utilizați șurubelnița obișnuită inclusă pentru a roti șurubul de reglare a tensiunii și a regla tensiunea firului.**

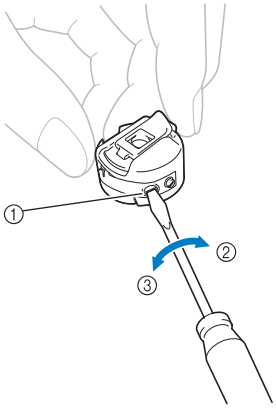

① Șurub de reglare a tensiunii
② Mai strâns
③ Mai slab

4 **După efectuarea reglării, încercați să brodați cu toate tijele acelor pentru a verifica tensiunea firului.**

De reținut

- În modelele de broderie incluse, un model este utilizat pentru verificarea tensionării firului. Brodând acest model, puteți verifica cu ușurință tensiunea firelor. De pe dosul materialului, firul bobinei trebuie să fie reglat pentru a avea cam o treime din lățimea cusăturii.

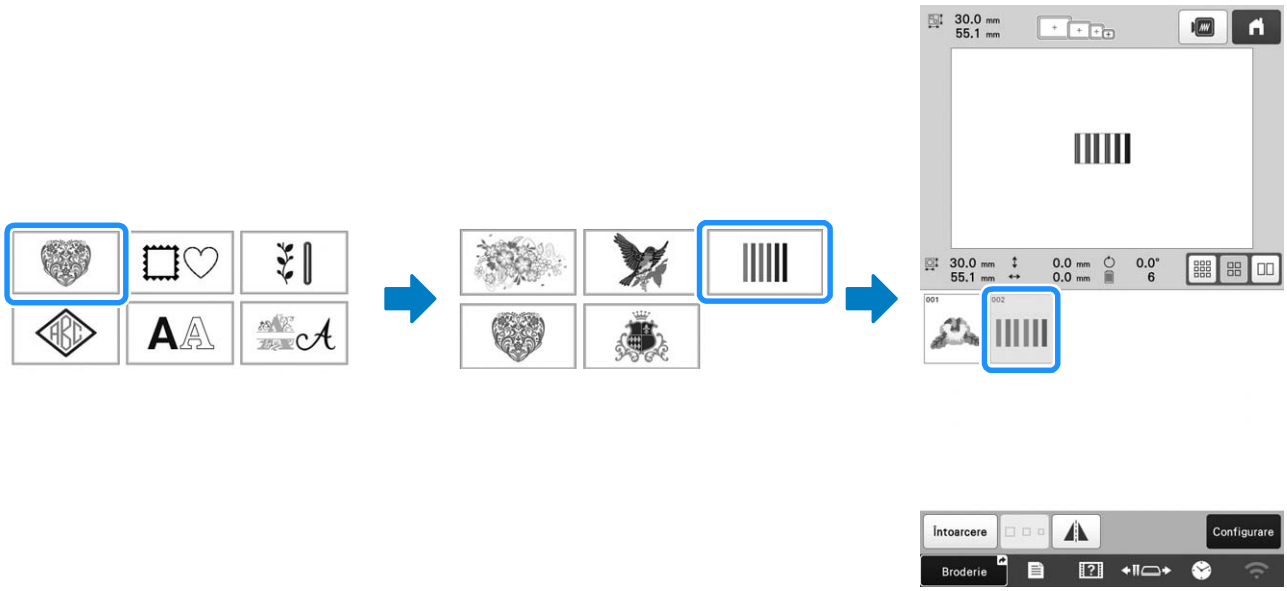

Reglarea tensiunii firului superior

Tensiunea firului superior poate fi reglată cu ajutorul butonului de tensionare a firului sau cu butonul de pretensionare a conducătorului de fir superior.

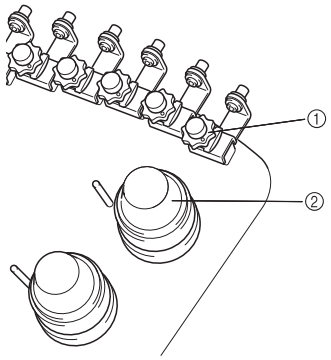

① Buton de pretensionare a conducătorului de fir superior
② Buton de tensionare a firului

■ Tensionarea corectă a firului

Firul superior se poate vedea puțin pe dosul materialului.



① ②

① Față
② Dos

- Cu gri deschis este reprezentat firul superior.
- Cu gri închis este reprezentat firul de la bobină.



① ②

① Față
② Dos

- Cu gri deschis este reprezentat firul superior.
- Cu gri închis este reprezentat firul de la bobină.

Firul superior este prea strâns și prin urmare firul inferior de la bobină va fi vizibil de pe fața materialului.

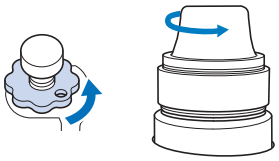

Detensionează la rotirea în sens antiorar.

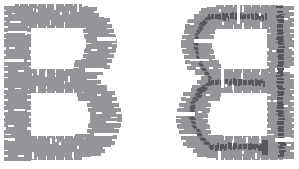

① ②

① Față
② Dos

- Cu gri deschis este reprezentat firul superior.
- Cu gri închis este reprezentat firul de la bobină.

Firul superior este prea puțin tensionat, iar firul superior va fi slăbit, se vor produce blocaje ale firului superior slăbit sau bucle care apar pe fața materialului.

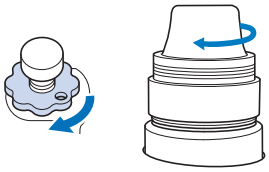

Strângeți șurubul rotindu-l în sens orar.

Înlocuirea acului

Video

⚠ ATENȚIE

- **Asigurați-vă că opriți mașina înainte de a înlocui acul, în caz contrar vă puteți răni dacă mașina începe să brodeze.**
- **Mașina dvs. folosește ace de brodat de uz casnic. Acul recomandat de fabrică este „HAX 130 EBBR" (Organ). Se pot folosi și ace Schmetz 130/705 H-E, ca înlocuitor.**
- **Nu folosiți niciodată ace îndoite. Acele îndoite se pot rupe cu ușurință, provocând răni.**

De reținut

- Pentru a verifica acul corect, așezați partea plată a acului pe o suprafață plană. Verificați acul de la vârf și din laterale. Aruncați toate acele îndoite.

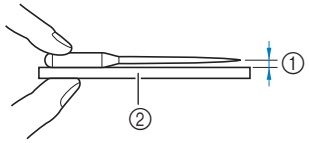

① Spațiu paralel
② Suprafață plană (sticlă, etc.)

1

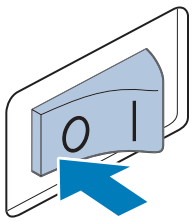

2

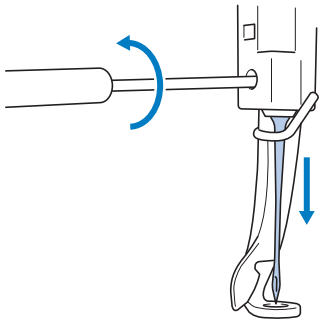

3

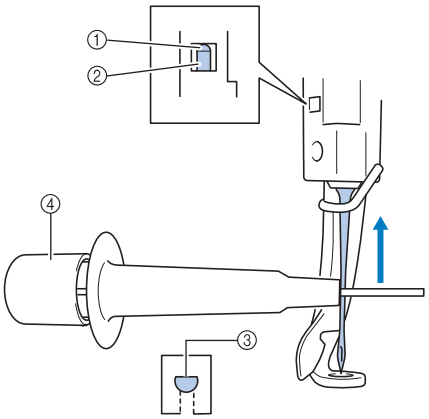

① Opritor tijă ac
② Ac
③ Partea plată a acului
④ Dispozitiv de schimbat ace

De reținut

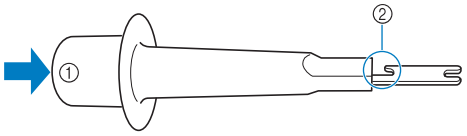

① Capătul dispozitivului folosit la schimbarea acului
② Clemă de fixare a acului

Lubrifierea suportului suveicii

Video

Puneți o picătură de ulei pe cârlig, o dată pe zi, înainte de utilizare.

1

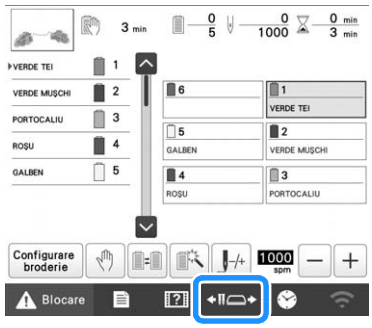

2

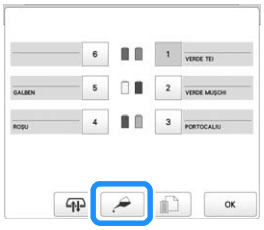

3



4

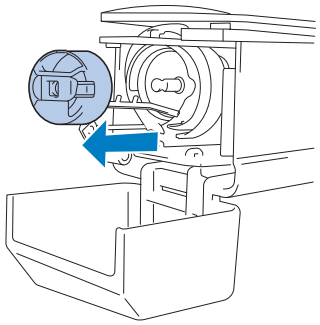

5

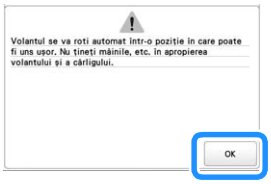

6

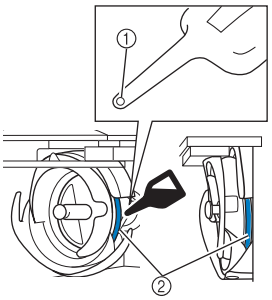

(Vedere oblică frontală) (Vedere laterală)

① Faceți o gaură mică în sticla de ulei.
② Aplicați ulei aici.

- Folosiți un obiect ascuțit pentru a face o gaură mică în vârful gresorului inclus.

7



8

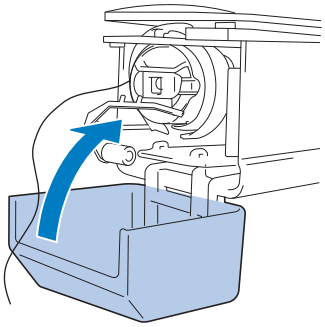

Ungerea tijelor acelor

Puneți o picătură de ulei pe tija inferioară a acului, deasupra garniturii din pâslă, la fiecare 40 - 50 ore de brodare cu mașina.

1

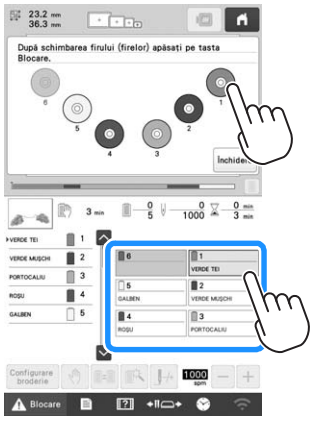

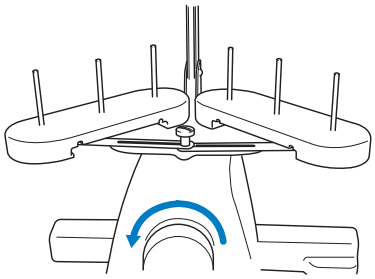

Din ecranul de brodare, selectați pe rând câte o tijă a acului astfel încât aceasta să poată fi mutată în poziția de brodare și rotiți volantul către panoul LCD pentru a coborî complet tija acului.

2

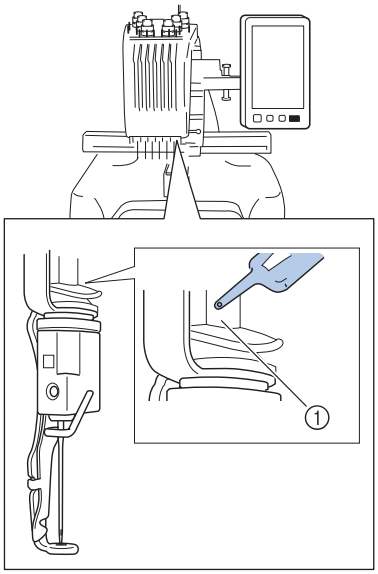

① Aplicați ulei aici.

- Dacă puneți prea mult ulei, acesta se poate scurge pe proiectul de broderie.

Curățarea cârligului

Video

⚠ ATENȚIE

- **Scoateți cablul de alimentare din priză înainte de a curăța mașina; în caz contrar, vă puteți răni sau electrocuta.**
- **În cazul în care cârligul este zgâriat sau deteriorat, consultați distribuitorul dvs. autorizat Brother.**

1

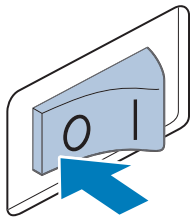

2

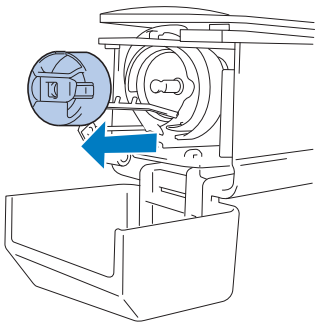

3

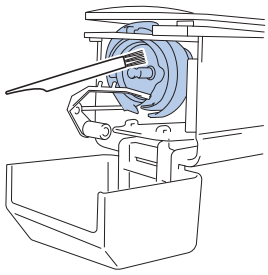

Îndepărtați scamele și praful de pe cârlig și din zona adiacentă.

4

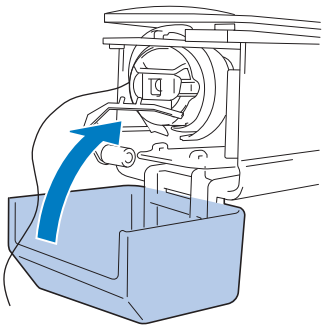

Curățarea zonei din jurul plăcii acului

Video

⚠ ATENȚIE

- **Scoateți cablul de alimentare din priză înainte de a curăța mașina; în caz contrar, vă puteți răni sau electrocuta.**

1

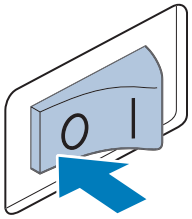

2

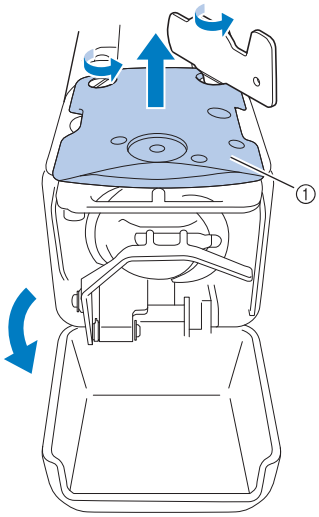

① Scoateți placa acului.

3

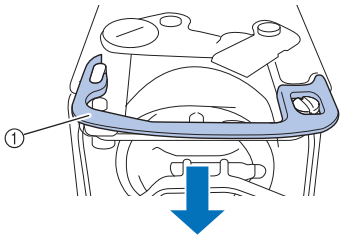

① Distanțier

4

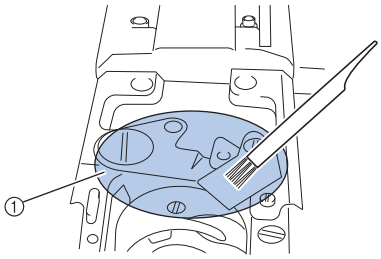

① Îndepărtați toate scamele din această zonă.

5

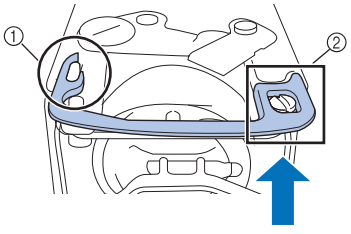

① Orificiu eliptic
② Cap șurub

6

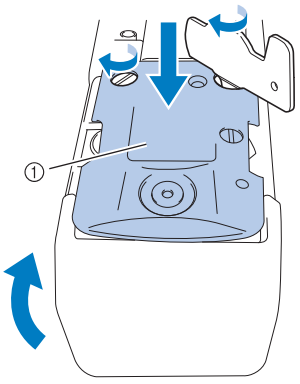

① Placă ac

Curățarea conducătorilor de fir

1

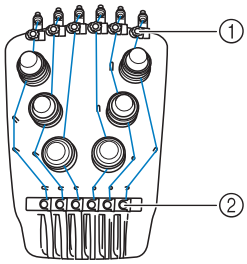

Curățați plăcile conducătoarelor de fir atât pentru conducătorul de fir superior ① cât și pentru cel intermediar ②.

2

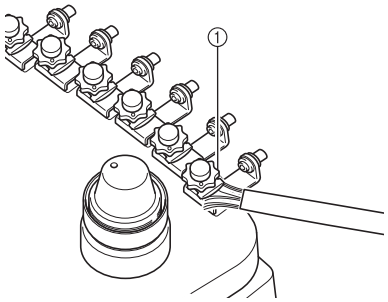

① Curățați placa conducătorului de fir.

Curățarea butonului de tensionare

1

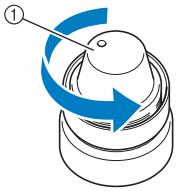

① Rotiți butonul în sens antiorar.

2

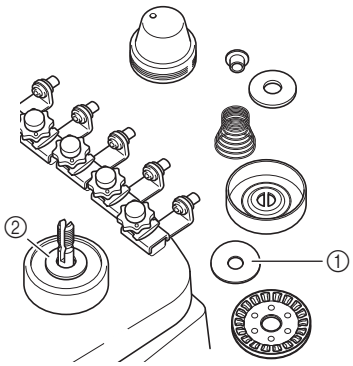

① Șaibă disc de tensionare (sus)
② Șaibă disc de tensionare (jos)

Curățați praful și scamele de pe cele două șaibe ale discului de tensionare (sus, jos) din interiorul butonului de tensionare.

Notă

- La reasamblarea unității de tensionare, asigurați-vă că nu montați invers discul de tensionare.
  Există un magnet în partea de jos.

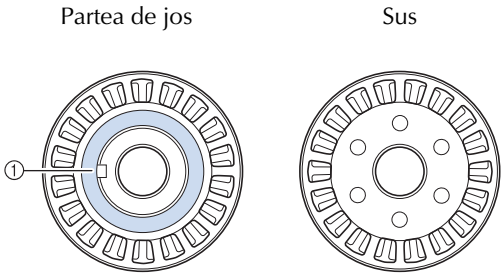

① Magnet

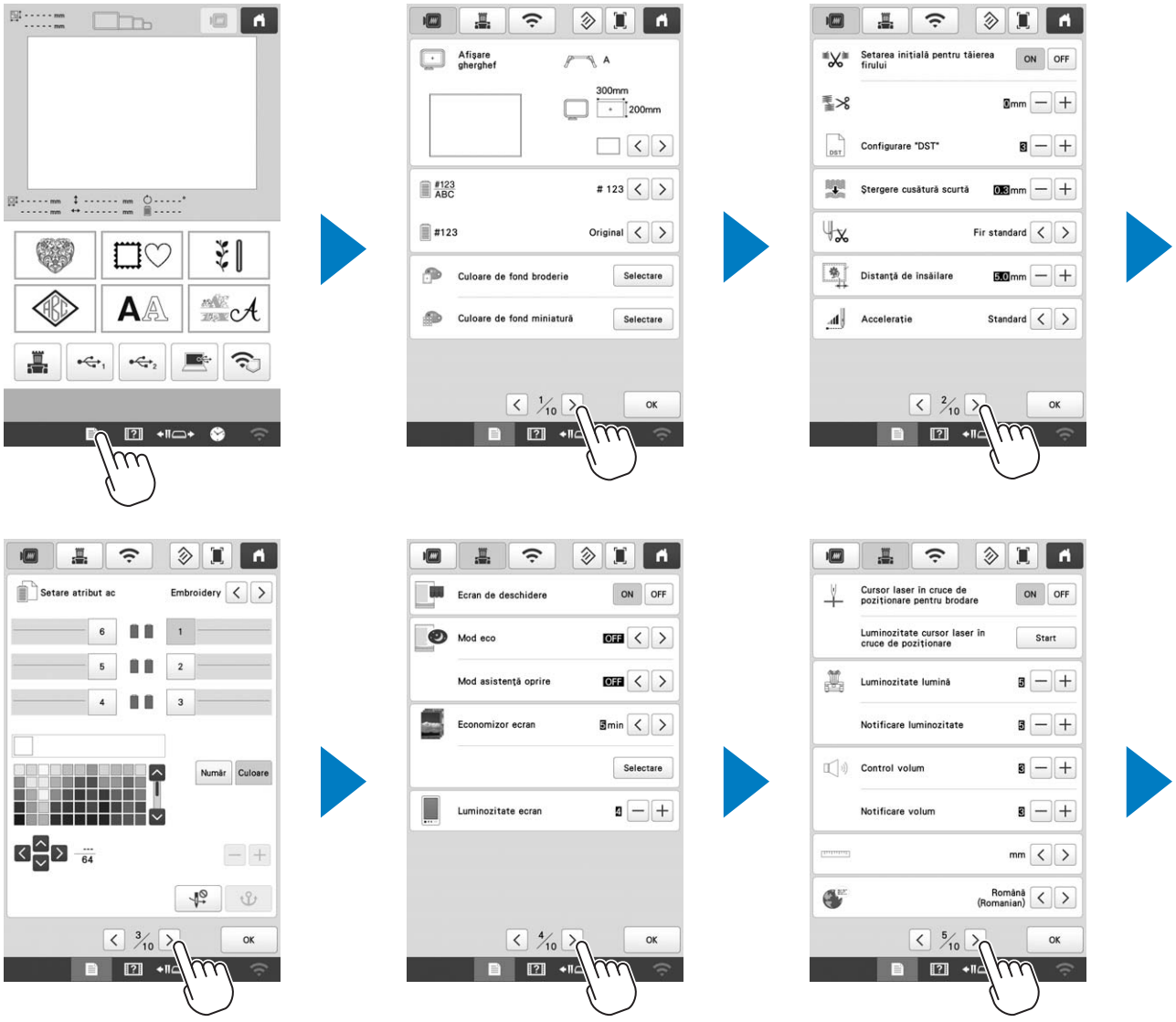
Afişare gherghef
A
300mm
200mm
#123 ABC
123
#123
Original
Culoare de fond broderie
Selectare
Culoare de fond miniatură
Selectare
1/10
OK
Setarea iniţială pentru tăierea firului
ON
OFF
3mm
Configurare "DST"
3
Ştergere cusătură scurtă
0.3mm
Fir standard
Distanţă de însăilare
5.0mm
Accelerație
Standard
2/10
OK
Setare atribut ac
Embroidery
6
1
5
2
4
3
Număr
Culoare
64
3/10
OK
Ecran de deschidere
ON
OFF
Mod eco
OFF
Mod asistenţă oprire
OFF
Economizor ecran
3min
Selectare
Luminozitate ecran
4
4/10
OK
Cursor laser în cruce de poziţionare pentru brodare
ON
OFF
Luminozitate cursor laser în cruce de poziţionare
Start
Luminozitate lumină
3
Notificare luminozitate
3
Control volum
3
Notificare volum
3
mm
Română (Romanian)
5/10
OK

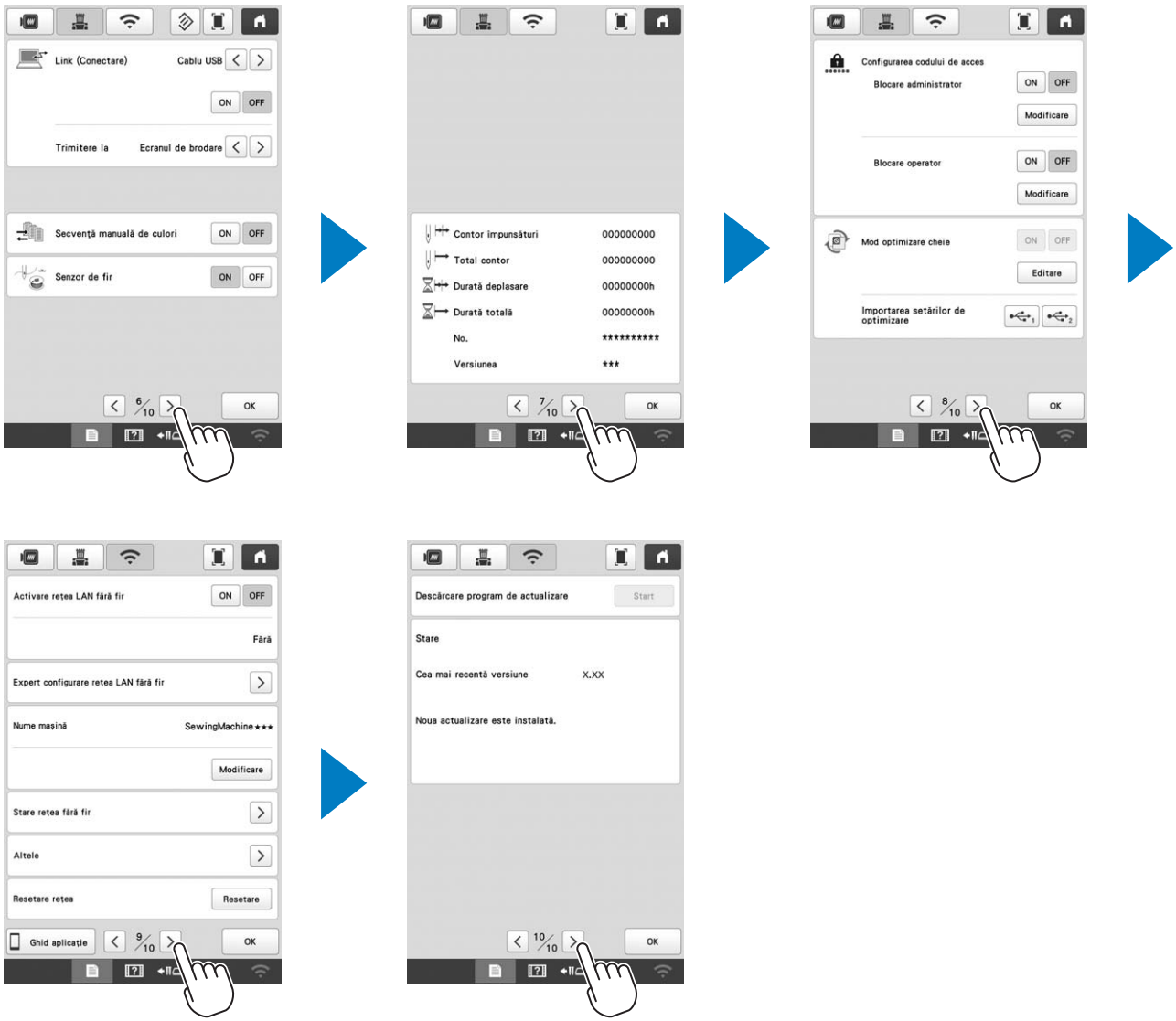
Link (Conectare)
Cablu USB
ON
OFF
Trimitere la
Ecranul de brodare
Secvență manuală de culori
Senzor de fir
6/10
OK
Contor impunsături
000000000
Total contor
000000000
Durată deplasare
00000000h
Durată totală
00000000h
No.
****
Versiunea
***
7/10
Configurarea codului de acces
Blocare administrator
Modificare
Blocare operator
Mod optimizare cheie
Editare
Importarea setărilor de optimizare
8/10
Activare rețea LAN fără fir
Fără
Expert configurare rețea LAN fără fir
Nume mașină
SewingMachine★★★
Stare rețea fără fir
Altele
Resetare rețea
Resetare
Ghid aplicație
9/10
Descărcare program de actualizare
Start
Stare
Cea mai recentă versiune
X.XX
Noua actualizare este instalată.
10/10

UTILIZAREA BOBINATORULUI OPȚIONAL

Dacă bobinați firul de la bobină pe o bobină metalică, utilizați bobinatorul opțional.

⚠ ATENȚIE

- **Așezați întotdeauna bobinatorul pe o suprafață plană și stabilă.**
- **Utilizați întotdeauna bobinele primite cu acest bobinator.**

Bobinatorul opțional și accesoriile acestuia

Verificați dacă următorul bobinator și accesorii sunt incluse. Dacă pentru codul piesei este folosit simbolul „*”, contactați distribuitorul autorizat Brother.

	Denumire piesă Cod piesă
1. 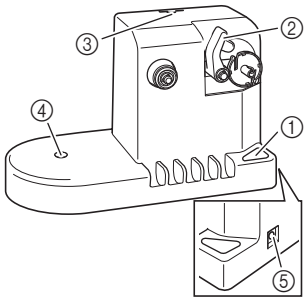 ① Întrerupător principal ② Ax bobinator ③ Orificiu pentru conducătorul de fir ④ Orificiu pentru axul mosorului ⑤ Conector intrare CC	**Bobinator** PRBW1
2. 	**Ax mosor** XC5949-051
3. 	**Amortizor mosor** XA0679-050
4. 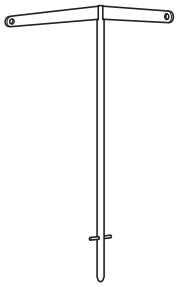	**Conducător de fir** XC6644-151
5. 	**Adaptor c.a.** *
6. 	**Cablu de alimentare** *
7. 	**Bobină metalică × 5** 100376-051
8. 	**Capac mosor** 130012-057
9. 	**Greutate (L)** XC5974-151
10. 	**Greutate (S)** XC6631-051

De reținut

- Codul pentru setul bobinatorului poate să difere în funcție de țara/regiunea din care mașina a fost cumpărată.
- În funcție de modelul dumneavoastră, bobinatorul poate fi inclus în accesoriile mașinii.

Instalarea bobinatorului opțional

1

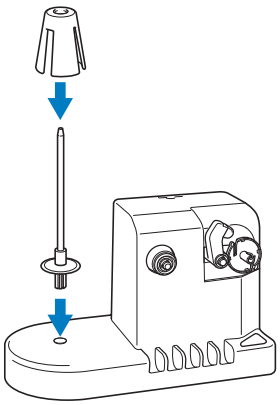

2

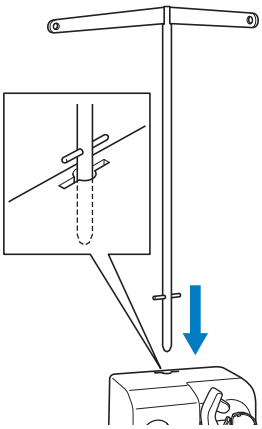

Conectarea adaptorului c.a.

1

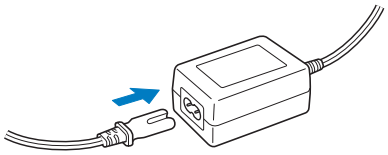

2

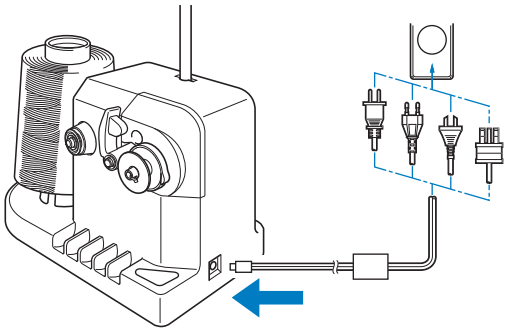

Bobinarea

Pregătiți bobina și mosorul cu fir pentru bobină. Pentru firul de la bobină, utilizați bumbac sau poliester filat (de la 74 dtex/2 la 100 dtex/2).

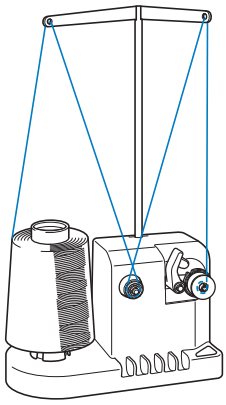

1

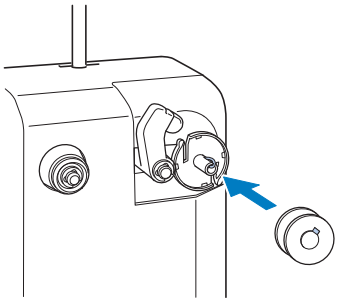

2

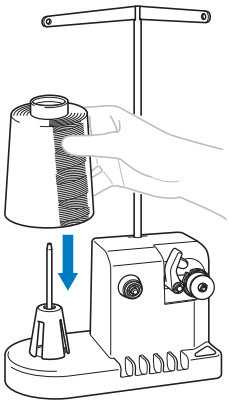

3

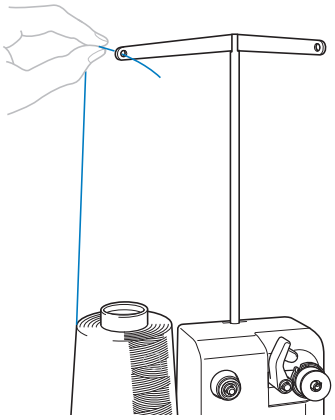

4

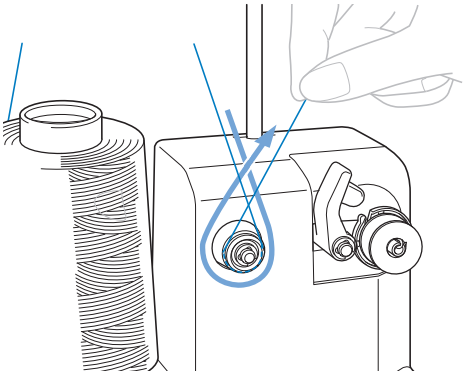

5

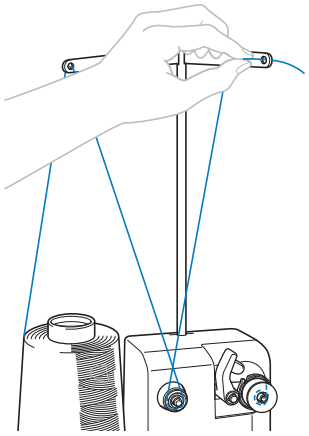

6

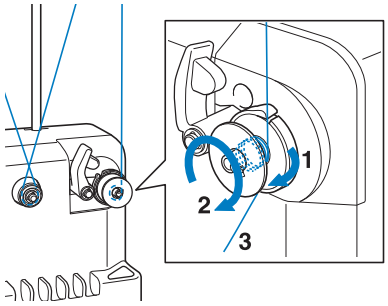

Înfășurați firul în sens orar în jurul bobinei de 4 sau 5 ori, așa cum este prezentat în figură.

7

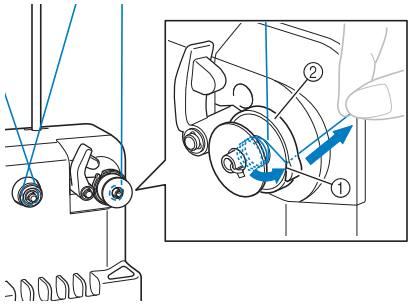

① Fantă de ghidare
② Bobinator
Treceți capătul firului prin fanta de ghidare de pe suportul bobinatorului și trageți firul. Dispozitivul de tăiere va tăia firul.

8

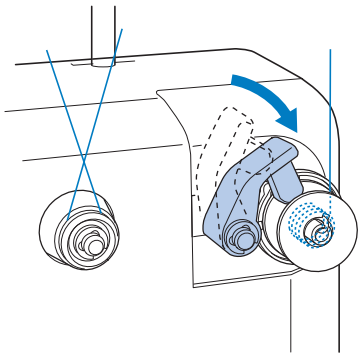

9

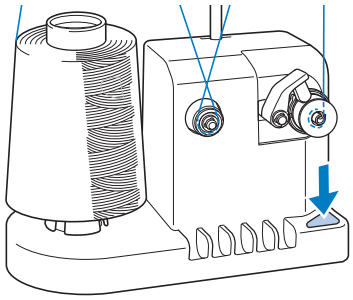

→ Începeți bobinarea bobinei.

10

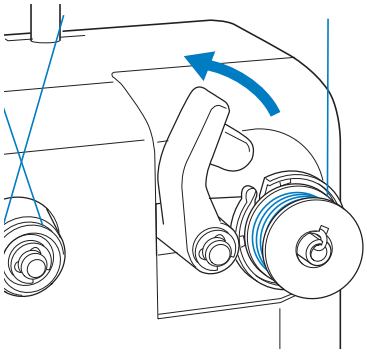

→ Rotirea bobinei se va opri automat la terminarea bobinării, iar suportul bobinei va reveni în poziția inițială.

11

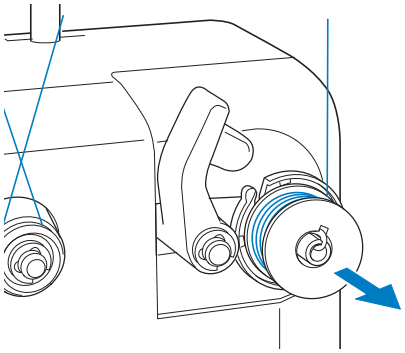

12

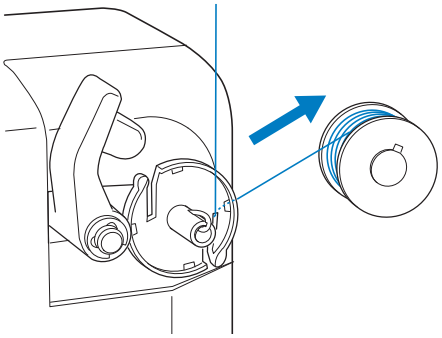

Trageți firul prin fanta de ghidare de pe suportul bobinatorului pentru a tăia firul cu dispozitivul de tăiere.

⚠ ATENȚIE

- **Verificați dacă firul de la bobină a fost bobinat corect, în caz contrar acul se poate rupe sau tensiunea firului nu va fi corectă.**

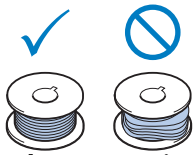

- **Curățați întotdeauna suveica de fiecare dată când schimbați bobina.**
- **Verificați întotdeauna tensiunea firului de la bobină de fiecare dată când schimbați bobina. Pentru instrucțiuni suplimentare referitoare la reglarea tensiunii firului de la bobină, consultați pagina 44.**

■ Dacă bobinarea este întreruptă înainte de terminare

Bobinatorul se oprește automat dacă firul nu este alimentat, de exemplu, dacă acesta s-a încurcat pe axul mosorului. În acest caz, înfilați corect bobinatorul și apoi înfășurați corect firul pe bobină.

ACTUALIZAREA PROGRAMULUI SOFTWARE AL MAȘINII

Utilizarea unei conexiuni LAN fără fir pentru actualizare

Video

1

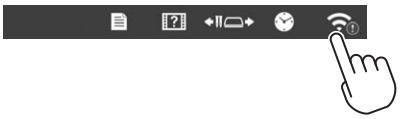

De reținut

- Mașina verifică periodic dacă pe server este disponibil un nou fișier de actualizare. Dacă găsește un nou fișier de actualizare, în colțul din dreapta jos al ecranului va fi afișată tasta pentru rețeaua LAN fără fir astfel: .

2

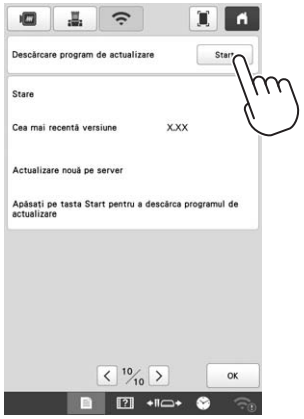

→ Mașina va începe să descarce fișierul de actualizare.

3

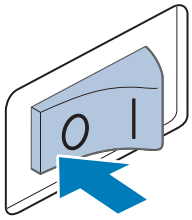

Opriți mașina după ce descărcarea s-a terminat.

4

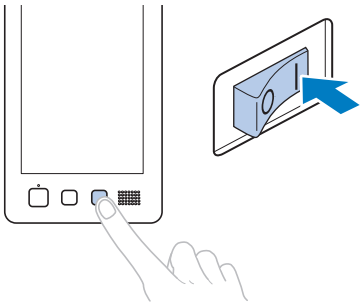

5

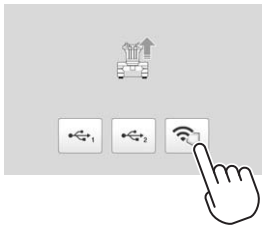

6

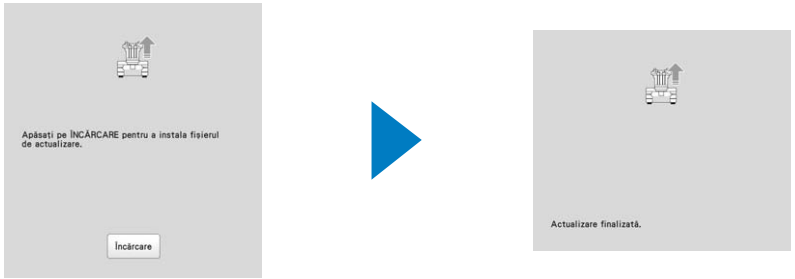

Atingeți tasta Încărcare.

7

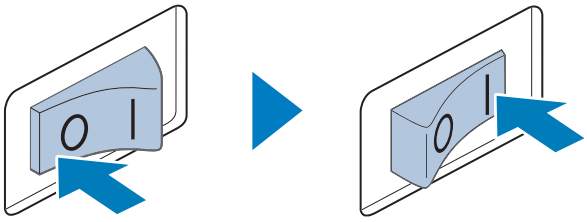

Utilizarea unui suport media USB pentru actualizare

Video

Notă

- Dacă un program de actualizare este disponibil la adresa http://s.brother/cuban/ , vă rugăm să descărcați fișierele urmând instrucțiunile de pe site-ul web și instrucțiunile de mai jos.
- Dacă folosiți un suport media USB pentru a actualiza software-ul, asigurați-vă că pe suportul media USB utilizat pentru această actualizare nu sunt salvate alte date cu excepția fișierului de actualizare.
- Suporturile media USB sunt larg utilizate, însă unele dintre ele pot să nu fie compatibile cu această mașină. Vizitați site-ul nostru web pentru informații suplimentare.

1

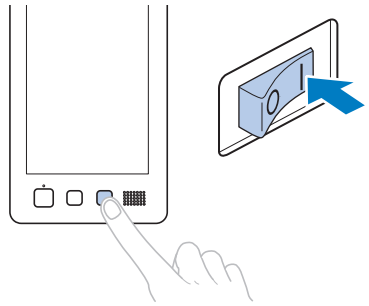

2

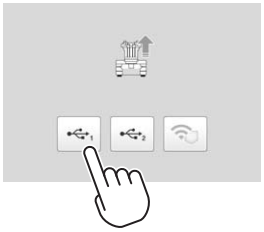

3

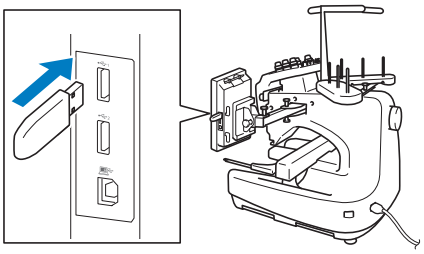

4

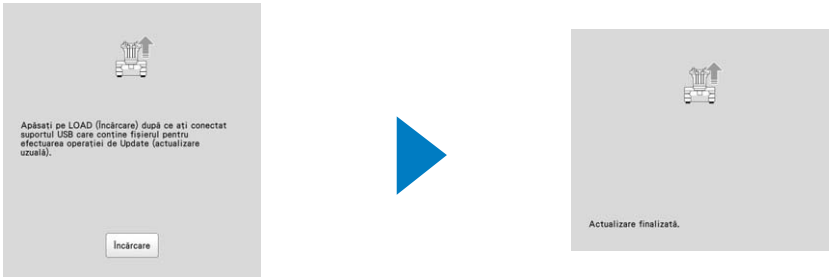

Atingeți tasta Încărcare.

5

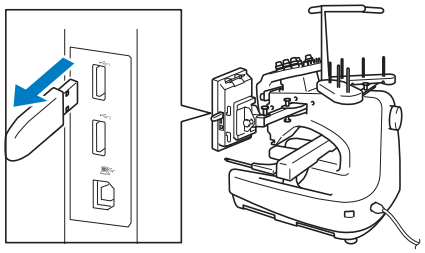

6

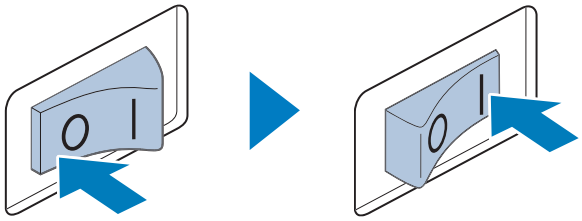

My Stitch Monitor este o aplicație mobilă care monitorizează condițiile de funcționare ale mașinii dumneavoastră.
Vizitați Google Play™ sau App Store pentru a o descărca.

Google Play™

App Store

Design Database Transfer este o aplicație dedicată pentru Windows, utilizată pentru transferarea fără fir a datelor de brodare de la un computer la mașină. Această aplicație poate fi utilizată și pentru vizualizarea și gestionarea datelor de brodare.
Vizitați-ne la adresa http://s.brother/cabkb/ pentru a descărca aplicația.

Vă rugăm să ne vizitați la **http://s.brother/cpban/** unde puteți primi asistență pentru utilizarea produsului și răspunsuri la întrebările frecvente puse de utilizatori (FAQ).

Pentru vizionarea instrucțiunilor video, vă rugăm să accesați **http://s.brother/cvban/**.

Asigurați-vă că ați instalat cea mai recentă versiune a programului software. Cea mai recentă versiune vă oferă mai multe îmbunătățiri funcționale.

Brother SupportCenter este o aplicație mobilă care oferă informații de asistență pentru aparatul dumneavoastră Brother.

Această mașină este omologată pentru utilizare exclusiv în țara în care a fost achiziționată. Companiile locale Brother sau distribuitorii acesteia vor oferi servicii de asistență numai pentru mașinile cumpărate din țările respective.

Besök vår hemsida **http://s.brother/cpban/** för produktsupport och svar på vanliga frågor.

Besøg os på **http://s.brother/cpban/**, hvor du kan få produkt-support og svar på ofte stillede spørgsmål (FAQ).

Navštivte nás na adrese **http://s.brother/cpban/**, kde naleznete podporu pro váš výrobek a odpovědi na časté dotazy (FAQ).

Kérjük, látogasson el weboldalunkra: **http://s.brother/cpban/**, ahol megtalálja a terméktámogatást, és választ kap a gyakran ismételt kérdésekre (GYIK).

Wsparcie odnośnie produktu i odpowiedzi na najczęściej zadawane pytania (FAQ) można znaleźć na stronie internetowej **http://s.brother/cpban/**.

Vă rugăm să ne vizitați la **http://s.brother/cpban/** unde puteți primi asistență pentru utilizarea produsului și răspunsuri la întrebările frecvente puse de utilizatori (FAQ).

Swedish
Danish
Czech
Hungarian
Polish
Romanian
884-T23

D01U9G-001